ID: 19546

SI

KROŽNA ŽAGA ZA DRVA S TRAKOM LANCMAN

V: 1.3

SAF 707

tip: STR, STEL, STR+EL



LANCMAN SAF 707

CE

NAVODILO ZA UPORABO

LANCMAN® by GOMARK

GOMARK d.o.o.
Čeplje 56,
SI-3305 Vransko, Slovenija
http://www.LANCMAN.si

Navodila so intelektualna last podjetja GOMARK d.o.o.
Vsako razmnoževanje in prepisovanje navodil brez vednosti lastnika je zato kaznivo dejanje!

Izdaja JULIJ 2024, vsebuje izjavo o skladnosti.

OPOZORILO
S TEM STROJEM LAHKO UPRAVLJA SAMO OSEBA, KI JE SEZNANJENA Z NAVODILI ZA UPORABO IN VARNOSTNIMI OPOZORILI !

V PRIMERU, DA BOSTE IZDELEK PREDALI TRETJI OSEBI, OBVEZNO ZRAVEN PREDAJTE TUDI NAVODILA ZA VARNO UPORABO, VZDRŽEVANJA IN IZVAJANJE PREGLEDOV !

KAZALO VSEBINE

IZJAVA O SKLADNOSTI ... **4**
GARANCIJSKA IZJAVA ... **5**
1. BESEDA KUPCU - UPORABNIKU ... **6**
2. NAMENSKA UPORABA ... **6**
3. SERVISNA STORITEV IN NAROČANJE REZERVNIH DELOV ... **6**
4. TEHNIČNI PODATKI IN OPIS STROJA ... **7**
4.1 Tehnični podatki stroja SAF 707/4 ... 7
4.2 Tehnični podatki stroja SAF 707 5 ... 8
4.3 Opis stroja ... 9
5. OZNAČEVANJE IN IDENTIFIKACIJA ... **10**
5.1 Slika z identifikacijskimi podatki o stroju in mesto tablice ... 10
5.2 Opozorilni znaki ... 11
6. ZAGON, ZAUSTAVITEV ... **14**
6.1 Traktorski pogon, model STR, STR+EL ... 14
6.2 Električni pogon – STEL in STR+EL ... 15
6.3 Kombiniran pogon STR+EL ... 16
6.4 Merilo na previsni mizi ... 16
6.5 Zagon ... 17
7. PRIPRAVA IN DELO Z ŽAGO S TRANSPORTNIM TRAKOM ... **18**
8. VZDRŽEVANJE ... **20**
8.1 Zavora s sklopko ... 20
8.2 Jermenski prenos ... 20
8.3 Kotni prenos kardanskega pogona, model STR, in STR+EL ... 21
8.4 Hidravlični sistem ... 21
8.5 Olje v hidravličnem sistemu - menjava ... 21
8.6 Vzdrževanje oljnega filtra – model STR, STEL in STR+EL ... 21
8.6 Ostali deli ... 21
8.7 Žagni list ... 21
8.8 Pritrditev žaginega lista na vreteno ... 22
8.9 Menjava žaginega lista ... 22
9. TRANSPORT ... **23**
10. NAPOTKI PRI TEŽAVAH ... **23**
11. DELI PODVRŽENI OBRABI ... **24**
12. HIDRAVLIČNE IN ELEKTRIČNE SHEME ... **25**
12.1 Hidravlična shema LANCMAN SAF 707 STR, STEL, STR+EL ... 25
12.2 Električna shema LANCMAN SAF 707 STEL ... 26
12.3 Električna shema LANCMAN SAF 707 STR+EL ... 27
13. SESTAVNI DELI KROŽNE ŽAGE ... **28**

IZJAVA O SKLADNOSTI

ES IZJAVA O SKLADNOSTI št. 01/SAF 707

Gomark d.o.o., Čeplje 56, 3305 Vransko s polno odgovornostjo izjavljamo, da stroj opisan v teh navodilih zaradi svoje zasnove in načina izdelave kot tudi zaradi končne izvedbe ustreza sledečim smernicam ES. Ta izjava ne velja pri nepooblaščenih spremembah stroja.

.

ŽAGA LANCMAN S TRAKOM

SAF 707

tip: STR, STEL, STR+EL

Serijska številka in leto izdelave: na tablici izdelka!

Stroj je izdelan v skladu z zahtevami Pravilnika o varnosti strojev (Ur.list RS 75/2008, dopolnitvami Ur.list št. 66/2010 in Ur.list št. 74/2011).

UPOŠTEVANE DIREKTIVE	UPORABLJENI HARMONIZIRANI EVROPSKI STANDARDI
ES-STROJNA DIREKTIVA 2006/42/ES	EN ISO 12100:2011, EN 60204-1:2006/ A1:2009, EN 1870-6:2018
ES-NIZKONAPETOSTNA ODREDBA 2006/95/ES	
ES-ELEKTRO-MAGNETNA ZDRUŽLJIVOST 2004/108/ES	

Izmerjena raven zvočne moči na delovnem mestu 700 C – Prosti tek/delo	94/97 db
Izmerjena raven zvočne moči na delovnem mestu 700 EL – Prosti tek/delo	94/97 dB

Navedene vrednosti so vrednosti emisij in ne predstavljajo dejanskih vrednosti na delovnem mestu. Čeprav obstaja korelacija med emisijskimi in občutljivostnimi vrednostmi, ne moremo zagotovo vedeti ali je potrebna dodatna zaščita ali ne. Dejavniki, ki vplivajo na dejansko količino povzročenega hrupa so odvisni od delovnega prostora, drugih virov hrupa kot tudi količina naprav in ostalih povzročiteljev hrupa. Dovoljene maksimalne meje emisije hrupa lahko variirajo od države do države. Ta informacija je namenjena uporabniku, da sam lažje pravilno oceni nevarnost in tveganje.

Čeplje, dne 03.01.2024

Odgovorna oseba:
Matjaž GOSAK

GOMARK
trgovina in proizvodnja, d.o.o.
Čeplje 52, SI-3305 VRANSKO

GARANCIJSKA IZJAVA

Izjavljamo, da ima stroj predpisane lastnosti in bo v garancijskem roku brezhibno deloval, če bo uporabljan v skladu z njegovim namenom in navodili za varno uporabo.

Garancija začne veljati z dnevom izročitve blaga potrošniku.
Datum izročitve stranka dokazuje s pravilno izpolnjenim garancijskim listom in priloženim računom, s katerim dokazuje nakup in lastništvo nad blagom.

Garancijski rok:
- **za domačo uporabo 24 mesecev (potrošniki),**
- **za profesionalno rabo 12 mesecev (industrija).**

V primeru okvare stroja, se proizvajalec GOMARK d.o.o. zavezuje, da bo okvaro odpravil v zakonsko predpisanem roku, t.j. najkasneje v 45 dneh, od prejema stroja na pooblaščeni servis.

Garancijski pogoji!
Popravila v garancijskem roku odpravljamo na pooblaščenem servisu. Stroške prevoza ali prenosa izdelka v času garancijske dobe pri dostavi iz servisnega popravila priznavamo le, če je bil stroj po predhodnem dogovoru poslan najbližjemu pooblaščenemu servisu s priloženim računom po povprečni veljavni transportni tarifi.
Pozor! Na servis sprejemamo samo očiščene stroje, v nasprotnem lahko servis zaračuna čiščenje stroja pred servisnim posegom.

Garancija preneha veljati v naslednjih primerih:
- neupoštevanje navodil za uporabo,
- če se ugotovi, da je predhodno popravilo opravljala nepooblaščena oseba,
- če so bili vgrajeni neoriginalni rezervni deli,
- malomarno ravnanje z izdelkom,
- zaradi poškodb, nastalih zaradi mehanskih udarcev po krivdi kupca ali tretje osebe,

Garancija ne velja za potrošni material, ki je naveden v navodilih.
V primeru spremembe modela izdelka zagotavljamo nadomestne dele v enakovredni alternativni izvedbi.
Prodajalec ni usposobljen za tehnično presojo glede morebitnih okvar in tako tudi ne more odločati o napakah brez mnenja pooblaščene servisno tehnične službe.
Ob reklamaciji prosimo oddajte izdelek in izpolnjen garancijski list z računom najbližji pooblaščeni servisni delavnici.

Čas zagotavljanja nadomestnih delov, priklopnih aparatov in servisiranja: 6 let.

GARANCIJA NE IZKLJUČUJE PRAVIC POTROŠNIKA, KI IZHAJAJO IZ ODGOVORNOSTI PRODAJALCA ZA NAPAKE NA BLAGU! GARANCIJSKA IZJAVA VELJA SAMO NA OBMOČJU R. SLOVENIJE!

Za garancijske pogoje jamči:
Gomark d.o.o., Čeplje 56, SI-3305 Vransko, Slovenija

GARANCIJSKI LIST SE NAHAJA NA ZADNJI STRANI NAVODIL!

1. BESEDA KUPCU - UPORABNIKU

Spoštovani kupec
Zahvaljujemo se Vam za zaupanje, ki ste nam ga izkazali z nakupom našega izdelka. Prepričani smo, da boste z njim zadovoljni. Pred prvo uporabo je potrebno natančno prebrati in osvojiti navodila za varno uporabo in vzdrževanje, iz katerih se boste seznanili z namembnostjo, funkcionalnostjo in delovnim okoljem stroja. Navodila so sestavljena tako, da Vas seznanijo z vsemi potrebnimi dejavnostmi pred prvo uporabo stroja, vzdrževanjem in izvajanjem rednih pregledov.

⚠ **V primeru, da boste izdelek predali tretji osebi, obvezno zraven predajte tudi navodila za varno uporabo, vzdrževanja in izvajanje pregledov.**

Pri samem branju navodil bodite posebej pozorni na poglavja in odstavke, ki so označeni z naslednjim znakom.

⚠ **Ta znak poleg teksta v navodilih še posebej poudarja pomembnost zapisa v določenem poglavju navodil.**

Pridržujemo si pravico do konstrukcijskih sprememb in tehničnih izboljšav.
Vsaka delna ali celotna reprodukcija teh navodil, teksta in slik je kaznivo dejanje.

2. NAMENSKA UPORABA

Žaga s transportnim trakom je konstruirana izključno za prečno žaganje drv (brez žebljev, vijakov, itd.) z največjo dolžino 100 cm. Premer lesa mora znašati najmanj 5 cm in največ 35 cm. Neodvisno od premera lesa se sme na previsno mizo položiti največ 1 kos.
Vsaka druga uporaba velja kot nenamenska. Za škode, ki nastanejo zaradi tega, nosi **TVEGANJE IZKLJUČNO UPORABNIK.**
Les za žaganje je treba hraniti blizu običajnega delovnega mesta upravljavca.
Upoštevati je treba varnostne, delovne in vzdrževalne napotke proizvajalca in dimenzije, ki so navedene v tehničnih podatkih. Žaganje drv brez previsne mize je prepovedano.
Žago sme uporabljati, vzdrževati in servisirati le oseba, ki je z njo seznanjena in je poučena o nevarnostih. Predpisani položaj pri žaganju je vedno neposredno za ročajem previsne mize. Pri drugih položajih žaganja prevzame tveganje uporabnik!
Pri vsakem delovnem postopku je treba previsno mizo namestiti v izhodiščni položaj.

⚠ **Vsaka uporaba izven opisane namembnosti se šteje za nenamensko uporabo, za katero proizvajalec ne jamči varnosti in funkcionalnosti.**

⚠ **Vsakršne predelave in zamenjave originalnih komponent KROŽNE ŽAGE IN TRANSPORTNEGA TRAKU izključujejo jamstvo proizvajalca za varnost in funkcionalnost stroja.**

Stroj smejo uporabljati, z njim ravnati in ga popravljati le osebe, ki so seznanjene z navodili ter polnoletne (najmanj 18 let).

3. SERVISNA STORITEV IN NAROČANJE REZERVNIH DELOV

Servisiranje in odpravo okvar v garancijski dobi in po njej opravlja pooblaščeni servis:
GOMARK, trgovina in proizvodnja d.o.o.,
Čeplje 56, SI-3305 Vransko, tel. 03/700 15 03

Pri naročanju rezervnih delov stroja vedno navedite naslednje:
- naziv stroja,
- oznako tipa stroja,
- serijsko številko stroja,
- leto izdelave stroja.

Vsi podatki potrebni za naročanje rezervnih delov stroja so napisani na tablici oz. trajni nalepki, ki je nameščena na stroju.

4. TEHNIČNI PODATKI IN OPIS STROJA

4.1 Tehnični podatki stroja SAF 707/4

KROŽNA ŽAGA S TRAKOM LANCMAN	***STR 4***	***STEL 4***	***STR+EL 4***	
VELIKOST VxŠxD	2400/4200×1550×1700 mm			
Žagni list:	700 mm			
PRIMEREN ŽAGNI LIST (Ø):	700 mm/ os 30 mm			
PRIPOROČENA DEBELINA ŽAGNEGA LISTA:	4.2/4.5 mm	4.2/4.5 mm	4.2/4.5 mm	
OBRATI NA ŽAGNEM LISTU:	1743 obr./min pri 350 obr./min na kard.gredi	1728 obr./min pri 1350 obr./min na el. motorju	1743/1728	
Prestavno razmerje:	1:4.98	1:1.28	1:4.98 1:1.28	
Teža:	580 kg	595 kg	605 kg	
Pogon				
Pogon/priključek kat.:	Traktor/kat. II/III	Traktor/kat. II/III	ELEKTRIKA/ 5 POL/16 A// kat. II/III	
Poraba energije P1:	12 kW	400V/7.5 kW	12 kW//400V/ 7.5Kw	
MAX vrtljaji:	400 obr./min	1440 obr./min	400 obr/min// 1440 obr/min	
Hidravlično olje	SVG 32/14.5 ltr	SVG 32/14.5 ltr	SVG 32/14.5 ltr	
Maksimalni tlak v sistemu	190 bar	190 bar	190 bar	
Način pogona:	kardanski priključek/ pogon žagnega lista preko jermena/hidravlika s črpalko z lastnim rezervoarjem za olje	elektro priključek/ pogon žagnega lista preko jermena/hidravlika s črpalko z lastnim rezervoarjem za olje	elektro motorni pogon žagnega lista preko jermena/hidravlika s črpalko z lastnim rezervoarjem za olje	
Kotni prenos/ multiplikator:	KOTNI PRENOS/ olje SAE 90, 0,6 l	BREZ	KOTNI PRENOS/ olje SAE 90, 0,6 l	
Sesalni filter:	60MIC 1'' FI100X143	60MIC 1'' FI100X143	60MIC 1'' FI100X143	
Jermenski prenos-jermeni:	2 kos 13×1475	2 kos 13×1075	2 kos 13×1475 2 kos 13×1075	
Hidravlična črpalka – pogon:	Preko jermena AVX 12.5×800	Preko jermena AVX 12.5×800	Preko jermena AVX 12.5×800	
Podatki za delo / Višina reza				
Min.debelina lesa:	5 cm			
Maksimalna debelina lesa:	24 cm			
Transportni trak				
Dolžina v delovnem položaju	400 cm/ širina 42 cm			
Pogon transportnega traku	hidravlični motor			
Pogon teleskopa/delovanje nagibne tehnike	teleskopski hidravlični cilinder/ročni vitel preko jeklene vrvi			
Pomik traku levo/desno	Hidravlični cilinder			

4.2 Tehnični podatki stroja SAF 707 5

KROŽNA ŽAGA S TRAKOM LANCMAN	***STR 5***	***STEL 5***	***STR+EL 5***	
VELIKOST VxŠxD	2600/5200×1550×1700 mm			
Žagni list:	700 mm			
PRIMEREN ŽAGNI LIST (Ø):	700 mm/ os 30 mm			
PRIPOROČENA DEBELINA ŽAGNEGA LISTA:	4.2/4.5 mm	4.2/4.5 mm	4.2/4.5 mm	
OBRATI NA ŽAGNEM LISTU:	1702 obr./min pri 400 obr./min na kard.gredi	1728 obr./min pri 1350 obr.motorja	1702/1728	
Prestavno razmerje:	1:5	1:1.28	1:5 1:1.28	
Teža:	605 kg	630 kg	640 kg	
Pogon				
Pogon/priključek kat.:	Traktor/kat. II/III	Traktor/kat. II/III	ELEKTRIKA/ 5 POL/16 A// kat. II/III	
Poraba energije P1:	12 kW	400V/7.5 kW	12 kW//400V/ 7.5Kw	
MAX vrtljaji:	400 obr./min	1440 obr./min	400 obr/min// 1440 obr/min	
Hidravlično olje	SVG 32/14.5 ltr	SVG 32/14.5 ltr	SVG 32/14.5 ltr	
Maksimalni tlak v sistemu	190 bar	190 bar	190 bar	
Način pogona:	kardanski priključek/ pogon žagnega lista preko jermena/hidravlika s črpalko z lastnim rezervoarjem za olje	elektro priključek/ pogon žagnega lista preko jermena/hidravlika s črpalko z lastnim rezervoarjem za olje	elektro motorni pogon žagnega lista preko jermena/hidravlika s črpalko z lastnim rezervoarjem za olje	
Kotni prenos/ multiplikator:	KOTNI PRENOS/ olje SAE 90, 0,6 l	BREZ	KOTNI PRENOS/ olje SAE 90, 0,6 l	
Sesalni filter:	60MIC 1'' FI100X143	60MIC 1'' FI100X143	60MIC 1'' FI100X143	
Jermenski prenos-jermeni:	2 kos 13×1475	2 kos 13×1075	2 kos 13×1475 2 kos 13×1075	
Hidravlična črpalka – pogon:	Preko jermena AVX 12.5×800	Preko jermena AVX 12.5×800	Preko jermena AVX 12.5×800	
Podatki za delo / Višina reza				
Min.debelina lesa:	5 cm			
Maksimalna debelina lesa:	24 cm			
Transportni trak				
Dolžina v delovnem položaju	500 cm/ širina 42 cm			
Pogon transportnega traku	hidravlični motor			
Pogon teleskopa/delovanje nagibne tehnike	teleskopski hidravlični cilinder/ročni vitel preko jeklene vrvi			
Pomik traku levo/desno	Hidravlični cilinder			

4.3 Opis stroja

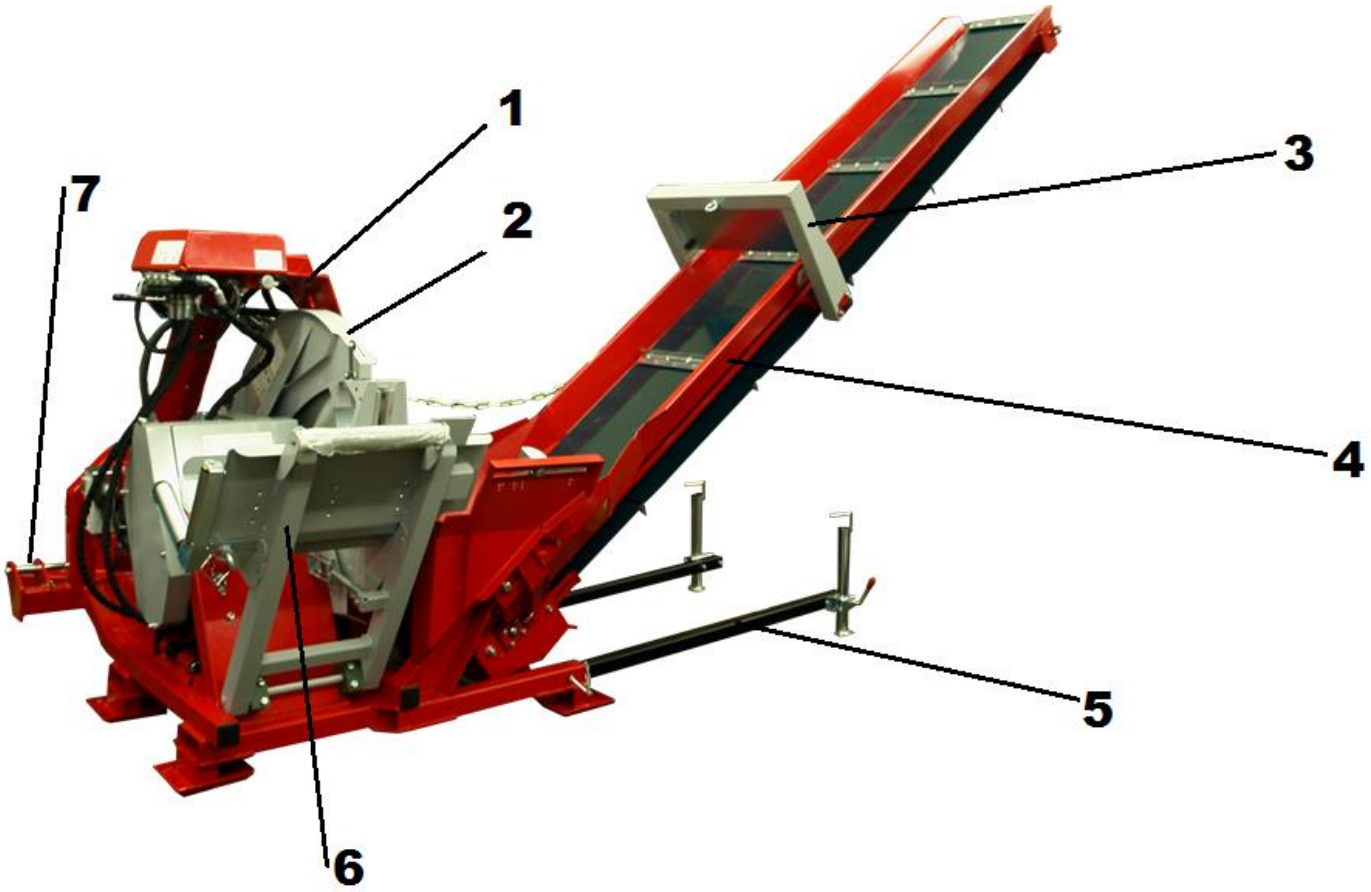

1- NOSILNO OGRODJE ŽAGE S TRAKOM
2 - ZAŠČITNI POKROV ŽAGNEGA LISTA
3 – VAROVALO
4 - TELEKSOPSKI TRANSPORTNI TRAK
5 - STABILIZACIJSKE NOGICE
6 – PREVISNA MIZA
7 - 3T TRAKTORSKI PRIKLOP

Krožna žaga s trakom je napravljena iz močnega kovinskega nosilnega ogrodja, previsne mize, zaščite žaginega lista, transportnega traku in hidravlike.

Žagi so priloženi ključi za vijačenje žagnega lista (montaža/demontaža žaginega lista), kot sledi v nadaljevanju.

A-ključ velikost 48, B-ključ velikost 30



5. OZNAČEVANJE IN IDENTIFIKACIJA

5.1 Slika z identifikacijskimi podatki o stroju in mesto tablice

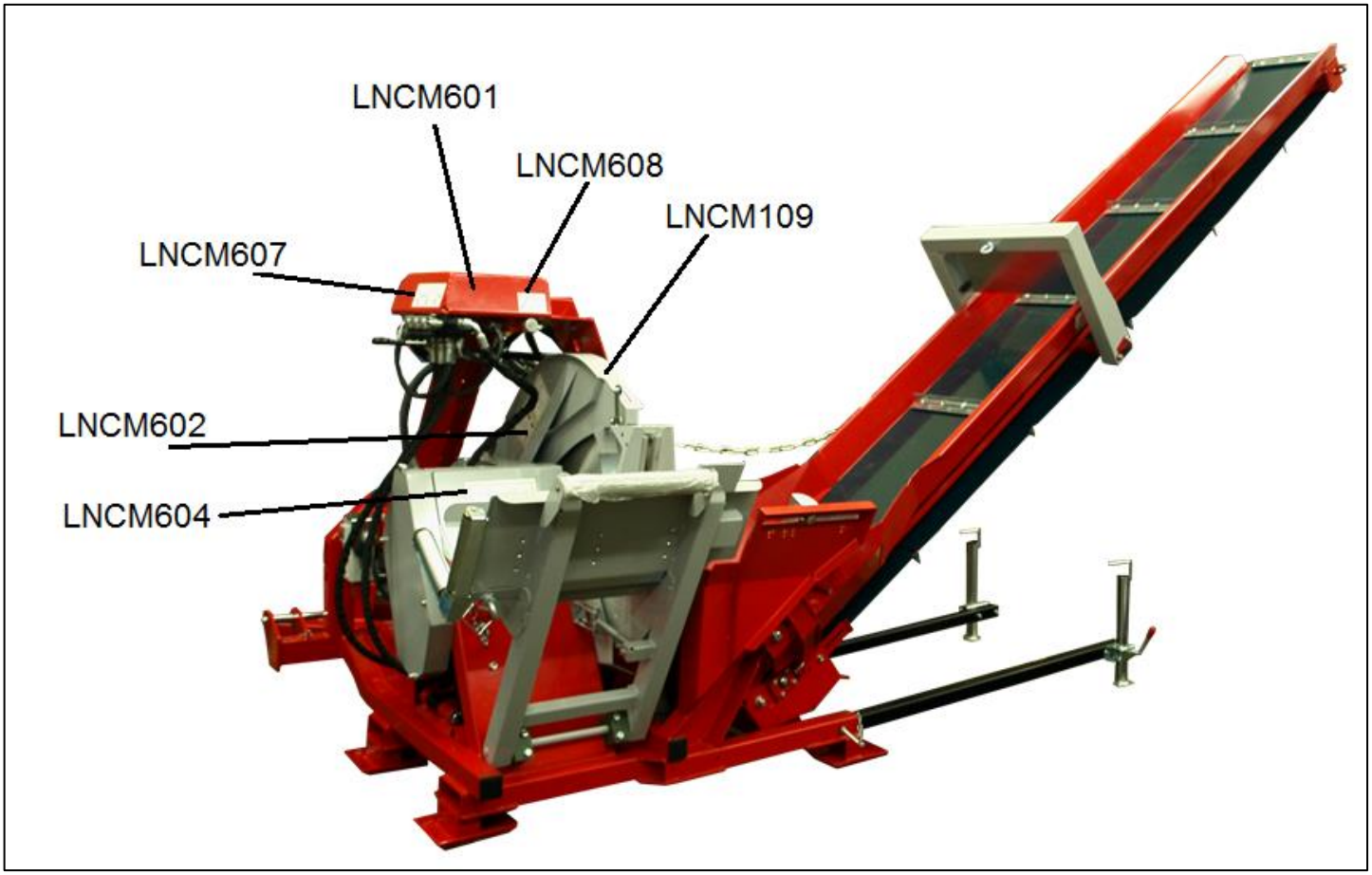

5.2 Opozorilni znaki

Opozorilni znaki nameščeni na krožni žagi opozarjajo delavca o nevarnostih, ki lahko nastopijo pri uporabi krožne žage (vsak piktogram je nameščen samo enkrat).

DEKL.		- DEKLARACIJA IZDELKA
LNCM601	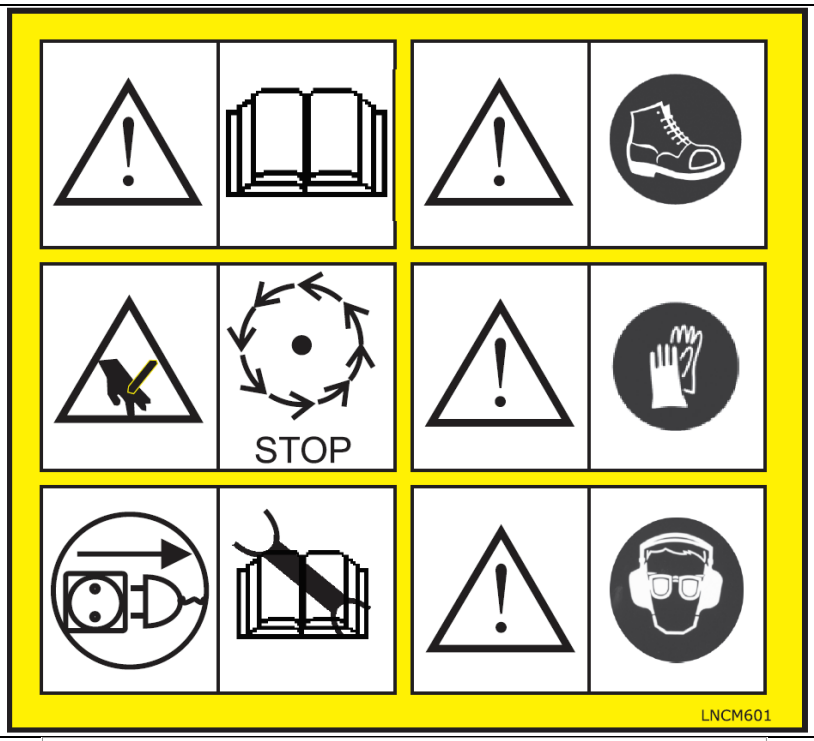	**PRED UPORABO OBVEZNO PREBRATI NAVODILA ZA UPORABO!!** **NEVARNOST! OPOZORILO PRED UREZNINAMI ZARADI VRTEČEGA SE REZALNEGA ORODJA!** **POZOR! PRED VZDRŽEVANJEM, NASTAVLJANJEM IN ČIŠČENJEM IZVLECITE OMREŽNI VTIČ (700 EL) ODSTRANITE KARDANSKO GRED (700 C)!** **OBVEZNA UPORABA ZAŠČITNE OBUTVE!** **OBVEZNA UPORABA ZAŠČITNIH ROKAVIC IN ZAŠČITNE OBLEKE!** **OBVEZNA UPORABA ZAŠČITNIH OČAL IN SLUŠNIKOV!!**
LNCM632		**Obvezna smer vrtenja kardanske osi.** **Makismalno 400 obr./min kardanski osi.** **Pri priključitvi kardanske gredi je potrebno paziti da sega zaščitna kardanska kapa preko zglobov kardana.** **NEVARNOST UJETJA!** *** NAMEŠČENO NA MODELIH ŽAGE S KARDANSKIM POGONOM.**
LNCM109	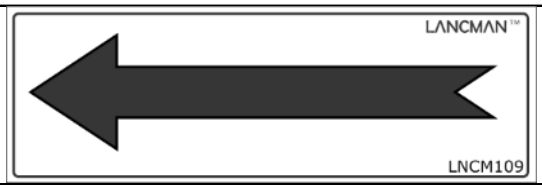	**PRAVILNA SMER VRTENJA ŽAGNEGA LISTA!**

LNCM613	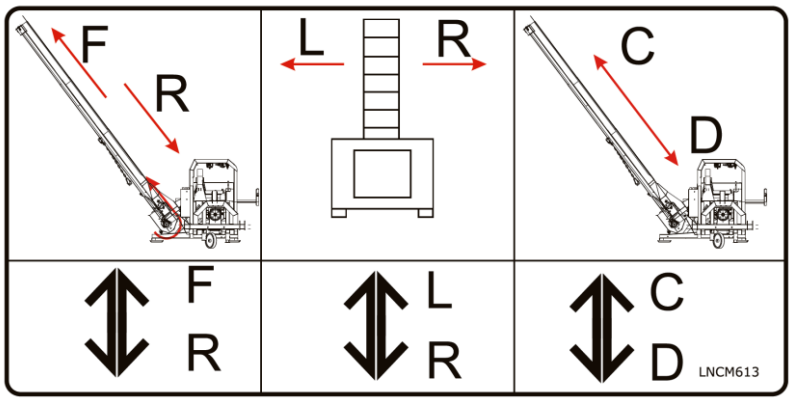	**FUNKCIJE OD LEVE PROTI DESNI** **VKLOP/IZKLOP POGONA TRANSPORTNEGA TRAKU** **POMIK TRAKU LEVO/DESNO ZA CELOTEN TRANSPOTNI TRAK (UPORABITI SAMO PRI IZTEGNJENEM TRAKU)** **NARAZEN/SKUPAJ SESTAVA TRANSPORTNEGA TRAKU V DELOVNI POLOŽAJ/TRANSPORTNI POLOŽAJ.**
LNCM622	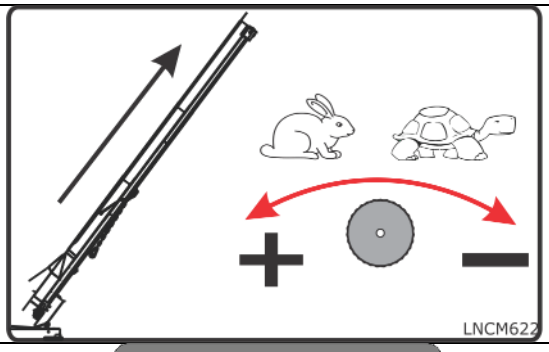	**REGULACIJA PRETOKA OLJA/ REGULIRANJE HITROSTI TRANSPORTNEGA TRAKU**
LNCM602	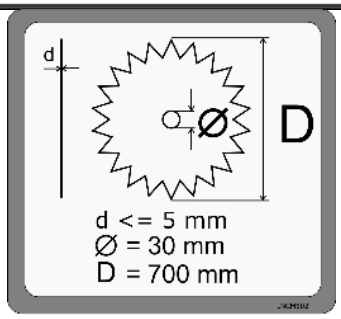	**VELIKOST ŽAGNEGA LISTA** **d – DEBELINA ŽAGNEGA LISTA** **Ø – DEBELILNA OSI/PREMER OSI** **D - PREMER ŽAGNEGA LISTA**
LNCM604	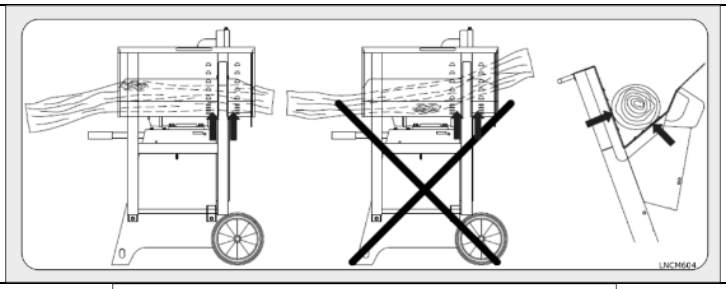	**PRAVILNA UPORABA ŽAGE OZ. KAKO MORA DRVO LEŽATI NA DELOVNI MIZI!!!**
LNCM106	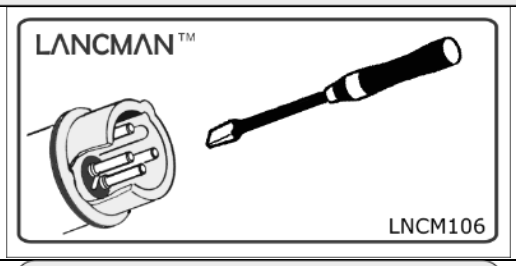	**NASTAVITEV SMERI VRTENJA MOTORJA NA KROŽNI ŽAGI.** *** NAMEŠČENO SAMO NA ŽAGI Z ELEKTROMOTORJEM!**
LNCM603	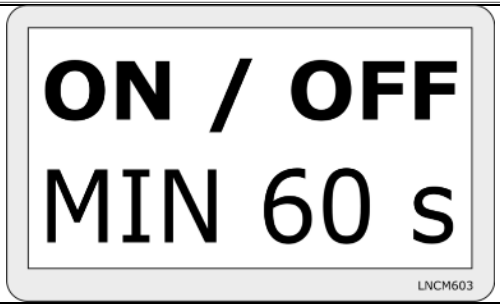	**MINIMALNI ČAS, KI MORA PRETEČI PO ZAUSTAVITVI MOTORJA, PREDEN LAHKO PONOVNO VKLJUČITE ELEKTROMOTOR!!!** ***samo pri električni izvedbi žage**

LNCM110	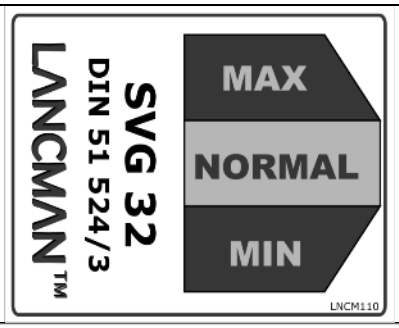	**KOLIČINA OLJA V REZEVOARJU KOLIČINA NAJ BO VEDNO MED MIN IN MAX OZNAKO!** *** NAMEŠČENO NA MODELIH STR, STEL IN STR+EL.**
LNCM108	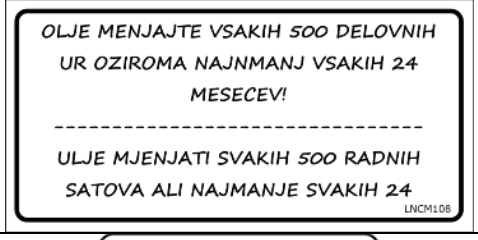	**MENJAVA OLJA.** *** NAMEŠČENO NA MODELIH STR, STEL IN STR+EL.**
LNCM606		**NIVO ZVOČNEGA HRUPA**

6. ZAGON, ZAUSTAVITEV

6.1 Traktorski pogon, model STR, STR+EL

Žago s trakom priklopite na tri-točkovni priklop traktorja. Izveden priklop žage ustreza kategoriji, ki je navedena v tehničnih podatkih. Najprej priključite krožno žago na tritočkovni priklop.

⚠ **Med približevanjem traktorja žagi pazite, da se nihče ne nahaja med žago in traktorjem. Nevarnost ujetja! V področju dvigovanja hidravličnega sistema traktorja obstaja nevarnost poškodb v obliki zmečkanin in stiska.**
Vse sornike zavarujte z vzmetnimi zatiki (vse priloženo)!

⚠ **Dobro pritrdite roke traktorske hidravlike tako, da je stroj trdno pripet in se ne maje. Za zagotovitev varne stabilnosti, mora biti najmanj 20% teže traktorja skupaj s strojem na prednji osi traktorja.**

⚠ **Prepričajte se, da je nosilna kapaciteta zadnjih koles ustrezna (obvezno poglejte tehnične podatke pri navodilih traktorja).**

⚠ **Pred priključitvijo stroja na traktor, preberite navodila traktorja.**

Priklopite kardansko gred in jo zavarujte z varnostno verigo.
Kardanska gred na pogonu žage ustreza standardni kardanski gredi s 6 zobovi.

⚠ **Kardanska gred mora imeti oznako CE, primerno zaščito in verigo za zaklep. Natančno preberite navodila za kardansko gred in jo priključite tako, kot je to opisal proizvajalec kardanske gredi. Preverite, da so zaščitna sredstva na kardanski gredi in plastična kapa (zaščita) na žagi prekriti vsaj 50 mm.**

⚠ **Pazite na pravilno smer vrtenja traktorske kardanske gredi (slika)!**

⚠ **Pazite da kardanska gred ni predolga! Predolga gred lahko poškoduje kotni prenos žage, kar ni krito z garancijo.**



Nastavite obrate na traktorju na minimum.
Počasi vklopite traktorsko kardansko gred in krožno žago.
Nastavite želeno hitrost vrtenja kardanske gredi na traktorju.

⚠ **Maksimalna hitrost vrtenja kardanske gredi: 400 obr./min.**

⚠ **Maksimalna hitrost vrtenja kardanske gredi je pomemben podatek in ne sme biti pod nobenim pogojem prekoračena, saj lahko povzroči poškodbe na žagnem listu.**
Glej maksimalno število obratov na žagnem listu. Nikoli ne prekoračite maksimalnega števila obratov!
Pogon žage s trakom deluje samo preko kardanske gredi traktorja pri obeh modelih.

Žaga je opremljena s sistemom za zasilno zaustavitev na mestu operaterja. V primeru nevarne situacije med delom, je potrebno za zaustavitev sistema pritisniti RDEČ GUMB za zaustavitev v sili. Stroj se bo v tem primeru zaustavil v najkrajšem možnem času, vendar ne pozneje kot v 8 sekundah. Z enim pritiskom ročice se sprosti sklopka, ki oddvoji jermen in hkrati sproži zavoro.
Za ponovni zagon stroja, je potrebno potegniti ročico do zaskoka.
Sistem s sklopko in zavoro se uporablja pri modelu 707 STR in 707 STR+EL.
Pomembno! Po zaustavitvi gibanja žaginega lista, je potrebno izklopiti delovanje traktorja v 30 s. Pri daljšem delovanje žage s stisnjeno zavoro lahko pride do uničenja jermenskih prenosov.



6.2 Električni pogon – STEL in STR+EL

Na stroju se uporabljajo trifazni 400 V motorji, ki uporabljajo tri električne faze in ničenje.

Zato je potrebno pred vsako novo priključitvijo ali menjavo lokacije preveriti njihovo smer vrtenja, po potrebi je potrebno zamenjati polarnost (preklopite kombinacijo stikalo -vtič - fazni menjalnik).

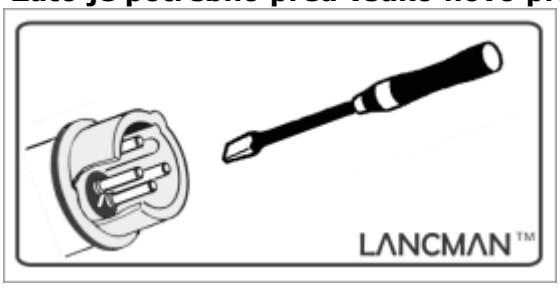

Smer vrtenja je pravilna, če se zobje žaginega lista vrtijo v proti upravljalni strani (glej piktogram na zaščiti žaginega lista). Če je smer vrtenja napačna, je treba smer vrtenja spremeniti tako, da dva pola faznega menjalnika (črn) v vtiču zamenjate z režnim izvijačem z rahlim pritiskom navznoter in obratom za 180°. Preverite puščico – smer vrtenja.

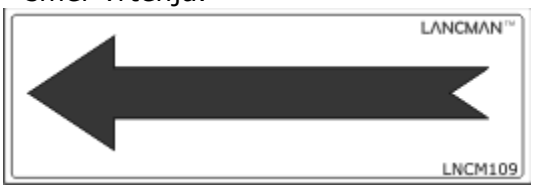

⚠ **Preverite smer vrtenja motorja!!**

⚠ **Ko preizkušate smer vrtenja motorja, pustite teči motor najkrajši možen čas!**

Dela na električni opremi sme izvajati le strokovnjak!
Pomembno opozorilo: To napravo se sme priključiti le na električno napajalno omrežje, katerega omrežna impedanca je manjša ali enaka Z_{Max} = 0,39 Ohm. V kolikor Vam omrežna impedanca vašega električnega omrežja ni poznana, se prosimo posvetujte z vašim elektro-podjetjem.

Stroj sme delati le preko omrežja, zavarovanega z zaščitnim stikalom kvarnega toka < 30mA.

⚠ **Preden priklopite krožno žago na električni vodnik preverite, da sta električna energija in napetost toka pravilna, zato natančno preberite tablico na elektromotorju in na krožni žagi. Omrežna napetost mora znašati 400V/50 Hz.**

Krožna žaga je opremljena s termičnim relejem, ki prekine delovanje motorja, če se motor preveč segreje.

Omrežni vodniki in podaljšani el. vodniki morajo biti 5 – žični (3P+N+Z) in moč priključka ustreznosti (glej tabelo tehnični podatki).
Omrežni priključek priključite preko vtičnice z zaščitnim kontaktom 5-polov, 400V in varovan s 16 A varovalko.

⚠ **Da bi preprečili pregrevanje motorja, poskrbite da boste uporabili pravi el. vodnik (min debelina 2,5 mm/max. dolžina 15 m). Ne uporabljajte zavit, omotan kabel. Nikoli ne uporabljajte kolutnih podaljškov!**

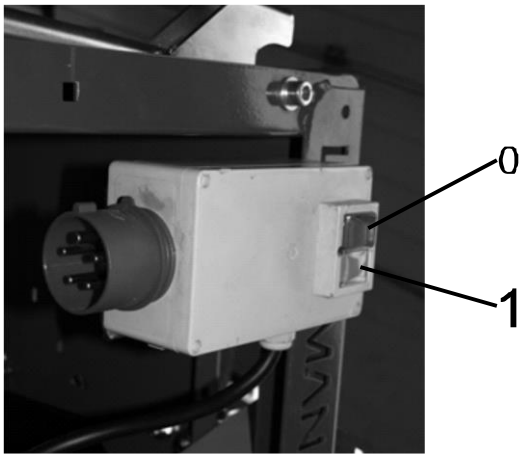

Žaga je opremljena z elektronsko zavoro. Če zelena tipka (glejte sliko) ob vklopu takoj ponovno skoči ven, motor še ni zadosti ohlajen. **Nikoli ne držite gumba za vklop!**
Po izklopu motorja se žagin list po približno 10 sekundah zaustavi. Med zaviranjem in še malo časa po zaustavitvi motor brni. V tej fazi se stikala v nobenem primeru ne sme niti vklopiti niti izklopiti. Šele 1 minuto zatem, ko brnenje motorja potihne, se sme motor spet vklopiti.

ZAGON (1): PRITISNITE ZELENO TIPKO

ZAUSTAVITEV (0): PRITISNITE RDEČO TIPKO

⚠ **PRI VZDRŽEVALINH DELIH, VEDNO IZVLECITE ELEKTRIČNI VTIKAČ (PREKINITE ELEKTRIČNO NAPAJANJE) !**

Zaradi težko gibljivih vtičnih povezav se lahko CEE vtič iztrga iz ohišja stikala. V pomoč so premazi ali spreji za zaščito plastike.

Za tovrstne škode na stikalu se garancija ne povrne.

Pozor: V primeru izpada zavore motorja se krožne žage ne sme uporabljati! Pri nastali nevarnosti, npr. pri ukleščenem kosu lesa, takoj pritisnite gumb za ZASILNI IZKLOP! Motor se sicer preobremeni.

Poskrbite, da je električna energija ozemljena in da je žaga priključena na električno napetost z diferencialnim stikalom.

Pri uporabi krožne žage pazite, da niso na isti tokokrog priključeni dodatni porabniki, ker lahko to vodi v danih okoliščinah do sprožitve varovalke.
Če postane motor zaradi preobremenitve prevroč, se preko vgrajenega preobremenitvenega stikala samodejno izklopi. Motor se sme ponovno vklopiti šele, ko se je ohladil na temperaturo površine približno 30°C.

Motor in stikalo se ne smeta čistiti s curkom vode, visokotlačnim čistilnikom ali podobnimi napravami! Obstaja nevarnost električnega udara in uničenja.

Poleg tega je prepovedano uporabljati žago na prostem v mokrem vremenu! Obstaja nevarnost električnega udara!

6.3 Kombiniran pogon STR+EL

Pri kombiniranem pogonu žage je potrebno vedenje, da se v primeru uporabe enega izmed pogonov, vrtita oba pogona. Kar pomeni, da v kolikor želite uporabljati električni pogon, je potrebno odklopiti kardansko gred iz pogona. Pogon je varovan s končnim stikalom na način, da preprečuje vklop stikala, v kolikor, so vrata pogona odprta – **VARNOST!**





S tem je tudi preprečeno, da bi se po pomoti uporabljali oba pogona hkrati.

6.4 Merilo na previsni mizi

Žaga ima serijsko vgrajeno merilo z izmetnim koritom za drva. Merilna naprava omogoča nastavitev dolžine žaganja drv po želji stranke do največje dolžine 50 cm.
Merilno ni umerjeno s strani pooblaščene organizacije.

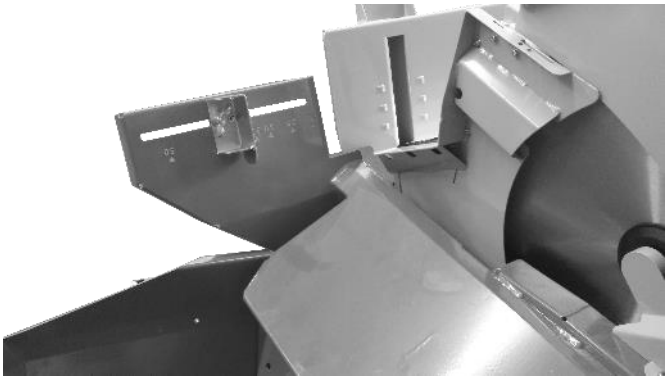

6.5 Zagon

Najprej pripravite transportni trak v delovni položaj.
Najprej je potrebno pripraviti stabilizacijske nogice traku, da je trak stabilen i ni nevarnosti prevrnitve.
Izvlečemo teleskopske nogice traku in postavimo na skrajni zunanji rob. S tem omogočimo stabilnost traku tudi pri najbolj iztegnjenem transportnem traku.



Potem raztegnete transportni trak s pomočjo hidravlike iz transportnega v delovni položaj.
Glej sliko spodaj, komandna ročka na desni strani – desni piktogram.

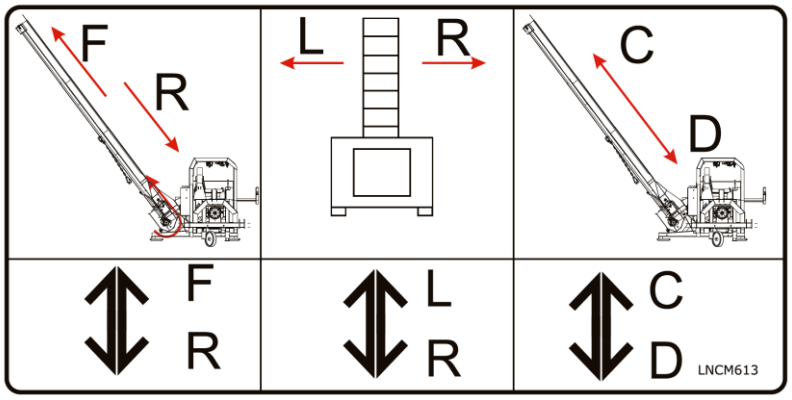

FUNKCIJE OD LEVE PROTI DESNI

VKLOP/IZKLOP POGONA TRANSPORTNEGA TRAKU

POMIK TRAKU LEVO/DESNO ZA CELOTEN TRANSPOTNI TRAK (UPORABITI SAMO PRI IZTEGNJENEM TRAKU)

NARAZEN/SKUPAJ SESTAVA TRANSPORTNEGA TRAKU V DELOVNI POLOŽAJ/TRANSPORTNI POLOŽAJ.

Ob tem pazite, da ima trak pravilen nagib, da se pri raztegovanju kje ne more ujeti transportni trak! Lahko pride do poškodbe in trganja traku! Paziti na višinske ovire. Primeren naklon za delovanje transportnega traku 30°<α<45°.



Nagib traku se izvaja s pomočjo vmesne ročke – glej sliko zgoraj – srednji piktogram.

Ko je trak lepo napet, vizualno preverite, če je vse v redu za nadaljevanje dela.

Napravite še poskusni zagon transportnega traku. V kolikor se pojavijo težave, takoj prekinite operacijo in preverite kje je nastala težava (ujetje traku, ujetje ploščice) in jo odpravite.

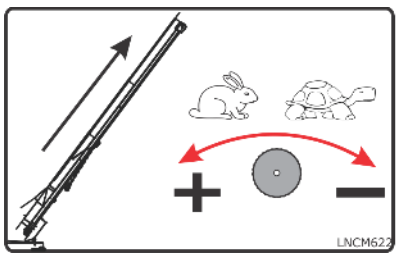

Stroj ima tudi možnost reguliranja pomika hitrosti transportnega traku.
Poleg piktograma, slika desno, je regulator pretoka olja, s katerim dosežemo regulacijo hitrosti.

Pred pričetkom dela preverite smer vrtenja žaginega lista. Glej nalepljeno puščico na zaščiti lista – smer vrtenja.

V primeru potrebe po zaustavitvi v sili, pritisnite rdečo gobico! Glej sliki spodaj (gobica je samo pri pogonu STEL, gobica z mehanizmom sklopke pri pogonu STR in STR+EL).





7. PRIPRAVA IN DELO Z ŽAGO S TRANSPORTNIM TRAKOM

Žaga s transportnim trakom je konstruirana tako, da jo lahko uporablja le ena oseba hkrati. Na stroju ne smejo nikoli delati dve ali več oseb! Neupoštevanje navodila za uporabo oz. napotkov lahko vodijo do poškodb in tudi do smrtne nevarnosti upravljavca.

⚠ **Varnostne napotke posredujte vsem osebam, ki delajo na stroju!**

Pomembno je, da so vsi uporabniki primerno poučeni o uporabi, nastavljanju in upravljanju previsne krožne žage. Uporabnik mora biti seznanjen o faktorjih, ki vplivajo na izpostavljenost hrupu (kot so žagini listi, ki so konstruirani posebej za to, da zmanjšajo emitirani hrup, pa tudi o vzdrževanju žaginega lista in previsne krožne žage).

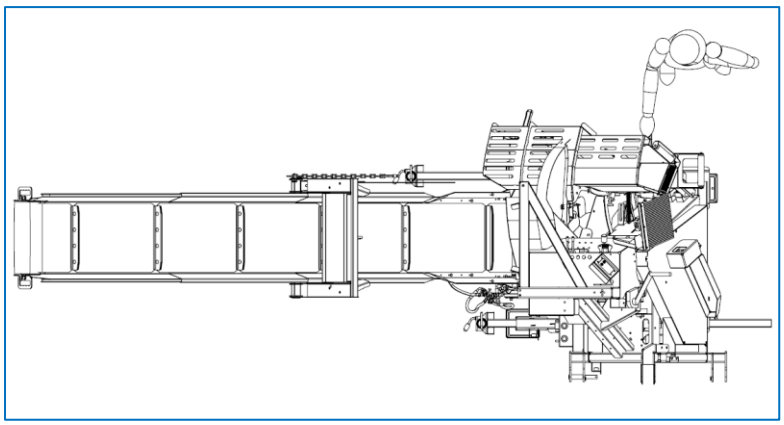

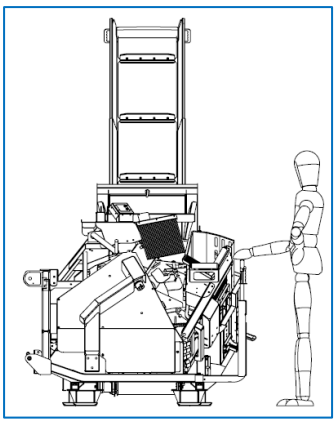

Slike zgoraj kažejo, kje naj stoji uporabnik med delom (delovni položaj)! Poleg tega mora biti uporabnik poučen o faktorjih, ki vplivajo na eksplozijo prahu. Uporabnik mora dobro poznati vrsto materiala, ki se ga žaga. Pomembno je tudi, da uporabnik ve, kje je izmet prahu in ostalega odpada, tako da lahko ukrepa (sesalnik na mestu nastanka) in namenska nastavitev sesalnih pokrovov, deflektorjev, lovilnikov ostružkov.

⚠ **Pri delu nosite zaščitna očala, dihalno zaščito, varnostno obutev, slušno zaščito in tesno prilegajočo se delovno obleko!** Poleg tega pred delom odložite nakit, prstane in ročne ure.

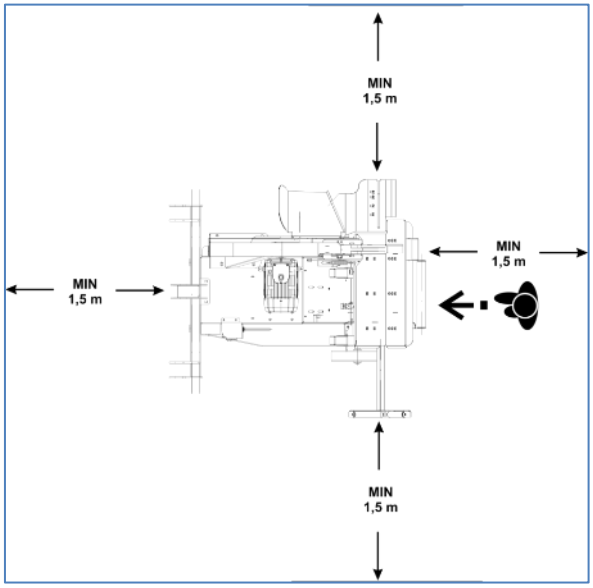

Pazite, da je stroj postavljen na ravna tla s trdo podlago in je stabilen. To pomeni, da je podlaga ne drsljiva, brez tresljajev ter stabilna. Poskrbite, da so tla okoli stroja brez odpadkov, kot so ostružki in odrezani obdelovanci. Vse zaščitne in varnostne priprave morajo biti montirane na žagi.
Poleg tega je treba poskrbeti za zadostno osvetlitev.
Pred zagonom stroja opravite preverjanje funkcij.
Po prvih 3 obratovalnih urah pričvrstite vse matice in vijake, nato vsakokrat po 25 obratovalnih urah.
Preverite omrežne priključne kable, ne uporabljajte poškodovanih priključnih kablov. Poskrbite, da se napravi, ki je priključena na omrežje, ne bodo približevali otroci. Oseba, ki upravlja stroj, mora biti stara najmanj 18 let, vajenci najmanj 16 let, vendar le pod nadzorom (pozor, upoštevajte nacionalne predpise). Upravljavec naj bo pri delu zbran in se ne sme pustiti motiti med delom.

Stroj se sme zaradi manjkajočih sesalnih priprav za odvajanje prahu uporabljati le na prostem in ne v zaprtih prostorih (nevarnost zaradi lesnega prahu). V nasprotnem je potrebno na krožno žago namestiti sesalno napravo, ki ustreza standardu EN 12779:2004. Upoštevajte iztek orodja- žagnega lista. Redno skrbite za čisto delovno okolje. Mesto upravljanja stroja naj bo brez lesnih odpadkov in drugih okoli ležečih delov.
Na žago nameščajte samo nabrušene žagine liste brez razpok in brez drugih deformacij (zvit žagni list ni primeren).

⚠ **Nikoli ne odstranjujte ali kako drugače spreminjajte varnostnih naprav na stroju (stikalo z električno zavoro, zaščitni pokrov žagnega lista)!**

⚠ **Nikoli ne pustite delovati stroja brez nadzora!**

⚠ **Pred vsako uporabo preverite stanje krožne žage in predvsem stanje zaščitnega pokrova žaginega lista in stanja žaginega lista! V primeru poškodb, pokličite servis ali zamenjajte žagni list z novim! Ne upravljajte žage, dokler niso napake odpravljene.**

Za odpravljanje motenj ali odstranjevanje ukleščenih lesenih kosov zaustavite stroj. To napravite tako, da pritisnete tipko 0 in izvlecite omrežni vtič (pri električni žagi) ali zaustavite traktor in odklopite kardansko gred (pri kardanski žagi)!

⚠ **Previdno pri delu: nevarnost poškodb za prste in roke zaradi vrtečega se rezalnega orodja.**

Treske ter žagovino je treba sproti odstranjevati iz stroja v skladu z zahtevami, da se ne ovira varnosti na delovnem mestu. Odvod žagovine mora biti prost. Ko se napravi večji kup žagovine pod listom, ga odstranite, ker lahko v nasprotnem zobje žagnega lista pričnejo metati žagovino nazaj. Le-teh se v bližini žaginega lista ne sme odstranjevati z roko.

⚠ **Med delom nikoli ne segajte v bližino žagnega lista. Če je potreba po odstranitvi kakšnega lesenega odžaganega dela ali treske, napravite to pri zaustavljenem stroju.**

Pri žaganju krivega lesa, mora biti kriva stran usmerjena proti reži žaginega lista, da se prepreči prevrnitev in zataknite lesa med postopkom rezanja. S trdnim pritiskom prevesne mize proti žaginemu

listu je motor močneje obremenjen. Zaradi tega se lahko les v žaginem listu zagozdi (nevarnost preobremenitve motorja!)
Instalacije, popravila in vzdrževalna dela na električnih instalacijah smejo izvajati le strokovnjaki.
Ob zapuščanju delovnega mesta izklopite motor - **izvlecite omrežni vtič!**
Uporabiti se smejo le žagni listi, ki so narejeni v skladu s standardom EN 847-1:2005+A1:2007.



⚠ **Potrebno je izvajati ukrepe za čiščenje, servisiranje in redno odstranjevanje ostružkov in prahu, zaradi preprečevanje nevarnosti požara.**

⚠ **Previdno pri delu s transportnim trakom!**
Pri delu je potrebno vedno računati, da lahko iz traku nenadzorovano padejo obdelovalni deli lesa. Nevarno in prepovedano se je zadrževati v bližini traku.

⚠ **Med delom nikoli ne segajte v območje lijaka transportnega traku!**
V primeru čiščenja tresk in ostalih lesenih delov je potrebno najprej zaustaviti vir pogona krožne žage in zaustaviti delovanja traku. Po tem se lahko izvede čiščenje in odstranjevanje tujkov!

⚠ **žaga s trakom se lahko uporablja samo na prostem!**

8. VZDRŽEVANJE

8.1 Zavora s sklopko

Zavora je del varnostnega sistema, zato je potrebna periodična kontrola. Zavoro je potrebno testirati vsaka 2 meseca ali vsakih 100 ur- kar je prej. Žago je potrebno priklopiti na pogon in jo pustiti delovati. Nato pritisnite rdeč gumb za izklop v sili. Žagni list se mora zaustaviti v manj kot 10 sekundah. V kolikor je rezultat OK, se lahko žaga uporablja naprej. V nasprotnem, pa je potrebno popravilo/servis zavore ali sklopke. Obrnite se na pooblaščeni servis!

8.2 Jermenski prenos

Na vsakih 100 ur je potrebno namazati z mastjo ležaje glavne žagne osi.

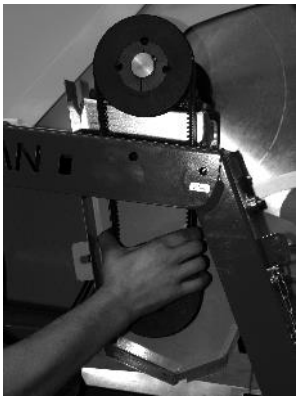

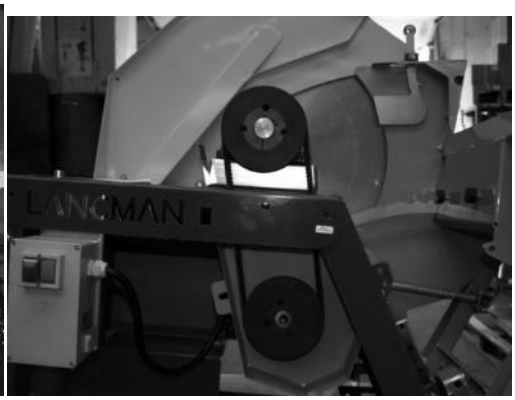



Vsakih 100 delovnih ur preverite napetost jermena. Napetost jermena preverite tako, da jermen primete z roko in naj ima manj kot 30 mm zračnosti (od osnovne osi poti jermena +/-15 mm. Glej sliko levo.

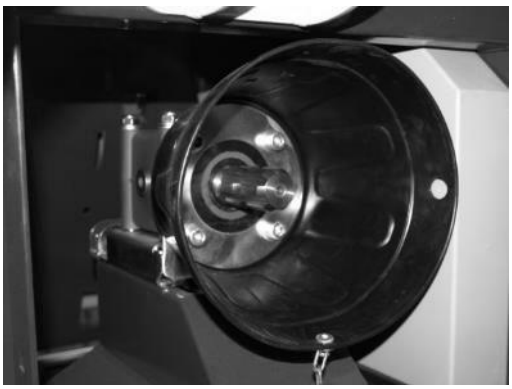

8.3 Kotni prenos kardanskega pogona, model STR, in STR+EL

Po opravljenih prvih 250 urah, zamenjajte olje v pogonu/kotnem prenosu žage. Uporabljajte olje SAE 90, nato menjajte olje vsakih 1.000 ur oz. najmanj na pet let.
Olje s starostjo izgublja viskoznost in s tem slabša mazanje.
Staro olje odložite med ustrezne odpadke na posebnem odlagališču. Odpadno olje ne sodi med komunalne odpadke.

8.4 Hidravlični sistem

- Pred vsakim delom preverite stanje hidravlične napeljave (cevi). Posebej bodite pozorni na morebitne mehanske poškodbe. Poškodovana hidravlična cev lahko pod visokim tlakom poči in olje brizga ven, kar je zelo nevarno!
- Maksimalna količina olja ustreza ko je leča za nivo olja polna.
- Ko je olje na oljekazu na višini 60% ustreza minimalni količini olja.
- V tem primeru takoj dolijte zadostno količino olja.
- Za dolitje olja odvijte čep rezervoarja in s pomočjo ustreznega lijaka nalijte/dolijte olje.

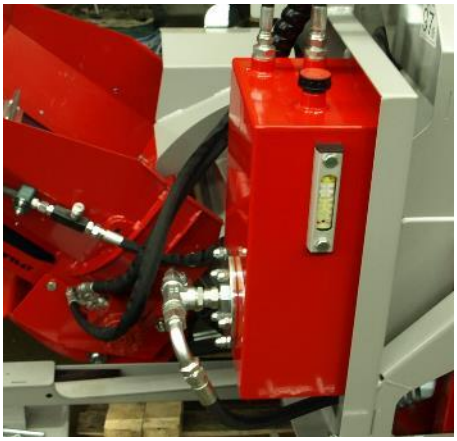

8.5 Olje v hidravličnem sistemu - menjava

Opozorilo! Uporabljeno olje odstranite v skladu z okoljevarstvenimi predpisi. Preverite veljavne okoljevarstvene predpise. Opomba: Pred menjavo olja mora biti transportni trak v transportnem položaju – pospravljen skupaj.

Prva menjava olja naj bo po 250 urah dela na žagi s transportnim trakom, vsaka naslednja pa na vsakih 1.000 ur ali najmanj 1 × na

mesecev.

1. Odvijte čep na rezervoarju.
2. Pripravite posodo za odpadno olje za ca 20 l in jo postavite pod čep na dnu rezervoarja. Odvijte magnetni čep na dnu rezervoarja in ga pred ponovnim nalivanjem očistite.
3. Spustite ven staro olje. Vrnite čep na dno rezervoarja in ga zatesnite s tesnilno maso. V rezervoar nalijte novo olje kvalitete, kot je opisano pod točko 4 **(glej tehnične podatke krožne žage s trakom)** oz. toliko, da sega olje do nivoja oljekaza.

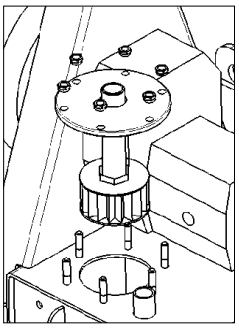

8.6 Vzdrževanje oljnega filtra – model STR, STEL in STR+EL

Oljni filter preglejte in zamenjajte prvič pri prvi menjavi olja. Možno je, da najdete aluminijaste ostružke, ki nastanejo med/pri delovanju črpalke.
Filter zamenjajte po 1.000 urah oz. prej, če odkrijete mehanične poškodbe ali luknje.

8.6 Ostali deli

Zglobne dele pri previsni krožni žagi po potrebi narahlo naoljite.

8.7 Žagni list

Upravljavec mora izbrati le žagine liste, ki so po premeru in debelini primerni za stroj glede na tip stroja. Opisano v tehničnih podatkih stroja.
Uporabiti se smejo le žagni listi, ki so narejeni v skladu s standardom

EN 847-1:2005+A1:2007.
Pri tem je potrebno paziti, da ima žagni list dovoljene maksimalne obrate 2000 obratov/minuto! *Upoštevajte maksimalno število vrtljajev žaginih listov!*

POZOR:
Premer žaginega lista se sme z brušenjem zmanjšati za največ 5 %!
Pred vsako uporabo žage preverite žagin list. Uporabljajte le dobro nabrušene in razperjene žagine liste. *Ostro nabrušen žagin list povečuje delovno zmogljivost in zmanjšuje nevarnost udarca nazaj. Spet slabi oz. topi žagini listi zahtevajo veliko porabo moči in lahko vodijo do preobremenitve motorja.*

Če žagin list ni dovolj oster, lahko hitro pride do pregrevanja. Dovolj zgodaj ga zamenjajte z nabrušenim žaginim listom.
Zaradi pregrevanja lahko v žaginem listu nastanejo razpoke. Razpokane žagine liste je treba zamenjati.

Žagin list pred rjo zaščitite z rahlim maščenjem ali oljenjem.

⚠ **Žagni listi na stroju so narejeni iz trde kovine. Pri delu NE SMEJO v lesu tičati niti žeblji niti drugi trdi predmeti. Pri žaganju se lahko odlomijo ploščice na vidia listu ali kako drugače poškodujejo zobi žagnega lista.**
⚠ **Žagin list ni konstruiran za tovrstno uporabo. Ob neupoštevanju tega napotka, so garancijski zahtevki neupravičeni!**

8.8 Pritrditev žaginega lista na vreteno

Za pritrditev žagnega lista uporabljajte vedno originalno prirobnico žage (kot jo je predpisal proizvajalec)!
Če je premer vretena manjši kot premer izvrtine žaginega lista, je treba za premostitev razlike uporabiti prirobnične puše, ki jih predvideva proizvajalec. Ohlapni vmesni obročki ali puše niso primerni.

8.9 Menjava žaginega lista

Krožno žago izklopite iz pogona (izvlecite omrežni vtič ali izklopite kardansko gred).
Odvijte in snemite vijake zaščitnega pokrova (4 vijaki).

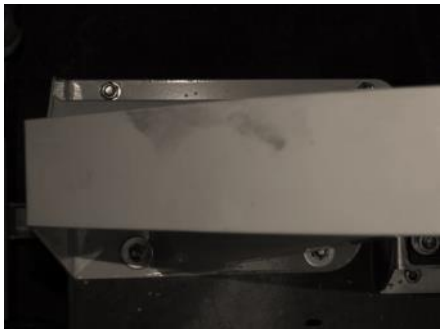

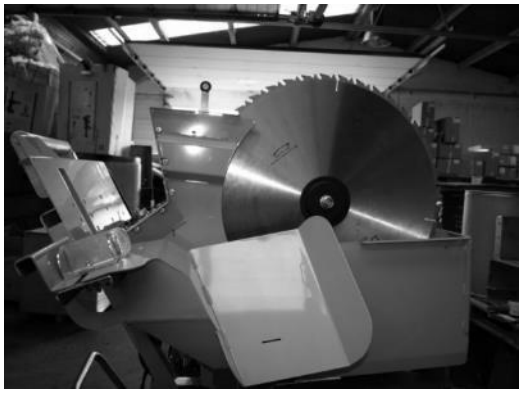

Odstranite zaščitni pokrov žagnega lista.



Vzemite priložena ključa št. 48 in 30. S ključem 48 fiksirajte matico prirobnice (s tem fiksirate žagni list), nato s ključem št. 30 odvijačite matico, ki je vpeta v os pogona žagnega lista. Matico odvijete do konca, odstranite prirobnico žaginega lista. Nato odstranite žagni list s snemanjem. Žagni list vedno držite z obema rokama. ***Pri odstranjevanju in nameščanju žagnega lista obvezno uporabljajte ustrezne zaščitne rokavice, da preprečite ureznine!***

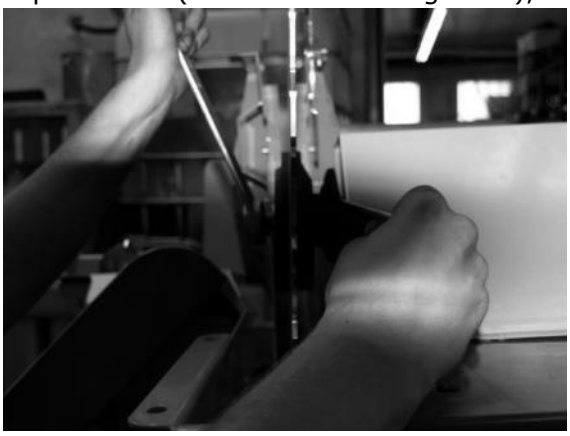

Pred vstavljanjem nabrušenega žaginega lista, le-tega preglejte glede razpok ali drugih poškodb (preizkus zvena)! Nov žagin list vstavite v obratnem zaporedju, čvrsto pritrdite matico na os žagnega lista tako, da si pomagate z držanjem prirobnice s ključem 48. Pri tem pazite, je zaščita žaginega lista pozicionirana tako, da previsna miza in deli na njej tečejo gladko pri gibih in ne povzročajo stikov (trkov)!

9. TRANSPORT

Pri transportiranju žage, previsni del žage zaprite z obstoječim aretirnim mehanizmom (glej slika desno).



Transportni trak pospravite v transportni položaj, kot kaže slika spodaj.



Žaga s trakom se lahko transportira samo priključena na traktor.

Pri transportu na cesti upoštevajte cestno prometne predpise. Največja dovoljena hitrost je 25 km/h.

V primeru, da ste s priključkom zasenčili luči na traktorju (vlečnem vozilu), morate na skrajni zadnji del stroja namestiti montažne luči (npr. Magnetne luči, luči na aluminijasti palici…)

10. NAPOTKI PRI TEŽAVAH

Kaj je lahko vzrok, če

… se motor ob vklopu ne zažene?	Električni priključek ni izveden natančno. Kabel je poškodovan. Avtomatična varovalka se je sprožila oz. je preslabo zavarovana. Motor je še v fazi ohlajanja. Kontaktni upor na kontaktih vtiča.
… se motor po kratkem času delovanja izklopi?	Žagin list je top-nenabrušen. Žagin list ni razperjen. Kabel ima premajhen presek. Kabel je predolg. Motor je pregret. Ena izmed tokovnih faz ni priključena pravilno.
… se material za žaganje kadi?	Žagin list je montiran narobe. Žagin list je top-nenabrušen. Smer vrtenja je napačna (obrnite fazo).
… je zmogljivost žaganja slaba?	Top-nenabrušen žagin list! Žagin list ni zadostno razperjen! Žagin list je obložen s smolo!

11. DELI PODVRŽENI OBRABI

Deli, ki so pri krožni žagi podvrženi obrabi, štejejo:

- aluminijasti deli v previsni mizi žage,
- jermeni krožne žage,
- obraba in poškodovanje žaginega lista,
- hidravlično olje, sesalni filtri.

Deli, ki so podvrženi obrabi, so izključeni iz garancije.

12. HIDRAVLIČNE IN ELEKTRIČNE SHEME

12.1 Hidravlična shema LANCMAN SAF 707 STR, STEL, STR+EL

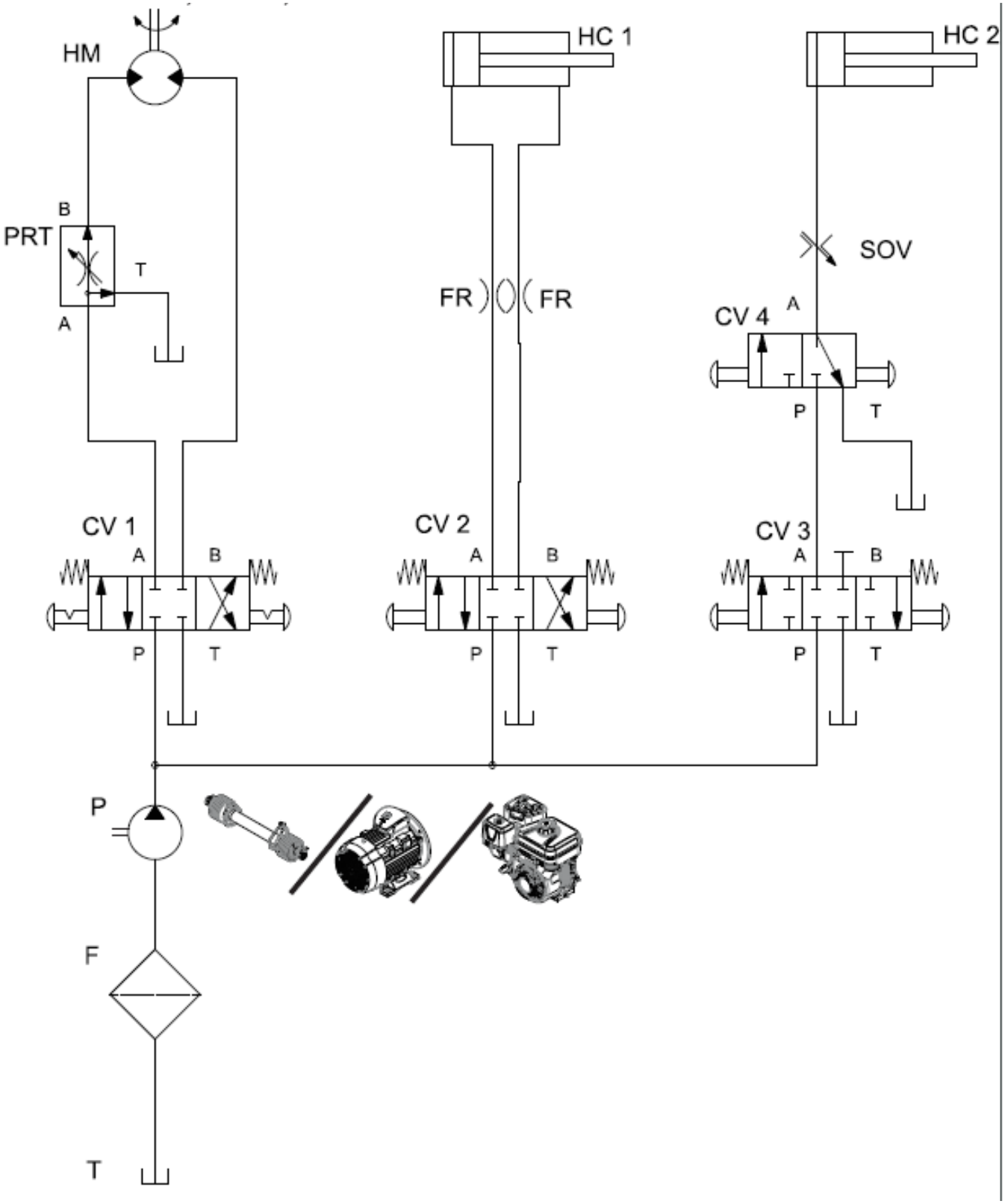

12.2 Električna shema LANCMAN SAF 707 STEL

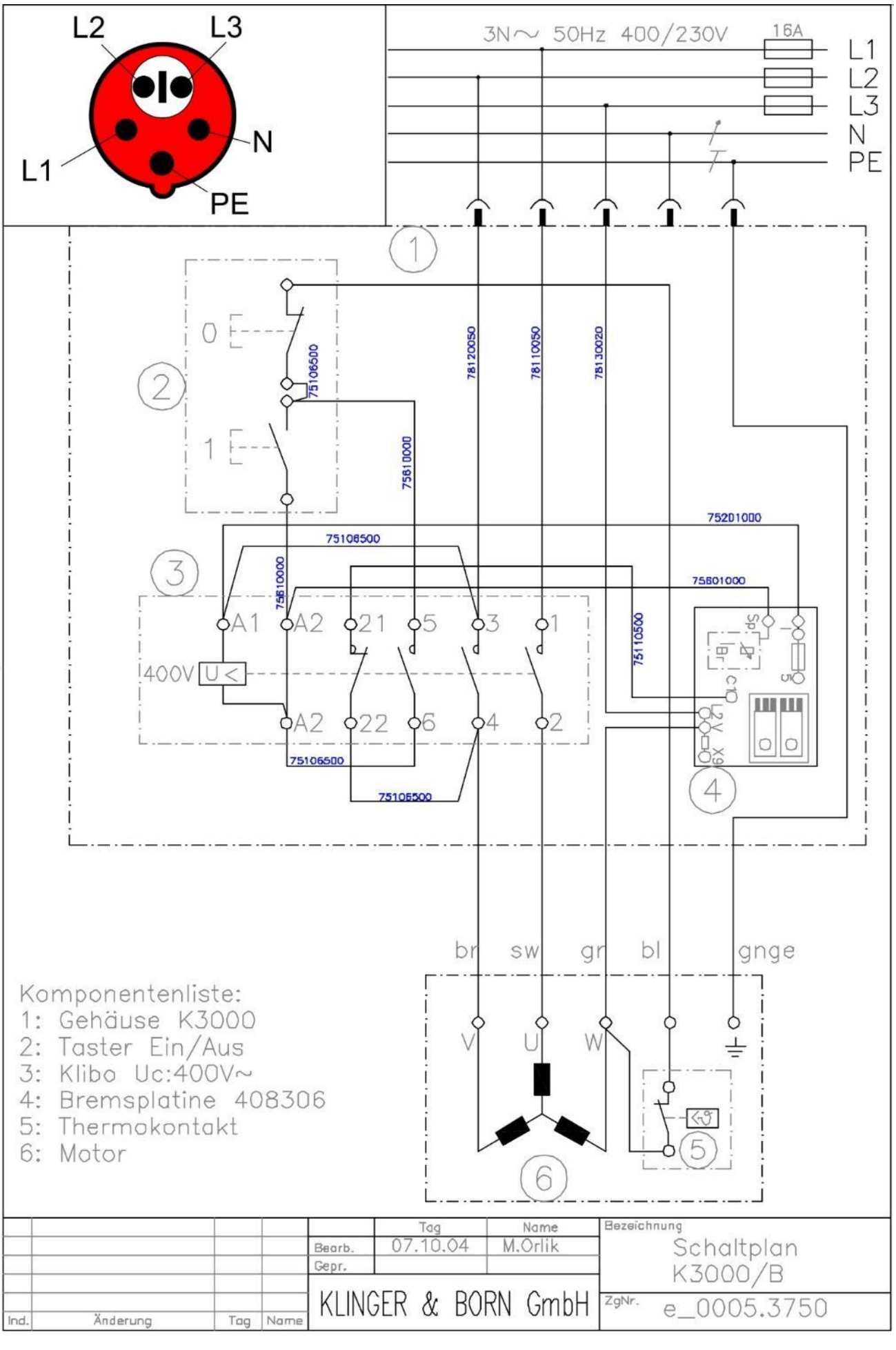

12.3 Električna shema LANCMAN SAF 707 STR+EL

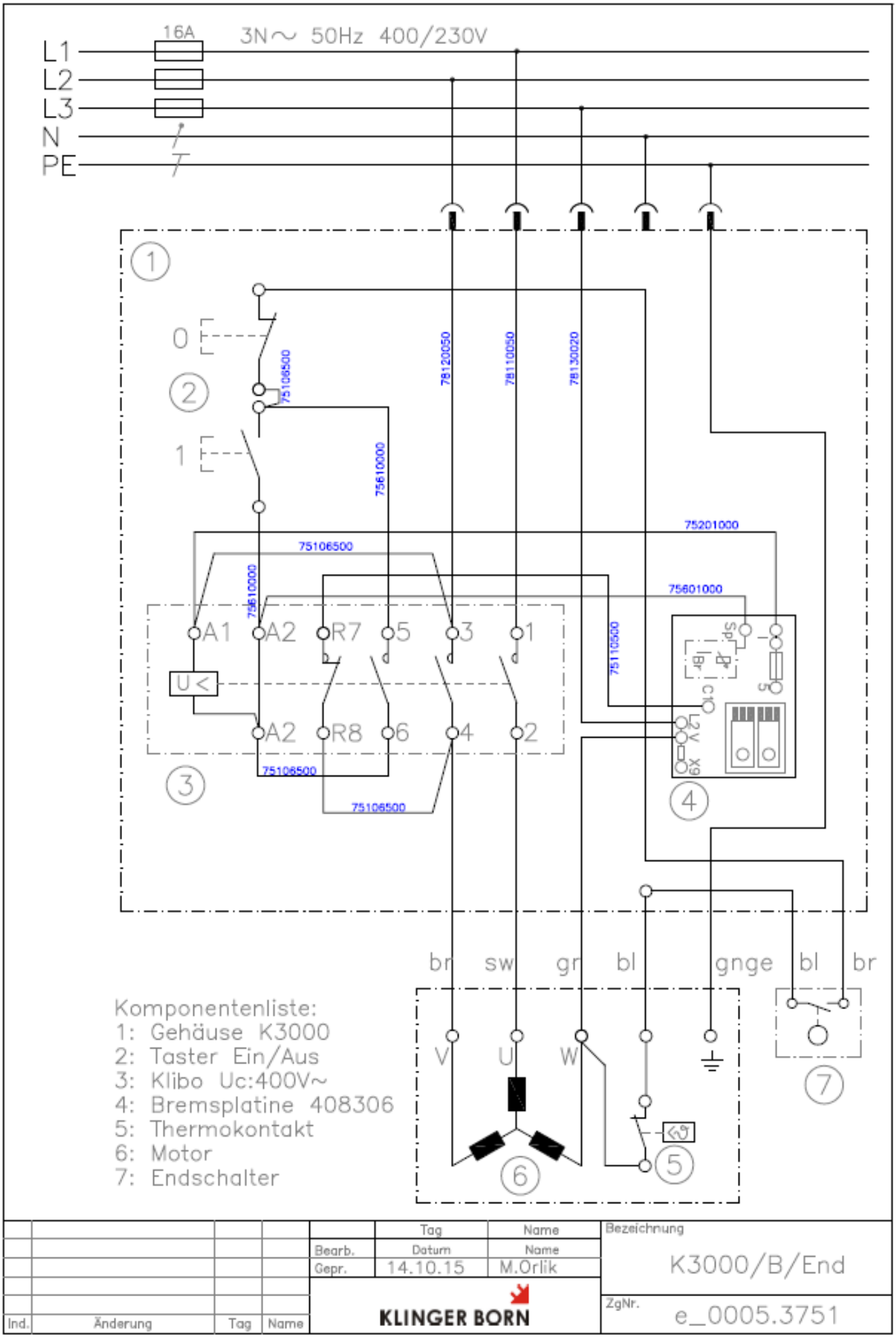

13. SESTAVNI DELI KROŽNE ŽAGE

TIP: ŽAGA KROŽNA LANCMAN S TRAKOM SAF 700 STR
ŽAGA KROŽNA LANCMAN S TRAKOM SAF 700 STEL

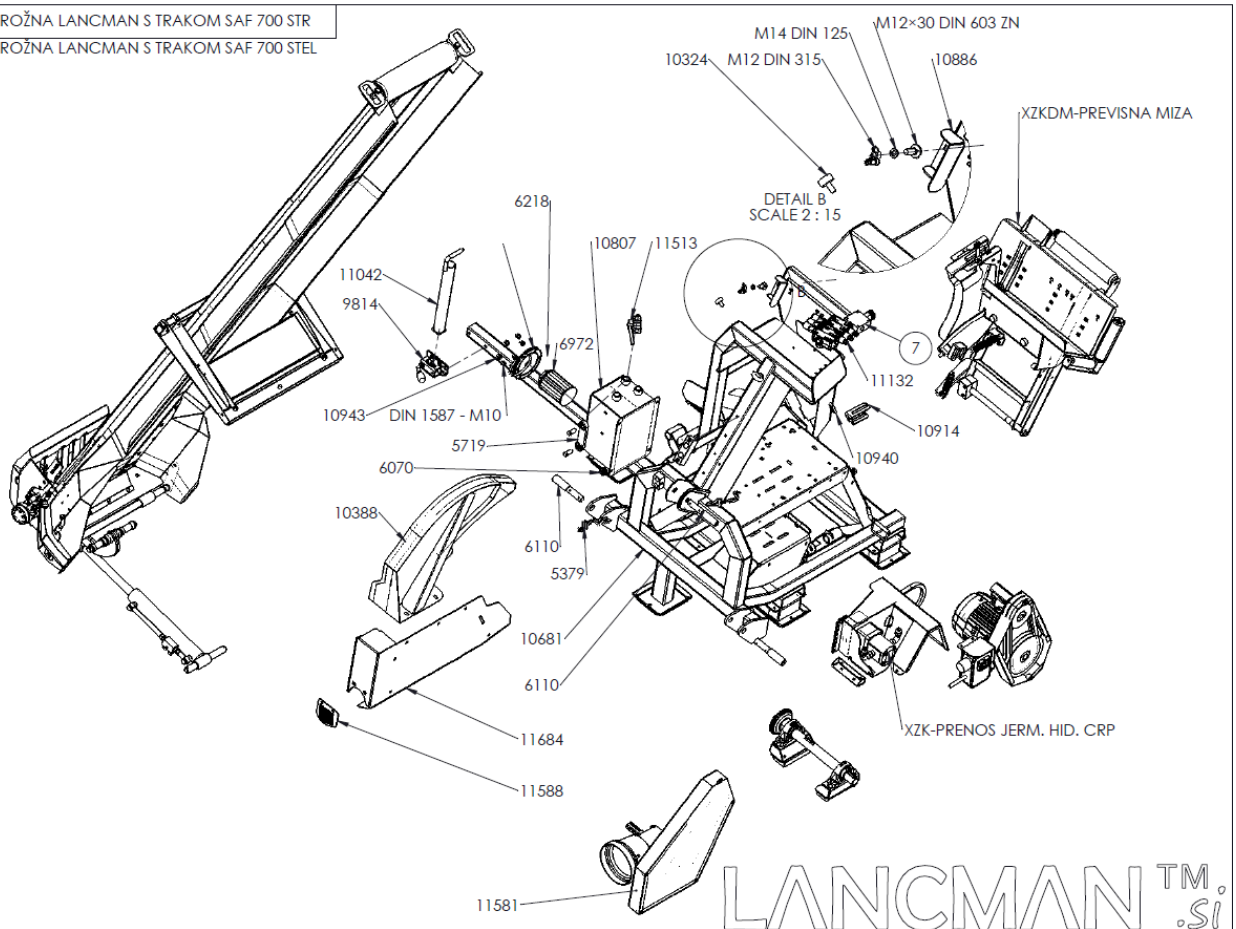

LANCMAN TM .si

DATUM: 17.1.2015 | STRAN: 2 OD 11

TIP: ŽAGA KROŽNA LANCMAN S TRAKOM SAF 700 STR
ŽAGA KROŽNA LANCMAN S TRAKOM SAF 700 STEL

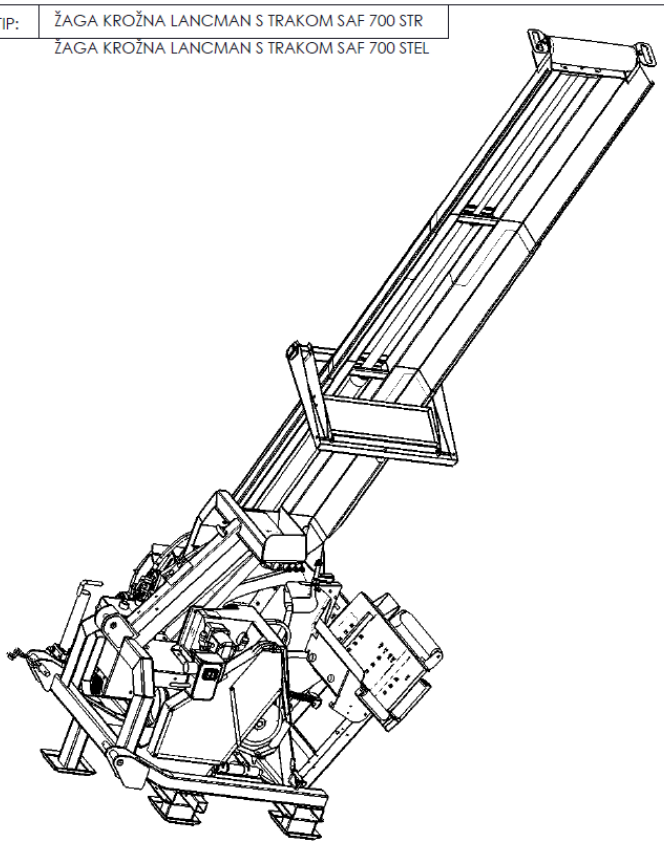

ŽAGA KROŽNA LANCMAN S TRAKOM SAF 700 STR

ITEM NO.	PART NUMBER	IDENT	QTY.
1	XZKTRP-PODVOZJE SESTAVA	10681	1
2	SORNIK ZA TRAK PRILKJUCEK 25×19×180	6110	1
3	XZKTR-ZASCITA SP. DEL SESTAVA	11684	1
4	XC31-PRIROBNICA POG. SKLOPA sestava	11588	6
5	XZK-ZGORNJI DEL ZAŠCITE LISTA KROŽNE ŽAGE LANCMAN VARJENO	10388	4
6	SORNIK ZA TRAK.PRIKLJUCEK 28×22×180	6105	2
7	CEP - IZPUST OLJA MAGNETNI G3/4"	6070	1
8	OLJEKAZ IN TEMP.MP LO5.127TE	5719	3
9	MATICA ZN M10 DIN 1587 KLOBUCASTA	6518	6
10	XZKTRP-CEV PODALJŠEK STAB.	10943	2
11	PRIJEMALKA - KLEMA VLECNEGA DROGA PR 74 VKT 60	9814	2
12	XZKTR-NOGA PODPORNA sestava	11042	2
13	XC10SL-PRIROBNICA FILTRA 1	10244	1
14	O-RING FI117,07X3,53	6218	1
15	FILTER SESALNI 90MIC 1" FI100X143	6972	1
16	XZKTR-REZERVOAR SESTAVA	10807	1
17	VENTIL DELILNI ROCNI 3/8"	11513	1
18	GUMI BLAŽILEC 30×15 MM/ENOSTRANSKI NAVOJ M8×25	10324	1
19	MATICA KRILATA M12 DIN 315	7425	1
20	PODLOŽKA ZN M14 RAVNA DIN 125	6275	1
21	VIJAK POLKROŽNI S 4KOT ZATIKOM M12×30 DIN 603 ZN	7424	1
22	XZK-PLOŠCA ZA ID OMEJEVALEC 3mm	10886	1
23	VENTIL USMERJEVALNI WALVOIL SD5/3-P (KG3-120)/18L/111Lx2/AET	11132	1
24	XZK-NOSILCEK V.3mm	10914	1
25	XZKDM-VODILO PLASTIKA OG.	10940	1

LANCMAN TM .si

DATUM: 17.1.2015 | STRAN: 3 OD 11

TIP:	XZK-POGON EL. MOTOR JERM PRENOS LEVI_1

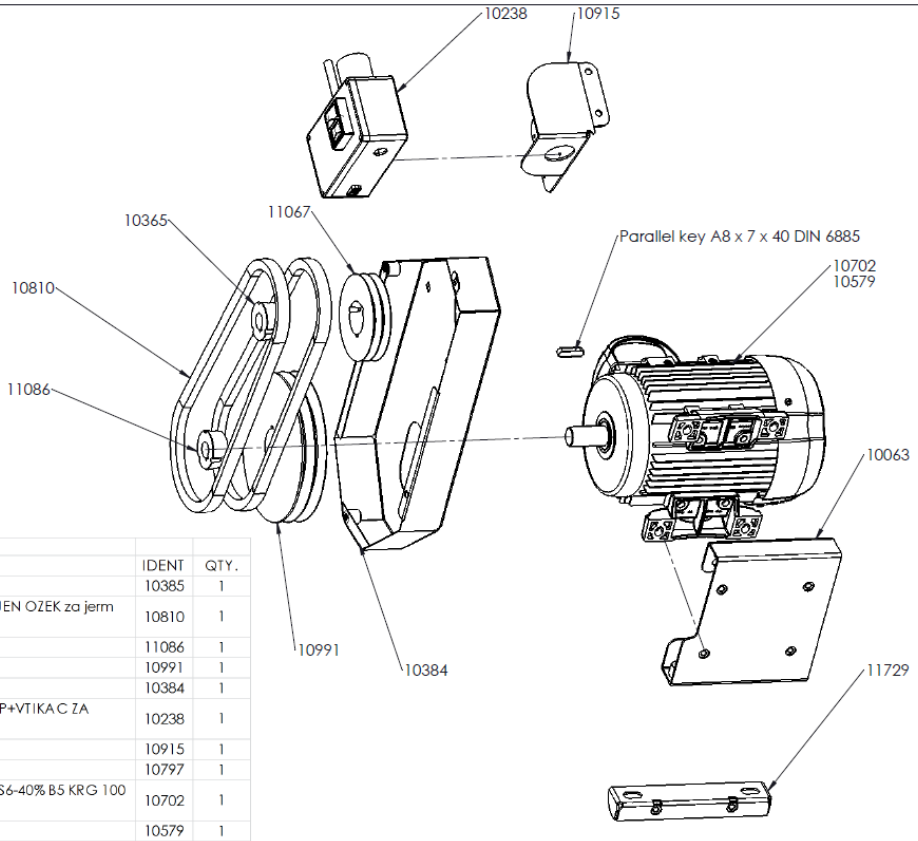

	XZK-POGON EL. MOTOR JERM PRENOS		
ITEM NO.	PART NUMBER	IDENT	QTY.
1	XZK-ZAŠCITA ZA JER del.6 1mm	10385	1
2	XZK-JERMEN KLINASTI 13×1100 SPODAJ OZOBLJEN OZEK za jerm prenos 160/125	10810	1
3	XZK-PUŠA TL 2012/28	11086	1
4	XZK-JERMENICA DVOJNA SPA 160-02 / 2012	10991	1
5	XZK-ZAŠCITA ZA JER del.5 1mm	10384	1
6	STIKALO EL. 400V/5.5kW/10.5 A ZAŠCITA+IZKLOP+VTIKAC ZA ŽAGO LANCMAN	10238	1
7	XZK-NOSILEC S P.3mm	10915	1
8	MOZNIK 8×7×32 FORM A DIN 6885 Ck 45	10797	1
9	ELEKTROMOTOR 5.5 kW/400V/1350 OBR. B3/B5 S6-40% B5 KRG 100 L2-4	10702	1
10	ELEKTROMOTOR 7.5 KW/400V /S6-40%/B3/IP55	10579	1
11	XZK-NOSILEC Z NAPENJALCEM MOTORJA ZA KROŽNO ŽAGO - CINKAN	10063	2
12	XZK-PLOSICA OJ. ZA VIJ. POG. sestava	11729	2
13	XZK-JERMENICA DVOJNA SPA 125-02 / 1610	11067	1
14	XZK-PUŠA TL 1610/35	10365	1

	DATUM: 17.1.2015	STRAN: 4 OD 11

TIP:	XZK-POGON KARDAN+JERMENICE+OS

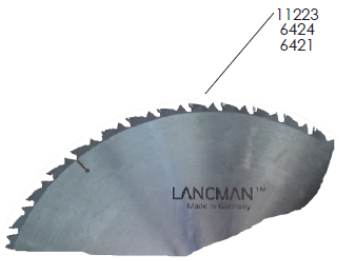

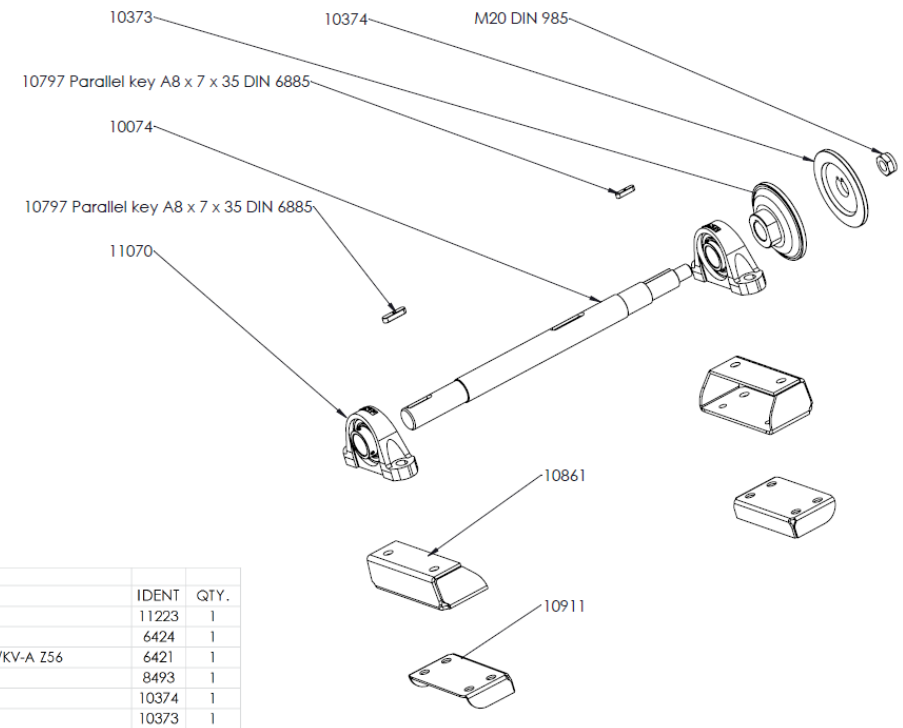

	XZK-POGON KARDAN+JERMENICE+OS		
ITEM NO.	PART NUMBER	IDENT	QTY.
1	LIST ŽAGNI FI 700/30/VIDIA/HM-SWZ/Z-84	11223	1
2	LIST ŽAGNI FI 700/30/VIDIA/HM-LFZ/Z-42	6424	1
3	LIST ŽAGNI FI 700/30/×3.2/KROM-VANADIUM/KV-A Z56	6421	1
4	MATICA ZN M20 SAMOVAROVALNA DIN 985	8493	1
5	XZK-PRIROBNICA KOV125 DEL2	10374	1
6	XZK-PRIROBNICA KOV 125 DEL1	10373	1
7	MOZNIK 8×7×32 FORM A DIN 6885 Ck 45	10797	1
8	XZK-OS ZA JKP V2	10074	1
9	MOZNIK 8×7×32 FORM A DIN 6885 Ck 45	10797	1
10	LEŽAJ Z OHIŠJEM UCP 207 JIB	11070	2
11	XZK-NOSILEC LEZAJA 5mm	10861	2
12	XZK-OJACITEV LEZAJA 3mm	10911	2

	DATUM: 17.1.2015	STRAN: 5 OD 11

TIP: XZKTR-TRANSPORTNI TRAK TT450 + komponenete

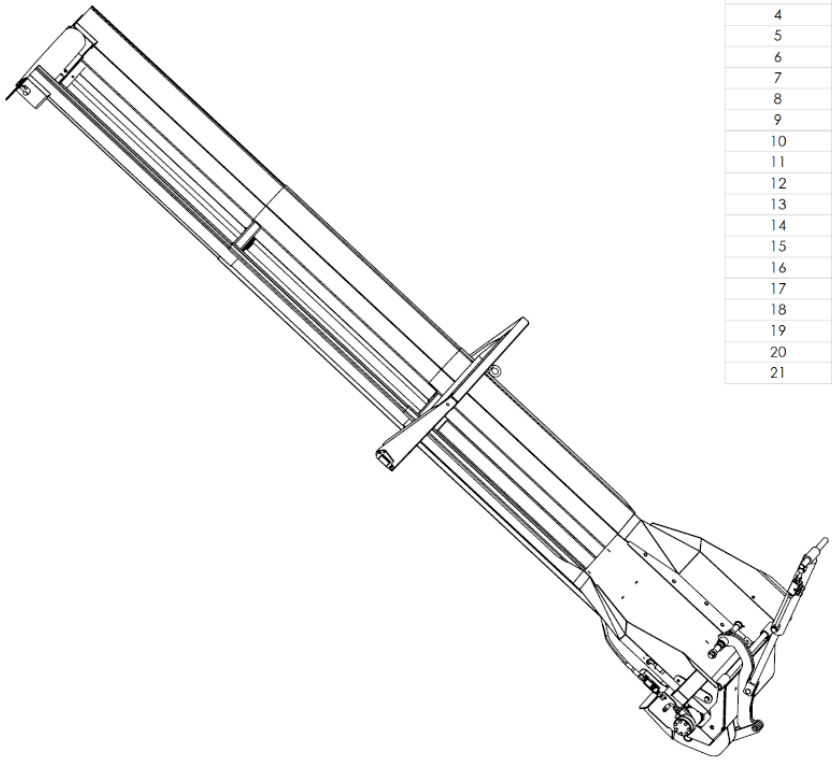

XZKTR-TRANSPORTNI TRAK TT450 + komponenete			
ITEM NO.	PART NUMBER	IDENT	QTY.
1	XZKTR-MRZA ZASCITNA DEL2 V2 2mm	11541	1
2	XZKTR-NOSILEC MR KR1 V2 2mm	11540	2
3	GUMI BLAŽILEC 30×15 MM/ENOSTRANSKI NAVOJ M8×25	10324	2
4	XKZTR-TRANSPORTER TAJFUN TT 403	10757	1
5	XC32-DRSNI LEŽAJ ZA DVIŽNO MIZO FI24/30×20	10013	24
6	XZKTR-OS PRECNA fi24x735	10944	2
7	XZKTR-PLOSCICA DM1 sestava	11007	1
8	XZKTR-SORNIK ZA CILVZ fi24x290 St 37-2 S.V.	11046	1
9	XZKTR-ZASCITA ZA DRVA PAD. 5mm	11102	1
10	#N/V	11736	1
11	XZKTR-PODLOZNA PLOSCA ZA DRVA PAD. 3mm	11580	1
12	XZKTR-NOSILEC TRAKA SESTAVA	10806	1
13	XZKTR-PLOSCICA DM sestava	11008	1
14	XZKTR-SORNIK ZA CILPOV fi24x240 St 37-2 S.V.	11045	1
15	XZK-CEV HIDRAVLICNA FI12X40 S PRIKLJ. B3/8 (R1160)	11569	1
16	X-REDUCIRNI PRIKLJUCEK 3/8"-3/8" z 1mm IZVRTINO	10320	2
17	XZK-VIJAK VOTLI 3/8 (G-720B-06)	11570	1
18	XZK-VIJAK VOTLI 3/8 (G-720B-06)	11570	1
19	XZK-CEV HIDRAVLICNA FI12X300 S PRIKLJ. B3/8 (R1271)	11568	1
20	XZK-VENTIL HIDRAVLICNI BLOKIRNI 3/8-12L (VBPDE 3/8L 2)	11572	1
21	XC32-CILINDER DM50-30-311,5 SZI	9871	1

LANCMAN TM .si

DATUM: 17.1.2015 | STRAN: 7 OD 11

TIP: XZKTR-TRANSPORTNI TRAK TT450 + komponenete

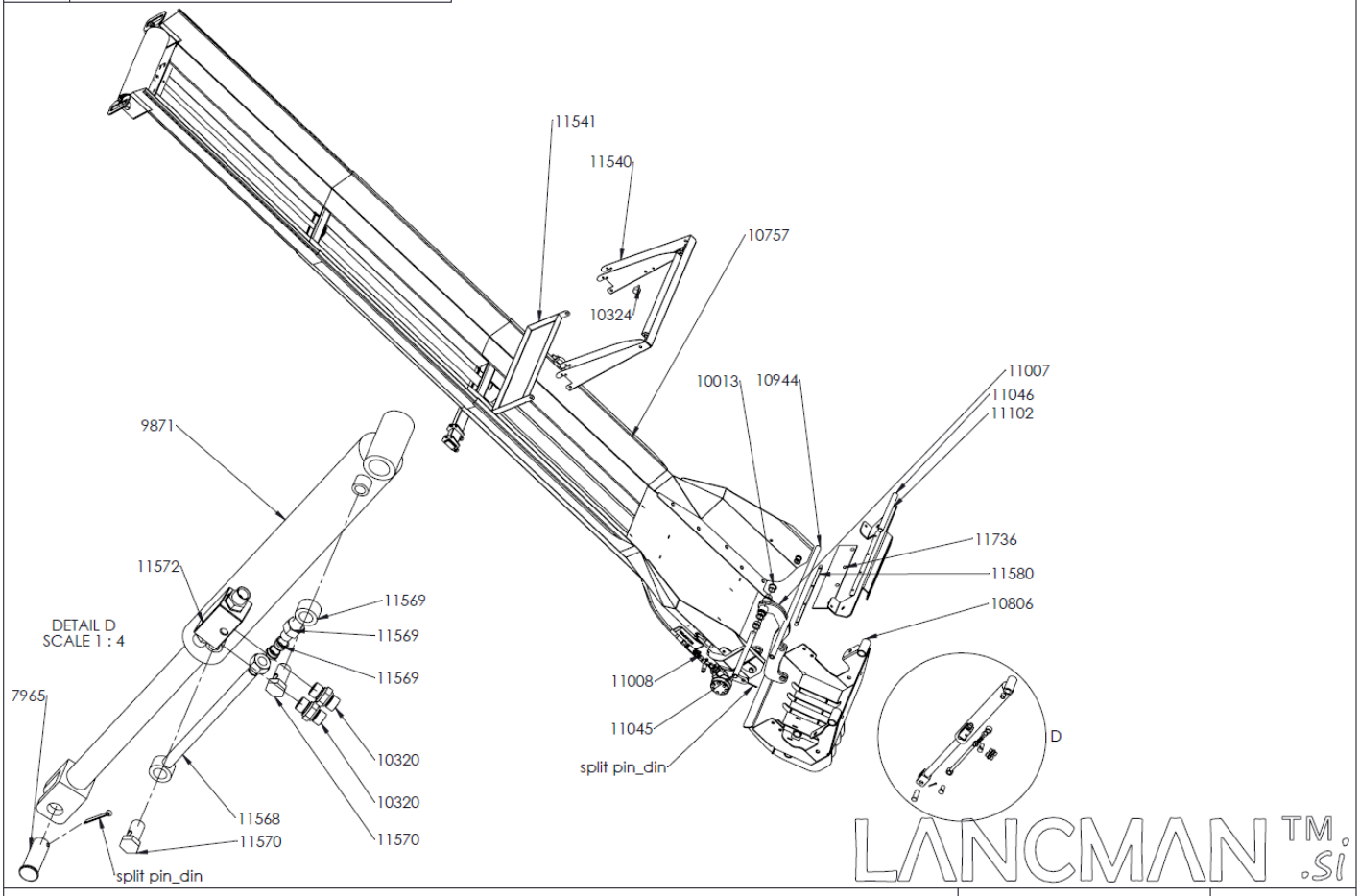

LANCMAN TM .si

DATUM: 17.1.2015 | STRAN: 6 OD 11

TIP:	XZKDM-PREVISNA MIZA

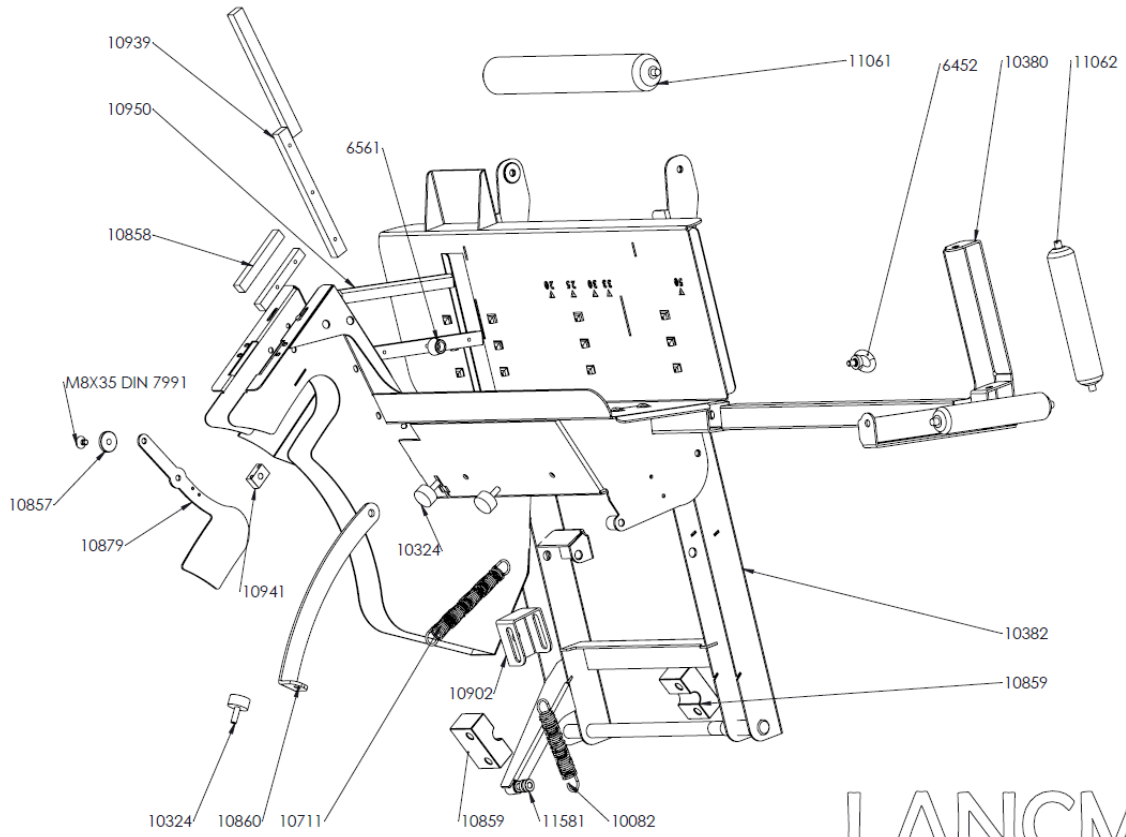

LANCMAN TM .si

	DATUM: 17.1.2015	STRAN: 8 OD 11

TIP:	XZKDM-PREVISNA MIZA

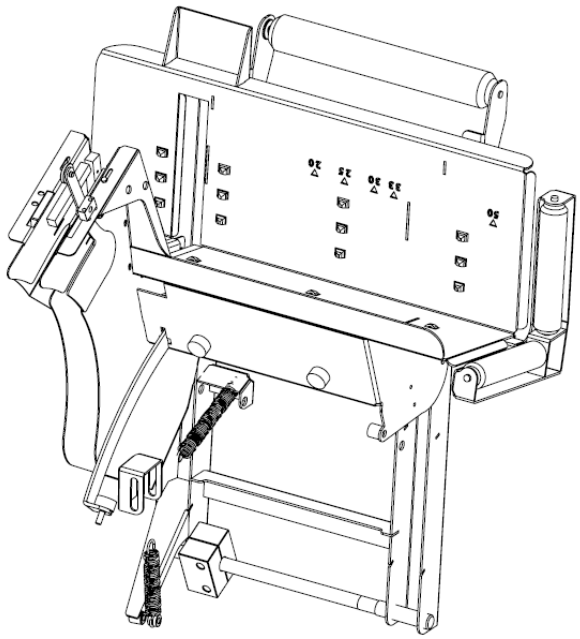

	XZKDM-PREVISNA MIZA		
ITEM NO.	PART NUMBER	IDENT	QTY.
1	XZKDM-VODILO ALUMINIJ	10939	3
2	XZKDM-VODILO ALUMINIJ posnetje	10950	1
3	XZKDM-VODILO ALUMINIJ KRATKO	10858	2
4	VIJAK IMBUS ZN M8X35 DIN 7991 VGREZ.GLAVA	9719	1
5	XZKDM-PODLOZKA DRSNA PLASTIKA	10857	1
6	XZK-ZASCITA POKRIVALO OD M 3mm	10879	1
7	XZKDM-LEŽAJNA ENOTA	10941	1
8	GUMI BLAŽILEC 30×15 MM/ENOSTRANSKI NAVOJ M8×25	10324	1
9	XZK-TRAK OMEJEVALEC 5mm	10860	1
10	XZK-VZMET NATEZNA 3x23×152,26x ZN	10711	2
11	GUMI BLAŽILEC 30×15 MM/ENOSTRANSKI NAVOJ M8×25	10324	2
12	XZKDM-NOSILEC NAP. VZMETI 3mm	10902	1
13	XZK-LEŽAJNA ENOTA DEL2	10859	2
14	XZK-SEDIŠCE VZMETI KOTERM	11581	4
15	XZK-VZMET NATEZNA 3×23×113,5 ZN	10082	1
16	XZK-LEŽAJNA ENOTA DEL2	10859	2
17	XZKDM-PREVISNA MIZA VARJENA	10382	1
18	XZK-VALJCEK ZA DDM v 2	11062	2
19	XZK-IZVLECENA PODPORA PREV.MIZE ZA POLENO - CINKANO	10380	1
20	VIJAK OBROCNI ZN M12 DIN 580 ART	6452	1
21	XZK-VALJCEK ZA POTISK DM v2	11061	1

LANCMAN TM .si

	DATUM: 17.1.2015	STRAN: 9 OD 11

TIP:	XZK-KOTNI PRE+NOSILE+JERM11

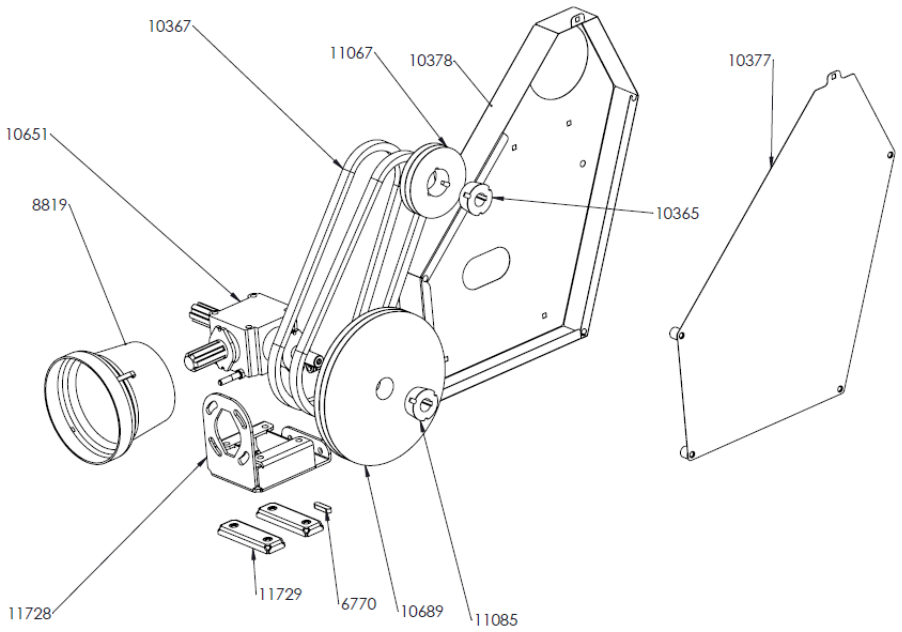

ITEM NO.	XZK-KOTNI PRE+NOSILE+JERM PART NUMBER	IDENT	QTY.
1	XZK-PUŠA TL 2517/22	11085	1
2	XZK-JERMENICA DVOJNA SPA 280-02 /2517	10689	1
3	MOZNIK 6×6×25 FORM A DIN 6885 CK45K	6770	1
4	XZK-PLOSICA OJ. ZA VIJ. POG. sestava	11729	1
5	XZK-NAPENJALEC KP V1 sestava	11728	1
6	KARDANSKA KAPA 76/201 - OVALNA	8819	1
7	RKŽ-Multiplikator kotni1:2.78 za KŽ	10651	2
8	XZK-JERMEN AVX 13×1425 La	10367	2
9	XZK-JERMENICA DVOJNA SPA 125-02 / 1610	11067	1
10	XZK-PUŠA TL 1610/35	10365	1
11	XZK-ZAŠCITA ZA JER del.2 1mm	10378	1
12	XZK-ZAŠCITA ZA JER. 1mm	10377	1

LANCMAN TM .si

	DATUM: 17.1.2015	STRAN: 10 OD 11

TIP:	XZK-PRENOS JERM. HID. CRP

ITEM NO.	XZK-PRENOS JERM. HID. CRP. PART NUMBER	IDENT	QTY.
1	XZK-ZASCITA ZA JP ZA PRTJE KPL 1mm	11251	1
2	XZK-JERMENICA DVOJNA SPA 118-02 TL 1610	11241	2
3	XZK-PUŠA TL 1610/40	11242	1
4	XZK-PUŠA TL 1610/38	11730	1
5	XZK-JERMEN KLINASTI 13×800 AVX	11244	2
6	XZK-PUŠA TL 1610/22	11321	2
7	XZK-DRZALO LEZ ENOTE CRP.	11250	1
8	XZK-NAPENJALEC NOSILEC EL. sestava	11727	1
9	CRPALKA - NASTAVEK HID.CRPALKE GR2-SP-2-C	11240	1
10	ZOBNIK ZA MULTIPLIKATOR GR2 MO 82 B 25×22 DIN 5482 (2/14)	5084	1
11	KOLENO 3/4"-3/4" fiksno+gibljivo 90°	7287	1
12	CRPALKA ZOBNIŠKA GR-2 8 CC 250 BAR/DESNA	7691	1
13	KOLENO 1/2"-1/2" fiksno+gibljivo 90°	7288	1

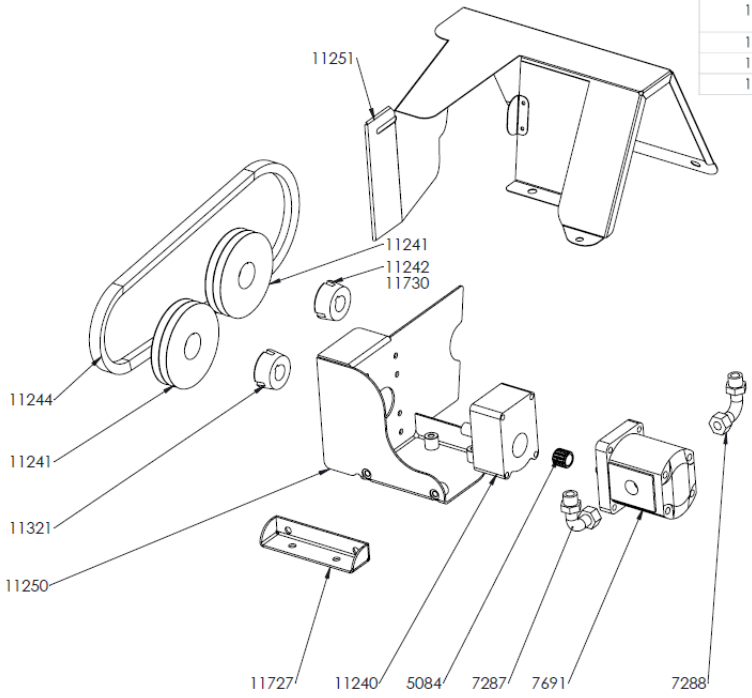

LANCMAN TM .si

	DATUM: 17.1.2015	STRAN: 11 OD 11

GARANCIJSKI LIST • JAMSTVENI LIST • GARANTNI LIST CERTIFICATE OF GUARANTEE • GARANTIESCHEIN • CERTIFICATO DI GARANZIA • ZÁRUČNÝ LIST • ZÁRUČNÍ LIST • JÓTÁLLÁSI JEGY • GARANTIE • CERTIFICADO DE GARANTÍA • CERTIFICATE OF WARRANTY • CERTIFICAT DE GARANTIE

NAZIV IZDELKA•PROIZVOD•PRODUCT•PRODUKT•PRODUIT• PRODUCTO • PRODUS

TIP/TYPE/TYP/TIPO/TIP:

SER.ŠT. • SER.NR. • SER.NO. • NÚMERO SERIAL • SERIA DE FABRICATIE:

- Ime, sedež in žig prodajalca:
- Naziv, sedište i pečat poduzeća:
- Reseller full name and address:
- Name, Sitz und Stempel des Unternehmens:
- Jméno, adresa razitko prodávajiciho:
- Meno, adresa a pečiatka predajcu:
- A terméket forgalmazó cég neve, székhelye és bélyégzoje:
- Concessionnaire nom, lieu et cachet:
- Nobre, dirección y sello de vendedor:
- Numele, adresa si stampila vanzatorului:

Datum izročitve blaga • Datum prodaje • Date of purchase • Verkaufsdatum • Data sprzedazy • Date predaja • Az eladás dátuma • Date de la vente • Fecha de la entrega • Data vanzarii

Podpis prodajalca • Potpis • Signature • Unterschrift • Potpis • Aterförsäljares namnteckning • Podpis prodejce • Aterförsäljares namnteckning • Signature du vendeur • Firma de vendedor • Semnatura vanzatorului

LANCNI

GOMARK
trgovina in proizvodnja d.o.o.

Čeplje 56, SI-3305 Vransko, Slovenija
Tel.: +386 (0) 3 700 15 03, info@gomark.si