ID: 19561

POVEZOVALEC DRV LANCMAN

SI

Tip: 2002, 2002H, 2002 VF, 2002 HVF
3003 STH, 3003 H STH, 3003 VF STH, 3003 HVF STH
2002 PLUS, 2002 H PLUS, 2002 VF PLUS, 2002 HVF PLUS
2501 STH, 2501 H STH, 2501 VF STH, 2501 HVF STH

V: 5.3



CE

NAVODILA ZA UPORABO

LANCMAN® by GOMARK

GOMARK d.o.o.
Čeplje 56,
SI-3305 Vransko, Slovenija
http://www.LANCMAN.si

Navodila so intelektualna last podjetja GOMARK d.o.o.
Vsako razmnoževanje in prepisovanje navodil brez vednosti lastnika je zato kaznivo dejanje!
Izdaja april 2026, vsebuje izjavo o skladnosti.

OPOZORILO
S TEM STROJEM LAHKO UPRAVLJA SAMO OSEBA, KI JE SEZNANJENA Z NAVODILI ZA UPORABO IN VARNOSTNIMI OPOZORILI !

V PRIMERU, DA BOSTE IZDELEK PREDALI TRETJI OSEBI, OBVEZNO ZRAVEN PREDAJTE TUDI NAVODILA ZA VARNO UPORABO, VZDRŽEVANJA IN IZVAJANJE PREGLEDOV !

KAZALO VSEBINE

IZJAVA O SKLADNOSTI 4
GARANCIJSKA IZJAVA 5
1. BESEDA KUPCU - UPORABNIKU 6
2. NAMENSKA UPORABA 6
3. SERVISNA STORITEV IN NAROČANJE REZERVNIH DELOV 6
4. TEHNIČNI PODATKI IN OPIS PRIKLJUČKA 7
4.1 Tehnični podatki – povezovalnik 2002 7
4.2 Opis povezovalnika 2002 7
4.3 Tehnični podatki – povezovalnik 3003 STH 8
4.4 Opis povezovalnika 3003 STH 8
4.5 Tehnični podatki – povezovalnik 2002 PLUS 9
4.6 Opis povezovalnika 2002 PLUS 9
4.7 Tehnični podatki – povezovalnik 2501 SH 10
4.8 Opis povezovalnika 2501 SH 10
5. OZNAČEVANJE IN IDENTIFIKACIJA 11
6. PRIPRAVA POVEZOVLNIKA ZA DELO 12
7. VARNOST 12
8. DELO S POVEZOVALNIKOM DRV 13
8.1 Priključitev povezovalnika na traktor - model s tritočkovnim priklopom 13
8.2 Priključitev povezovalnika na traktor - model s tritočkovnim in EURO priključkom 13
8.3 Transport 14
8.4 Nalaganje drv v POVEZOVALNIK 14
8.5 Povezovanje drv z ročnim napenjalcem 14
8.6 Povezovanje drv s hidravlinčnim prednapenjanjem – MODEL 3003 STH 16
8.7 Povezovanje drv s hidravlinčnim prednapenjanjem – MODEL 2501 SH 17
8.8 Spraznjevanje 17
8.9 Spreminjanje strani kipanja pri hidravličnih povezovalnikih 18
9. VZDRŽEVANJE IN PREGLEDI 19
9.1 Pregledovanje povezovalnika drv 19
9.2 Hidravlični sistem (hidravlični model) 19
10. HIDRAVLIČNE SHEME 19
10.1 Hidravlična shema za model hidravlično kipanje, vsi modeli H 19
10.2 Hidravlična shema za model 3003 – hidravlično napenjanje 19

IZJAVA O SKLADNOSTI

CE

ES IZJAVA O SKLADNOSTI STROJA ŠT. 02/2002-3003

Proizvajalec, GOMARK d.o.o., Čeplje 56, 3305 VRANSKO s polno odgovornostjo izjavljamo, da je stroj naveden spodaj, izdelan na podlagi konstrukcije in načrtovanja v skladu z ES direktivami, ki so navedene v tabeli spodaj.
Ta izjava ne velja pri nepooblaščenih spremembah stroja.

POVEZOVALNIK DRV LANCMAN®
tip: 2002, 2002 H, 2002 VF, 2002 HVF
3003 STH, 3003 H STH, 3003 VF STH, 3003 HVF STH
2002 PLUS, 2002 H PLUS, 2002 VF PLUS, 2002 HVF PLUS
2501 SH, 2501 H SH, 2501 VF SH, 2501 HVF SH

Serijska številka: na tablici stroja
Datum izdelave: na tablici stroja

Stroj je izdelan v skladu z zahtevami Pravilnika o varnosti strojev (Ur.list RS 75/2008, dopolnitvami Ur.list št. 66/2010 in Ur.list št. 74/2011).

UPOŠTEVANE DIREKTIVE	UPORABLJENI HARMONIZIRANI EVROPSKI STANDARDI
ES-STROJNA DIREKTIVA 2006/42/ES	EN ISO 12100-1:2003 EN ISO 12100-2:2003 ISO 23206:2005/COR.1:2007 (E)

Odgovornost za tehnično dokumentacijo: Gomark d.o.o., Čeplje 56, 3305 Vransko.

Čeplje, 03.01.2024

Odgovorna oseba:
Matjaž GOSAK

GOMARK
trgovina in proizvodnja, d.o.o.
Čeplje 52, SI-3305 VRANSKO

GARANCIJSKA IZJAVA

Izjavljamo:
da bo stroj v garancijskem roku pravilno deloval, če ga boste uporabljali v skladu z njegovim namenom in navodili za varno uporabo,
da bomo na vašo zahtevo, če bo podana v garancijski dobi, na svoje stroške poskrbeli za odpravo okvar in pomanjkljivosti na izdelku, zaradi katerih ta ne deluje pravilno, najkasneje v 45 dneh od dneva prijave okvare. Stroj, ki ne bo popravljen v roku 45 dni, bomo na vašo zahtevo zamenjali z novim, garancija pa se bo podaljšala za čas popravila.

Garancija začne veljati z dnevom izročitve blaga potrošniku.

Garancijski rok:

- **za domačo uporabo 24 mesecev,**
- **za profesionalno rabo 12 mesecev (industrija).**

Garancijski pogoji!
Popravila v garancijskem roku odpravljamo na pooblaščenem servisu. Stroške prevoza ali prenosa izdelka v času garancijske dobe pri dostavi iz servisnega popravila priznavamo le, če je bil stroj po predhodnem dogovoru poslan najbližjemu pooblaščenemu servisu s priloženim računom po veljavni transportni tarifi.

Pozor! Na servis sprejemamo samo očiščene stroje, v nasprotnem lahko servis zaračuna čiščenje stroja pred servisnim posegom.

Garancija preneha veljati v naslednjih primerih:
- neupoštevanje navodil za uporabo,
- če se ugotovi, da je predhodno popravilo opravljala nepooblaščena oseba,
- če so bili vgrajeni neoriginalni rezervni deli,
- malomarno ravnanje z izdelkom,
- zaradi poškodb, nastalih zaradi mehanskih udarcev po krivdi kupca ali tretje osebe,
- uporabe pripomočka v poklicne ali pridobitne dejavnosti.

Čas zagotavljanja servisiranja: 5 let.

Garancija ne velja za potrošni material, ki je naveden v navodilih.
V primeru spremembe modela izdelka zagotavljamo nadomestne dele v enakovredni alternativni izvedbi. Prodajalec ni usposobljen za tehnično presojo glede morebitnih okvar in tako tudi ne more odločati o napakah brez mnenja pooblaščene servisno tehnične službe.

Ob reklamaciji prosimo oddajte izdelek in izpolnjen garancijski list z računom najbližji pooblaščeni servisni delavnici.

GARANCIJA NE IZKLJUČUJE PRAVIC POTROŠNIKA, KI IZHAJAJO IZ ODGOVORNOSTI PRODAJALCA ZA STVARNE NAPAKE NA BLAGU!

GARANCIJSKA IZJAVA VELJA SAMO NA OBMOČJU R. SLOVENIJE!

Za garancijske pogoje jamči:
Gomark d.o.o., Čeplje 56, 3305 Vransko

1. BESEDA KUPCU - UPORABNIKU

Spoštovani kupec
Zahvaljujemo se Vam za zaupanje, ki ste nam ga izkazali z nakupom našega izdelka. Prepričani smo, da boste z njim zadovoljni. Pred prvo uporabo je potrebno natančno prebrati in osvojiti navodila za varno uporabo in vzdrževanje, iz katerih se boste seznanili z namembnostjo,
funkcionalnostjo in delovnim okoljem stroja. Navodila so sestavljena tako, da Vas seznanijo z vsemi potrebnimi dejavnostmi pred prvo uporabo stroja, vzdrževanjem in izvajanjem rednih pregledov.


V primeru, da boste izdelek predali tretji osebi, obvezno zraven predajte tudi navodila za varno uporabo, vzdrževanja in izvajanje pregledov.

Pri samem branju navodil bodite posebej pozorni na poglavja in odstavke, ki so označeni z naslednjim znakom.


Ta znak poleg teksta v navodilih še posebej poudarja pomembnost zapisa v določenem poglavju navodil.

Pridržujemo si pravico do konstrukcijskih sprememb in tehničnih izboljšav.
Vsaka delna ali celotna reprodukcija teh navodil, teksta in slik je kaznivo dejanje.

2. NAMENSKA UPORABA

POVEZOVALNIK drv je namenjen za povezovanje drv v bale, ovoje. Povezovalnik ni namenjen za transport lesa.


Vsaka uporaba izven opisane namembnosti se šteje za nenamensko uporabo, za katero proizvajalec ne jamči varnosti in funkcionalnosti !


Vsakršne predelave in zamenjave originalnih komponent izključujejo jamstvo proizvajalca za varnost in funkcionalnost stroja!

Stroj smejo uporabljati, z njim ravnati in ga popravljati le osebe, ki so seznanjene z navodili ter polnoletne (najmanj 18 let).

Povezovalnik ni namenjen za transport lesa, drv, lesenih bal!

3. SERVISNA STORITEV IN NAROČANJE REZERVNIH DELOV

Servisiranje in odpravo okvar v garancijski dobi in po njej opravlja:
GOMARK, trgovina in proizvodnja d.o.o.
Čeplje 56, SI-3305 Vransko
tel. 03/700 15 03

Pri naročanju rezervnih delov stroja vedno navedite naslednje:
- naziv stroja,
- oznako tipa stroja,
- serijsko številko stroja,
- leto izdelave stroja.

Vsi podatki potrebni za naročanje rezervnih delov stroja so napisani na tablici oz. trajni nalepki, ki je nameščena na stroju.

4. TEHNIČNI PODATKI IN OPIS PRIKLJUČKA

4.1 Tehnični podatki – povezovalnik 2002

TIP	2002	2002 VF	2002 H	2002 HVF
HIDRAVLIČNI PRIKLJUČEK:	brez	brez	2×3/8''	2×3/8''
SMER KIPANJA:	LEVO/DESNO	LEVO/DESNO	LEVO/DESNO*	LEVO/DESNO*
DIMEN.(VxŠxD) v mm:	1.400X1.200X1.200	1.400X1.200X1.200	1.400X1.200X1.200	1.400X1.200X1.200
MASA POVEZOVALNIKA	276 kg	291 kg	286 kg	301 kg
KAPACITETA KOŠARE	Φ120X100 cm	Φ 120X100 cm	Φ 120X100 cm	Φ 120X100 cm
TRAKTORSKI PRIKLJUČEK	I in II kategorija	I in II kategorija, spredenjski nakladač	I in II kategorija	I in II kategorija, spredenjski nakladač
EURO PRIKLJUČEK (ZA ČELNI NAKLDAČ)	NE	DA	NE	DA
KIPANJE	ROČNO	ROČNO	HIDRAVLIČNO	HIDRAVLIČNO
PREDNAPENJANJE	Z ROČNIM NAPANJALCEM**			
POVEZOVANJE DRV	Z ROČNIM NAPANJALCEM**			
PRIPOROČLJIV MATERIAL ZA POVEZOVANJE	KRIŽNO-PLETEN TRAK 25 mm ** FOSFATIRANE SPONKE 25 mm **			

*vedno samo v eno smer/za spremembo smeri potrebno spremeniti pozicijo cilindra hidravlike/glej navodila,
** dodatna oprema.

4.2 Opis povezovalnika 2002

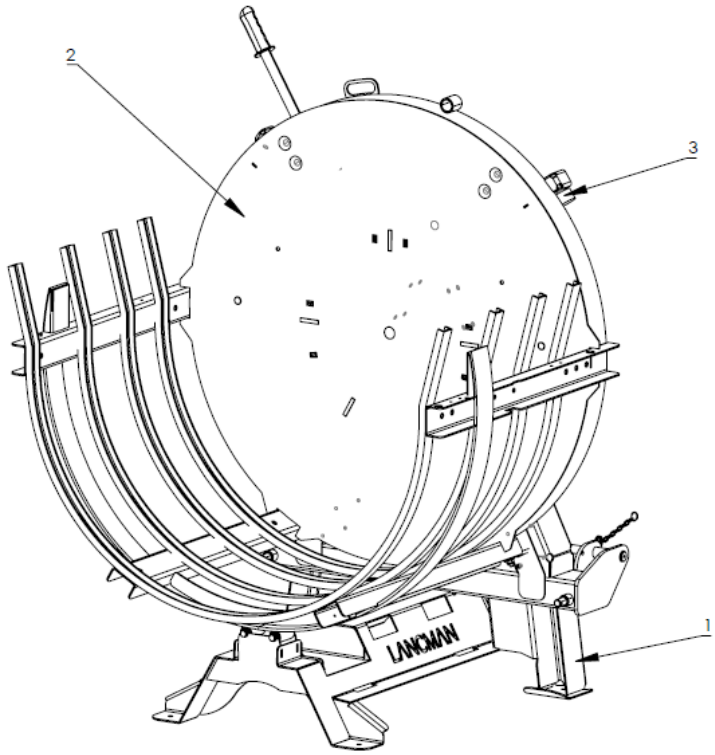

1. OGRODJE PRIKLOPA POVEZOVALNIKA (NOSILNO OGRODJE)
2. KOŠARA POVEZOVALNIKA
3. OMEJEVALEC PREKUCA (MAX)

4.3 Tehnični podatki – povezovalnik 3003 STH

TIP	3003 STH	3003 VF STH	3003 H STH	3003 HVF STH
HIDRAVLIČNI PRIKLJUČEK:	2×3/8''	2×3/8''	4×3/8''	4×3/8''
SMER KIPANJA:	LEVO/DESNO	LEVO/DESNO	LEVO/DESNO*	LEVO/DESNO*
DIMEN.(VxŠxD) v mm:	1.400X1.200X1.200	1.400X1.200X1.200	1.400X1.200X1.200	1.400X1.200X1.200
MASA POVEZOVALNIKA	315 kg	330 kg	325 kg	340 kg
KAPACITETA KOŠARE	Φ120X100 cm	Φ 120X100 cm	Φ 120X100 cm	Φ 120X100 cm
TRAKTORSKI PRIKLJUČEK	I in II kategorija	I in II kategorija, spredenjski nakladač	I in II kategorija	I in II kategorija, spredenjski nakladač
EURO PRIKLJUČEK (ZA ČELNI NAKLADAČ)	NE	DA	NE	DA
KIPANJE	ROČNO	ROČNO	HIDRAVLIČNO	HIDRAVLIČNO
POVEZOVANJE DRV	S HIDRAVLIČNIM NAPANJALCEM			
HIDRAVLIČNI PRIKLJUČEK	največ 210 bar, 30 ltr/min			
SILA NAPENJALNE HIDRAVLIKE	23,1 kN /2.354 kg			
POVEZOVANJE DRV	Z ROČNIM NAPANJALCEM**			
PRIPOROČLJIV MATERIAL ZA POVEZOVANJE	KRIŽNO-PLETEN TRAK 25 mm ** FOSFATIRANE SPONKE 25 mm **			

*vedno samo v eno smer/za spremembo smeri potrebno spremeniti pozicijo cilindra hidravlike/glej navodila,
** dodatna oprema.

4.4 Opis povezovalnika 3003 STH

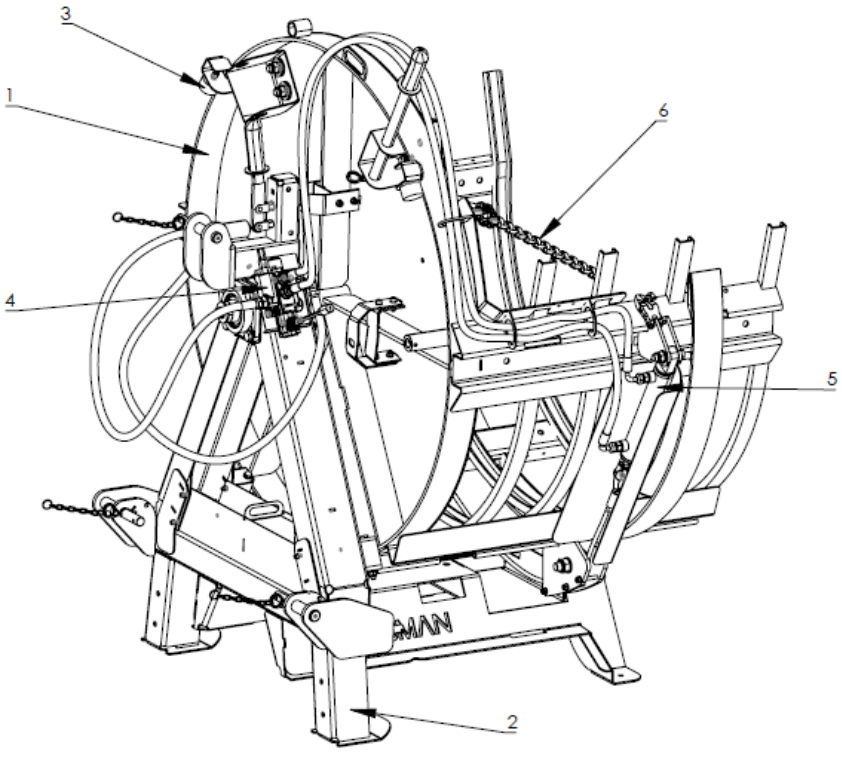

1. KOŠARA POVEZOVALNIKA

2. OGRODJE PRIKLOPA POVEZOVALNIKA (NOSILNO OGRODJE)

3. OMEJEVALEC PREKUCA (MAX)

4. VENTIL ZA HIDRAVLIČNO PREDNAPENJANJE

5. NAPENJALNI CILINDER Z ZAŠČITO

6. NAPENJALNA VERIGA

4.5 Tehnični podatki – povezovalnik 2002 PLUS

TIP	2002 PLUS	2002 VF PLUS	2002 H PLUS	2002 HVF PLUS
HIDRAVLIČNI PRIKLJUČEK:	brez	brez	2×3/8''	2×3/8''
SMER KIPANJA:	LEVO/DESNO	LEVO/DESNO	LEVO/DESNO*	LEVO/DESNO*
DIMEN.(VxŠxD) v mm:	1.400X1.200X1.200	1.400X1.200X1.200	1.400X1.200X1.200	1.400X1.200X1.200
MASA POVEZOVALNIKA	276 kg	291 kg	286 kg	301 kg
KAPACITETA KOŠARE	Φ120X100 cm	Φ 120X100 cm	Φ 120X100 cm	Φ 120X100 cm
TRAKTORSKI PRIKLJUČEK	I in II kategorija	I in II kategorija, spredenjski nakladač	I in II kategorija	I in II kategorija, spredenjski nakladač
EURO PRIKLJUČEK (ZA ČELNI NAKLDAČ)	NE	DA	NE	DA
KIPANJE	ROČNO	ROČNO	HIDRAVLIČNO	HIDRAVLIČNO
PREDNAPENJANJE	Z ROČNIM OSNIM NAPENJALCEM			
POVEZOVANJE DRV	Z ROČNIM NAPANJALCEM**			
MESTO ZA SHRANJEVANJE VRVICE	DA, 2 NOSILCA			
PRIPOROČLJIV MATERIAL ZA POVEZOVANJE	Kolut vrvice 250 m, 8 niti, 1040 daN ** Kolut vrvice 190 m, 10 niti, 1250 daN **			

*vedno samo v eno smer/za spremembo smeri potrebno spremeniti pozicijo cilindra hidravlike/glej navodila,
** dodatna oprema.

4.6 Opis povezovalnika 2002 PLUS

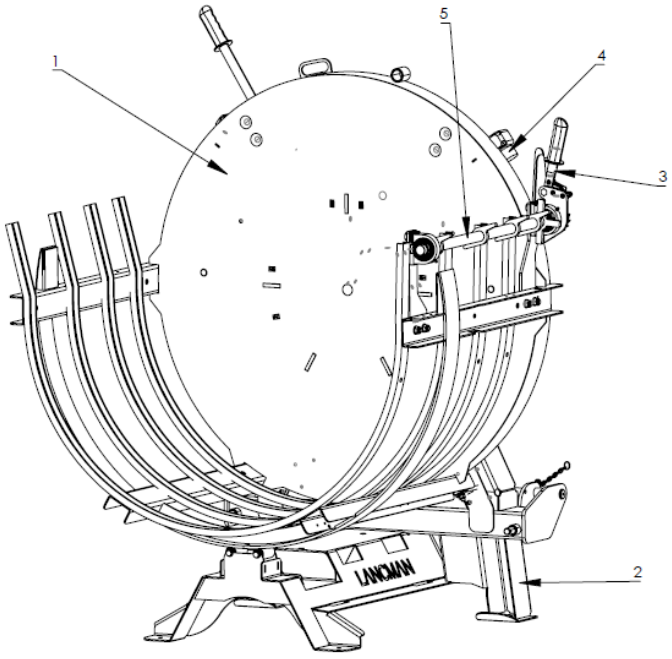

1. KOŠARA POVEZOVALNIKA
2. OGRODJE PRIKLOPA POVEZOVALNIKA (NOSILNO OGRODJE)
3. ROČKA OSNEGA NAPENJALCA
4. OMEJEVALEC PREKUCA (MAX)
5. OSNI NAPENJALEC

4.7 Tehnični podatki – povezovalnik 2501 SH

TIP	2501 SH	2501 VF SH	2501 H SH	2501 HVF SH
HIDRAVLIČNI PRIKLJUČEK:	2×3/8''	2×3/8''	4×3/8''	4×3/8''
SMER KIPANJA:	LEVO/DESNO	LEVO/DESNO	LEVO/DESNO*	LEVO/DESNO*
DIMEN.(VxŠxD) v mm:	1.400X1.200X1.200	1.400X1.200X1.200	1.400X1.200X1.200	1.400X1.200X1.200
MASA POVEZOVALNIKA	276 kg	295 kg	286 kg	305 kg
KAPACITETA KOŠARE	Φ120X100 cm	Φ 120X100 cm	Φ 120X100 cm	Φ 120X100 cm
TRAKTORSKI PRIKLJUČEK	I in II kategorija	I in II kategorija, spredenjski nakladač	I in II kategorija	I in II kategorija, spredenjski nakladač
EURO PRIKLJUČEK (ZA ČELNI NAKLADAČ)	NE	DA	NE	DA
KIPANJE	ROČNO	ROČNO	HIDRAVLIČNO	HIDRAVLIČNO
POVEZOVANJE DRV	Z OSNIM HIDRAVLIČNIM NAPANJALCEM			
HIDRAVLIČNI PRIKLJUČEK	največ 210 bar, 30 ltr/min			
SILA NAPENJALNE HIDRAVLIKE	11,8 kN /1.200 kg			
MESTO ZA SHRANJEVANJE VRVICE	DA, 2 NOSILCA			
PRIPOROČLJIV MATERIAL ZA POVEZOVANJE	Kolut vrvice 250 m, 8 niti, 1040 daN ** Kolut vrvice 190 m, 10 niti, 1250 daN **			

*vedno samo v eno smer/za spremembo smeri potrebno spremeniti pozicijo cilindra hidravlike/glej navodila,
** dodatna oprema.

4.8 Opis povezovalnika 2501 SH

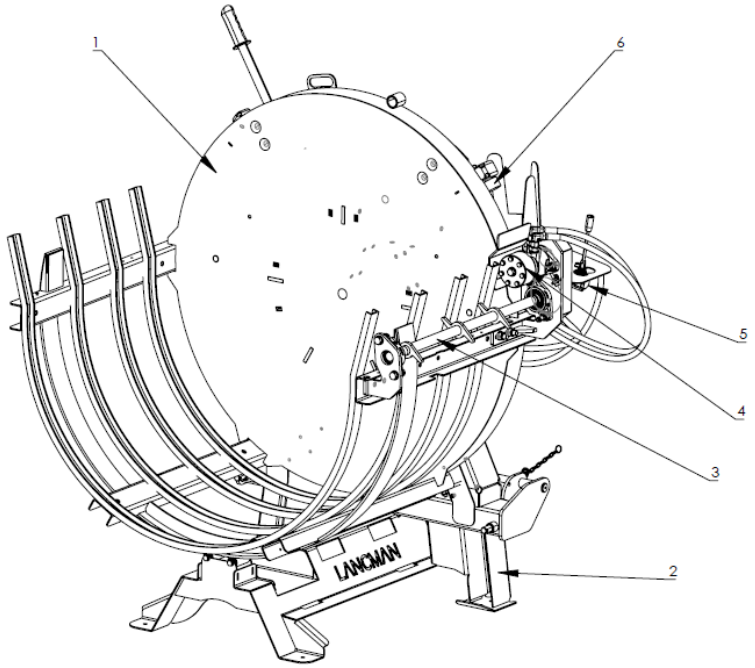

1. KOŠARA POVEZOVALNIKA

2. OGRODJE PRIKLOPA POVEZOVALNIKA (NOSILNO OGRODJE)

3. OMEJEVALEC PREKUCA (MAX)

4. HIDRAVLIČNI MOTOR

5. VENTIL ZA HIDRAVLIČNO PREDNAPENJANJE

6. NAPENJALNI CILINDER Z ZAŠČITO

7. OMEJEVALEC PREKUCA (MAX)

5. OZNAČEVANJE IN IDENTIFIKACIJA

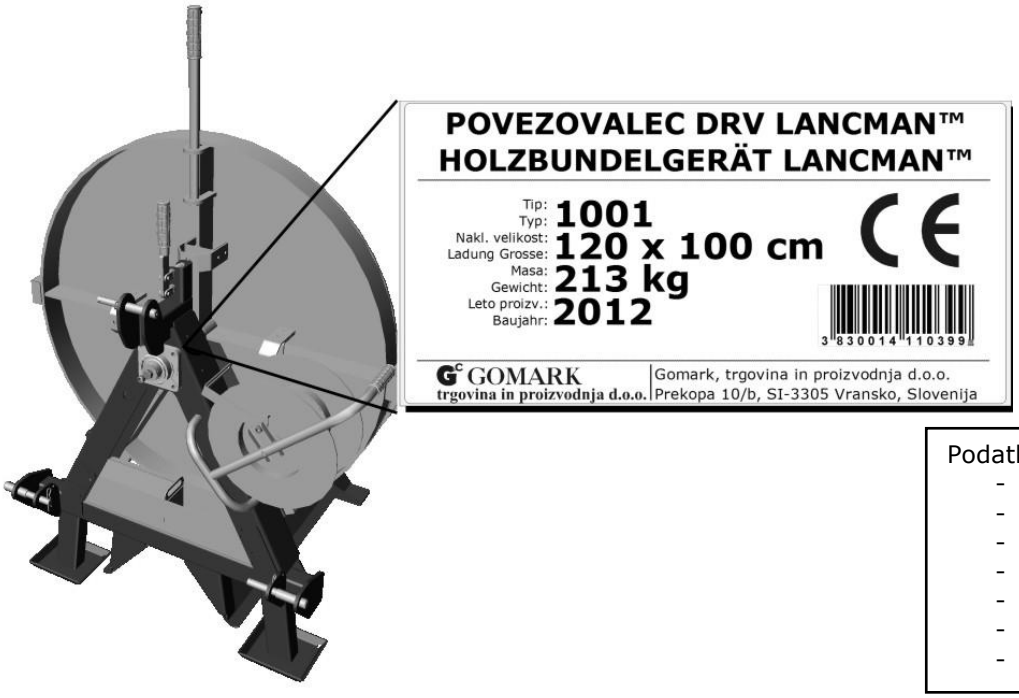

Podatki na tablici stroja:
- Naziv stroja,
- Tip,
- Nakl.velikost,
- Masa stroja,
- Leto proizvodnje,
- Proizvajalec,
- Črtna koda

Slika z identifikacijskimi podatki o stroju in mesto tablice.

Varnostna opozorila nameščena na zabojniku, zraven tablice.

LNCM401		**1. Pred uporabo natančno preberite navodila za uporabo** **2. Nevarnost poškodbe-stisnjenja rok, prepovedano prijemati za gibljive dele mod delovanjem** **3. Nevarnost poškodbe-stisnjenja osebe.**
LNCM420	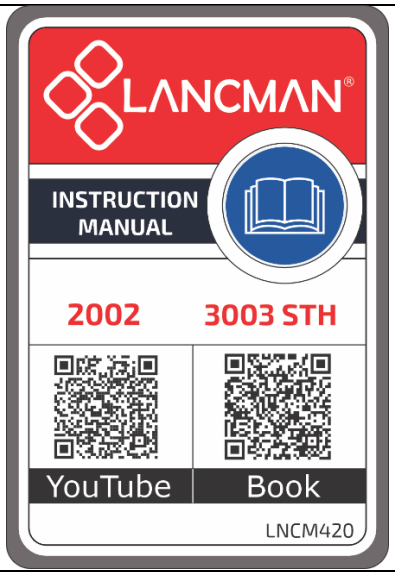	**- LINK DO NAVODIL IN LISTE NADOMESTNIH DELOV (ELEKTRONSKA OBLIKA)** **- VIDEO NAVODILA (LINK)**

6. PRIPRAVA POVEZOVLNIKA ZA DELO

POVEZOVALNIK drv je pred prodajo tovarniško pregledan in preizkušen, tako da je pripravljen za delo.
Pred prvim pričetkom dela preverite:
Če je POVEZOVALNIK nepoškodovan (morebitne transportne poškodbe).
Preglejte hidravlične cevi in cilinder povezovalnika (samo model s hidravličnim kipanjem), pred morebitnimi transportnimi poškodbami.
V primeru poškodb na stroju, takoj pokličite trgovca oz. servisno službo proizvajalca.

7. VARNOST

	Pred prvo uporabo preberite tehnično knjigo z navodili!
	Oseba, ki uporablja stroj je odgovorna za okolico delovanja stroja in mora zagotoviti, da se druge osebe ne zadržuje v delovnem področju stroja in da zaradi tega ne pride do morebitnih poškodb.
	S povezovalnikom lahko dela le osebje, ki je usposobljeno za to delo in se zaveda nevarnosti, ter je seznanjeno z navodili za uporabo cepilnika.
	S povezovalnikom delajte le, ko je varno nameščen.
	Minimalna starost delavca: 18 let.
	Vedno imejte obuto primerno obutev in oblečena oprijeta oblačila.
	S povezovalnikom lahko dela samo ena oseba naenkrat!
	Nikoli ne začnite delati brez zaščitnih sredstev.
	Pred uporabo se vedno prepričajte, da je stroj v primernem tehničnem stanju. Nikoli ne uporabljajte stroja, če so poškodovani deli stroja, ali če vijaki niso dovolj pritrjeni. Pred uporabo pritrdite ohlapne vijake in nadomestite poškodovane sestavne dele. Uporabljajte samo tovarniško predpisane dele.
	Redno preverjajte, da vsa varnostna sredstva delujejo pravilno.

8. DELO S POVEZOVALNIKOM DRV

8.1 Priključitev povezovalnika na traktor - model s tritočkovnim priklopom

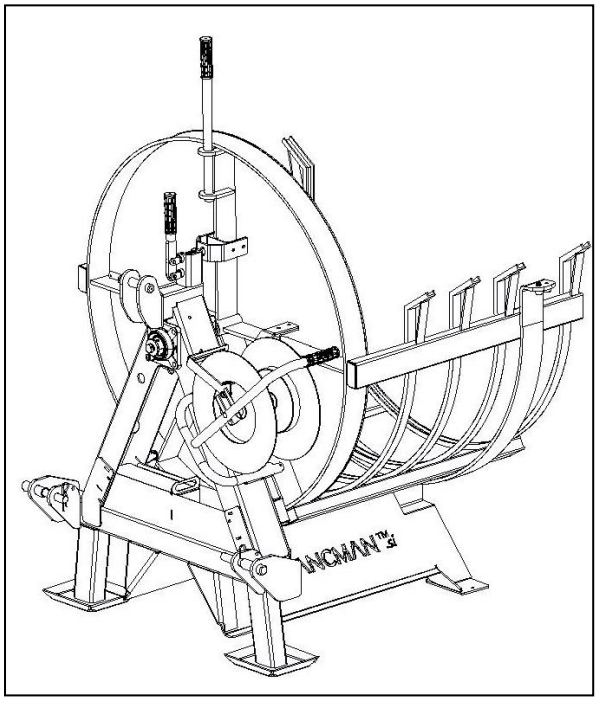

POVEZOVALNIK je opremljen s tri točkovnim priklopom I. in II. kategorije.
POVEZOVALNIK pritrdite na traktor na tritočkovni priklop, kot je zahteva glede na vaš traktor (glej navodila traktorja).
POVEZOVALNIK že ima v svoji opremi sornike in varovala zatikov sornikov.

⚠ **VEDNO VSTAVITE VSE VARNOSTNE ZATIKE, DA PREPREČITE ODKLOP!**

POVEZOVALNIK drv se lahko uporablja samo takrat kadar je priključen na traktor!

Priključitev hidravličnih cevi (model s hidravličnim kipanjem)

POVEZOVALNIK je opremljen z dvemi hidravličnimi cevmi za hidravlični cilinder (vhod in izhod olja). Smer hidravličnih cevi ni pomembna.

8.2 Priključitev povezovalnika na traktor - model s tritočkovnim in EURO priključkom

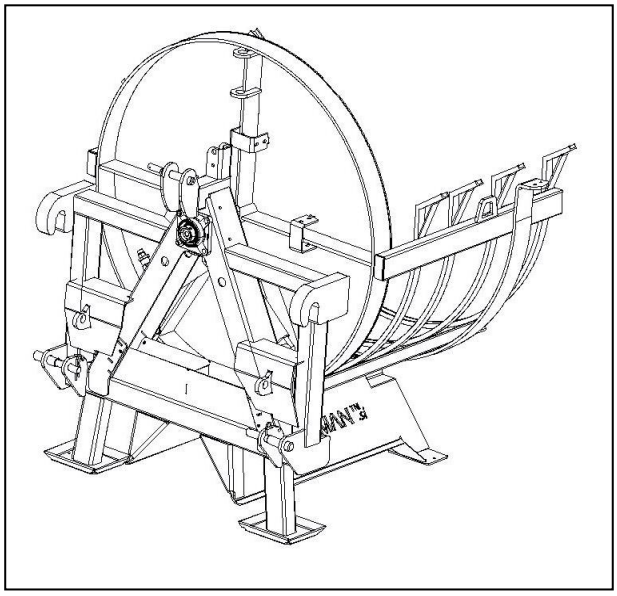

POVEZOVALNIK je opremljen s tri točkovnim priklopom I in II kategorije in ISO priklopom za čelne nakladače.
Priključitev na tritočkovni priklop opravite, kot je opisano zgoraj.
Za priključitev na čelni nakladač na traktorju, pa uporabite varovala in zatike, ki jih vsebuje vaš čelni traktorski nakladač.

⚠ **VEDNO VSTAVITE VSE VARNOSTNE ZATIKE, DA PREPREČITE ODKLOP!**

POVEZOVALNIK drv se lahko uporablja samo takrat kadar je priključen na traktor!

Pri uporabi povezovalnika s čelnim nakladačem se ravnajte po priloženih navodilih čelnega traktorskega nakladača!
Predvsem pazite pri dviganju tovora, da se v bližini ne zadržujejo ljudje ali ostala živa bitja (domače živali). Prepričajte se, da lahko vse manevre izpeljete varno!

Priključitev hidravličnih cevi (model z hidravličnim kipanjem)

POVEZOVALNIK je opremljen z dvemi hidravličnimi cevmi za hidravlični cilinder (vhod in izhod olja). Smer hidravličnih cevi ni pomembna.

8.3 Transport

Kadar uporabljate POVEZOVALNIK v javnih prometnih poteh upoštevajte znake in prometna določila! **Vožnja je dovoljena samo z praznim povezovalnikom!**

8.4 Nalaganje drv v POVEZOVALNIK

Drva vedno nalagajte do višine kot je velika sprednja nosilna plošča in vedno tesno do sprednje plošče. Cepljeni del drva naj bo pri zlaganju vedno obrnjen v notranjost.

8.5 Povezovanje drv z ročnim napenjalcem

Vedno povezujte drva s tremi trakovi za dober oprijem. Pri povezovanju s samo enim ali dvema trakoma, se lahko povezana drva razpadejo(nevarnost poškodb)!

Postopek uporabe napenjalca traku

1./2. Namestite trak okoli paketa in ga vstavite v sponko ter dobro zategnite z roko.

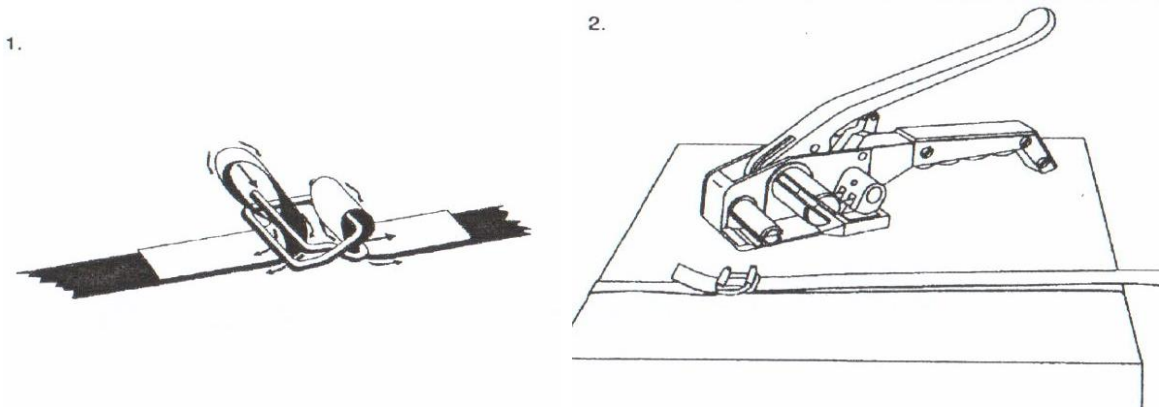

3. Primite napenjalec z desno roko in pritisnite napenjalno ročico. Namestite trak pod prijemalnik tako, da se rob dotika ohišja napenjalca. Sprostite napenjalno ročico.

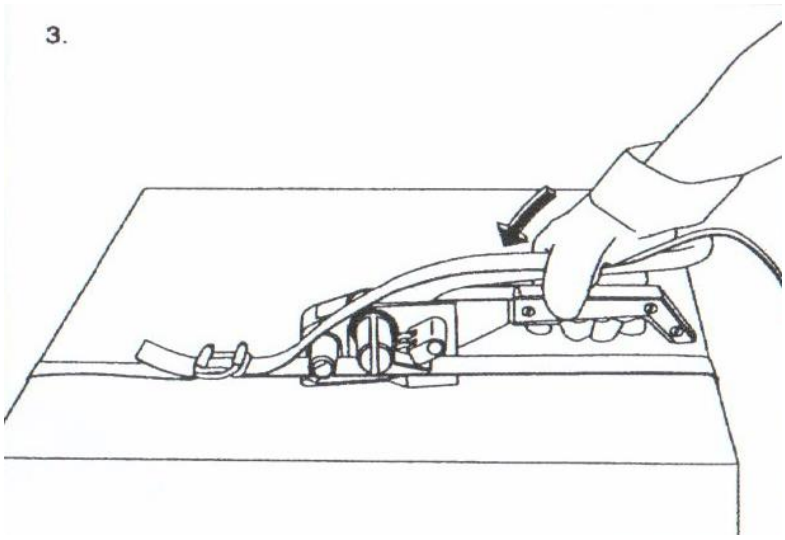

4. Vstavite zgornji trak v režo rezalnega mehanizma in napenjala. Z levo roko držite aparat in trak, z desno pa pomikajte napenjalno ročico naprej in nazaj, dokler ne dose- žete želene napetosti.

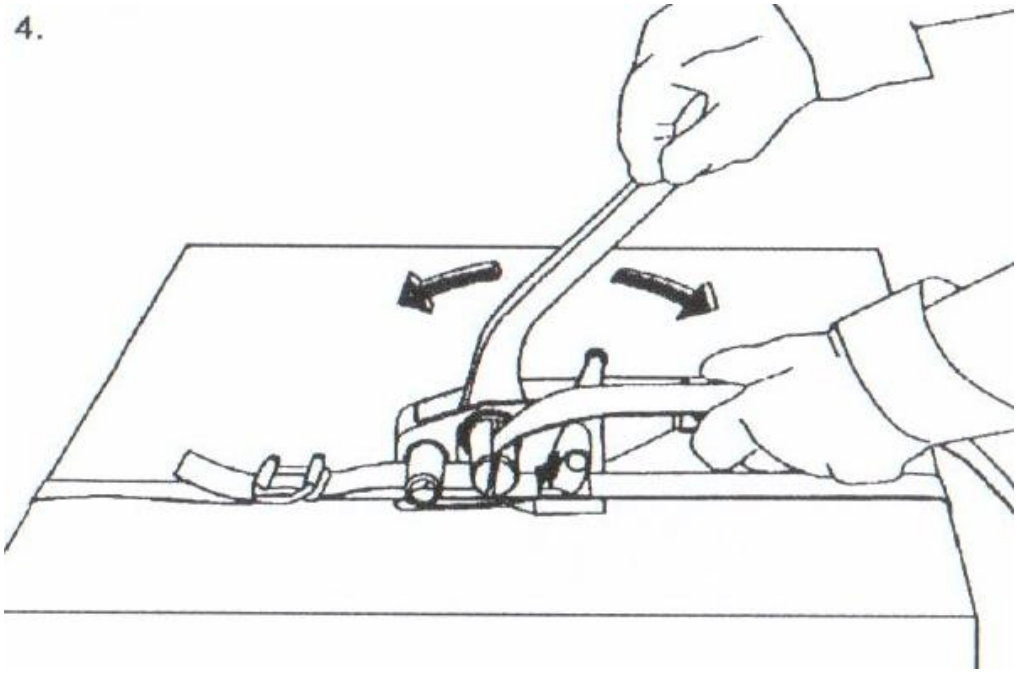

5. Pritisnite napenjalno ročico tako, da nož prereže trak. Obrnite napenjalec stran od traku.

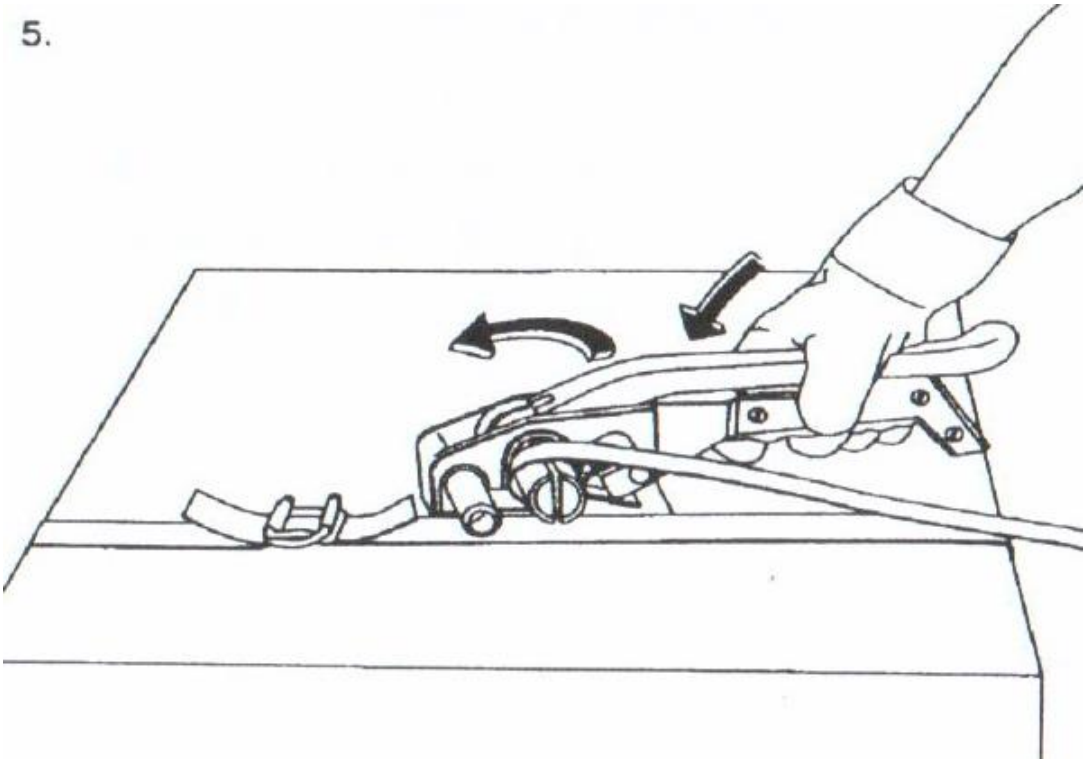

8.6 Povezovanje drv s hidravlinčnim prednapenjanjem – MODEL 3003 STH

Ko so drva naložena, jih stisnemo s pomočjo hidravličnega napenjalca.

Na nasprotni strani napenjalnega cilindra pritrdimo verigo in jo položimo po vrhu ter glid verige zapnemo v rdeč skrajševalni verige, kot kaže slika.

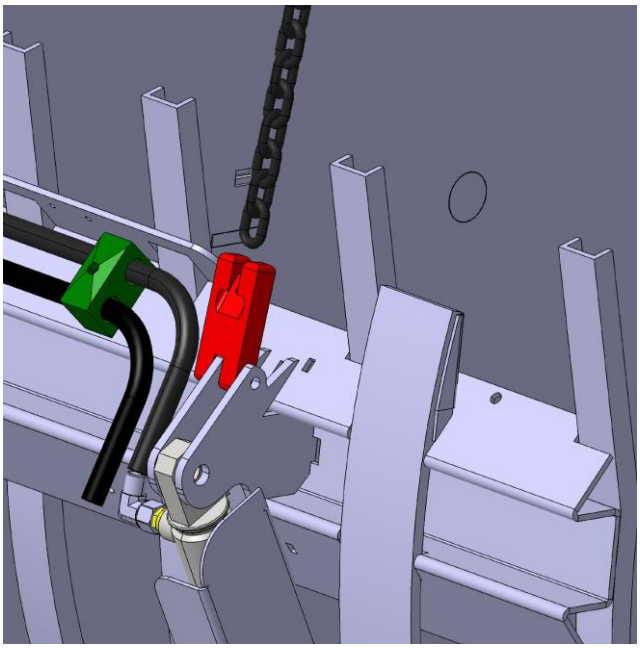

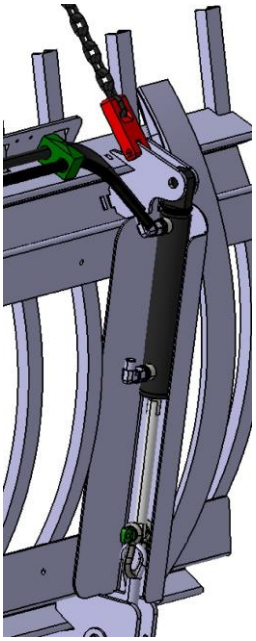

Na komandni ročki hidravlike s pomopčjo vzvoda hidravlične ročke s potegom vključimo delovanje cilindra, tako da se cilinder premika navznoter.

V kolikor je potrebno, cilinder malo popustimo in ponovimo napenjanje še enkrat. Sila napenjanja pri polni obremanitvi je 2500 kg.

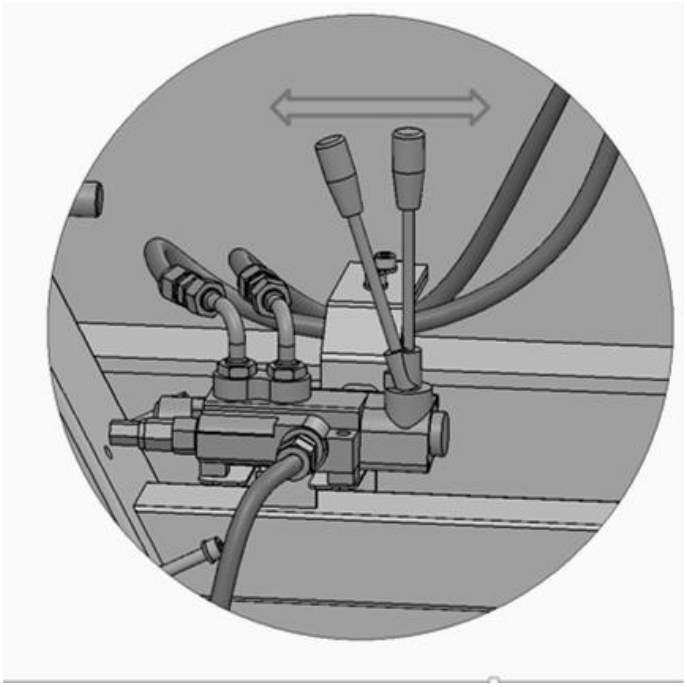

Ko je les dovolj stisnjen, pustite napeto verigo in zvežite drva z plstičnim trakom, kot opisano v poglavju 8.5.

Glavna prednost povezovanja s hidravličnim napenjalcem je v tem, da so drva veliko bolje stisnjena.

8.7 Povezovanje drv s hidravlinčnim prednapenjanjem – MODEL 2501 SH

Ko so drva naložena, jih stisnemo z vrvjo (1), namenjeno povezovanju drv (dodatna oprema).
Z vrvjo objamemo celoten snop drv in jo z vozlom pritrdimo na navarjen kavelj na osnem napenjalcu.
Za dovolj trden snop je potrebno narediti vsaj dva vzporedna ovoja vrvi.
Na komandni ročki hidravlike s potegom vzvoda vključimo delovanje cilindra, tako da osni napenjalec začne vrteti in zategovati vrv.

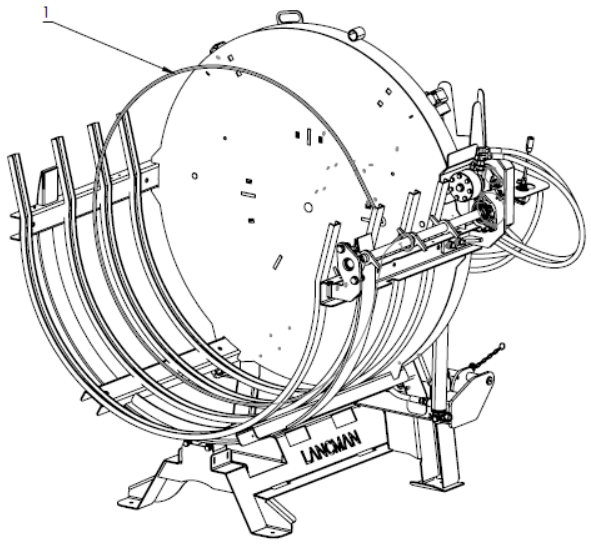

Sila napenjanja pri polni obremanitvi znaša 1200 kg. Ko je snop stisnjen do konca, vrv zavežemo, da ostane snop drv trdno povezan.

8.8 Spraznjevanje

⚠ PRED SPRAZNJEVANJEM POVEZOVALNIK VEDNO POSAVITE NA TRDNA IN RAVNA TLA! Zagotovite vsaj 2m prostora na levo in desno stran! MED KIPANJEM NAJ SE NIHČE NE ZADRŽUJE V OKOLICI NAPRAVE.

Z roko primite vzvod za ročno vrtenje nakladalnega prostora, povlecite varnostni zatik in zasukajte nakladalni prostor do te mere da se drva odvalijo iz košare.
Hidravlični povezovalniki se kipajo samo v eno stran. Z manjšim posegom je mogoče spremeniti smer kipanja.

8.9 Spreminjanje strani kipanja pri hidravličnih povezovalnikih

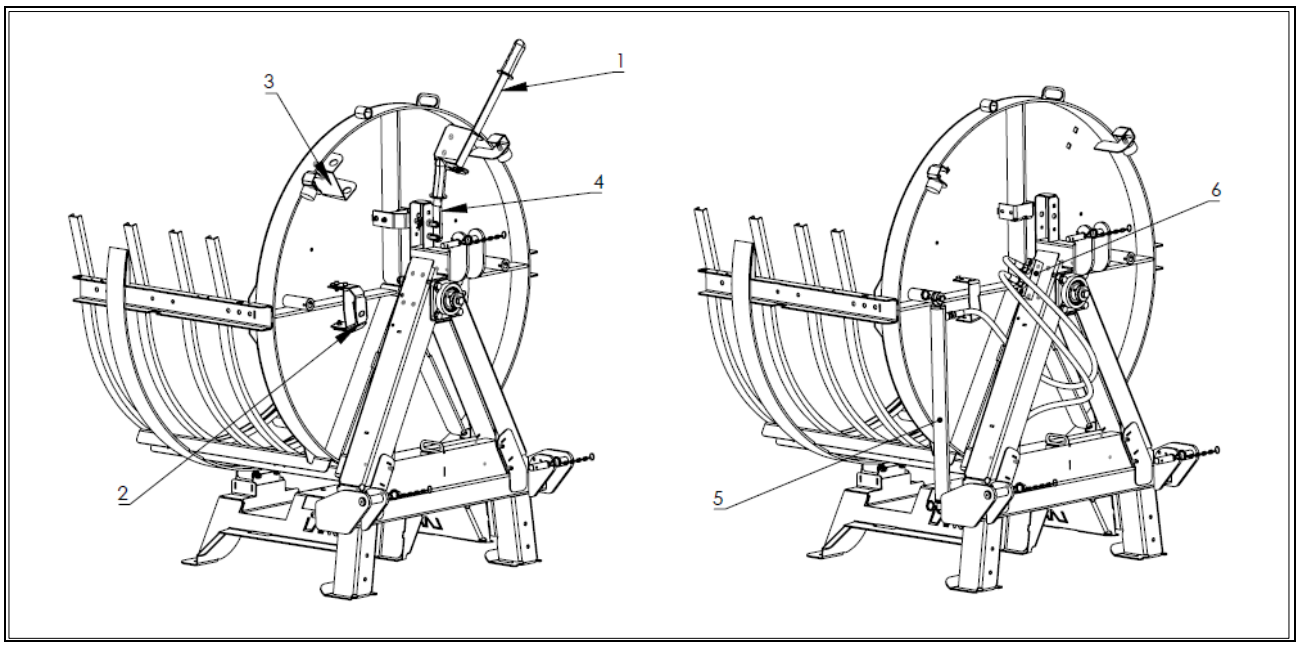

Pred posegom v stroj poskrbite, da je POVEZOVALNIK prazen (brez naloženega bremena) in da so hidravlični priključki odklopljeni.

Hidravlični cilinder (5) je pritrjen v 2 točkah s hitrim vpenjanjem. Za spremembo smeri kipanja, je potrebno prestaviti pritditev cilinder na drugo stran povezovalnika.

Pri uporabi hidravličnega kipanja, je potrebno prej odstraniti dele za ročno kipanje, na sliki številke 1,2,3 in 4 (samo v primeru, da ste dodatek za hidravlično kipanje kupili naknadno kot opremo povezovalnika)!

9. VZDRŽEVANJE IN PREGLEDI

Pred vzdrževanjem in pregledovanjem ugasnite traktor in izvlecite ključ!

9.1 Pregledovanje povezovalnika drv

- Privijte vse matice vijakov po prvi uri dela
- Privijte vse matice vijakov in druge dele po 100 urah dela
- Redno mažite ležaje kateri imajo nameščen mazalni nipel.
- Izgubljene matice nadomestite z drugimi.
- Preverite vse stike s hidravliko za večjo varnost (hidrvalični model).

9.2 Hidravlični sistem (hidravlični model)

- Pred vsakim delom preverite stanje hidravlične napeljave (cevi). Posebej bodite pozorni na morebitne mehanske poškodbe. Poškodovana hidravlična cev lahko pod visokim tlakom poči in olje brizga ven, kar je zelo nevarno!
- Pred posegom (popravilo, vzdrževanje) postavite košaro v pozicijo nakladanja.

10. HIDRAVLIČNE SHEME

10.1 Hidravlična shema za model hidravlično kipanje, vsi modeli H

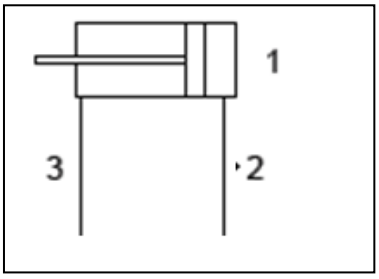

1 – HIDRAVLIČNI CILINDER
2 - HIDRAVLIČNA CEV S PRIKLJUČKOM 3/8"
3 - HIDRAVLIČNA CEV S PRIKLJUČKOM 3/8"

10.2 Hidravlična shema za model 3003 – hidravlično napenjanje

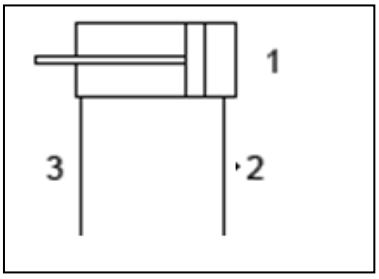

1 – HIDRAVLIČNI CILINDER
2 - HIDRAVLIČNA CEV S PRIKLJUČKOM 3/8"
3 - HIDRAVLIČNA CEV S PRIKLJUČKOM 3/8"

GARANCIJSKI LIST • JAMSTVENI LIST • GARANTNI LIST CERTIFICATE OF GUARANTEE • GARANTIESCHEIN • CERTIFICATO DI GARANZIA • ZÁRUČNÝ LIST • ZÁRUČNÍ LIST • JÓTÁLLÁSI JEGY • GARANTIE • CERTIFICADO DE GARANTÍA • CERTIFICATE OF WARRANTY • CERTIFICAT DE GARANTIE

NAZIV IZDELKA•PROIZVOD•PRODUCT•PRODUKT•PRODUIT• PRODUCTO • PRODUS

TIP/TYPE/TYP/TIPO/TIP:

SER.ŠT. • SER.NR. • SER.NO. • NÚMERO SERIAL • SERIA DE FABRICATIE:

- Ime, sedež in žig prodajalca:
- Naziv, sedište i pečat poduzeća:
- Reseller full name and address:
- Name, Sitz und Stempel des Unternehmens:
- Jméno, adresa razitko prodávajiciho:
- Meno, adresa a pečiatka predajcu:
- A terméket forgalmazó cég neve, székhelye és bélyégzoje:
- Concessionnaire nom, lieu et cachet:
- Nobre, dirección y sello de vendedor:
- Numele, adresa si stampila vanzatorului:

Datum izročitve blaga • Datum prodaje • Date of purchase • Verkaufsdatum • Data sprzedazy • Date predaja • Az eladás dátuma • Date de la vente • Fecha de la entrega • Data vanzarii

Podpis prodajalca • Potpis • Signature • Unterschrift • Potpis • Aterförsäljares namnteckning • Podpis prodejce • Aterförsäljares namnteckning • Signature du vendeur • Firma de vendedor • Semnatura vanzatorului

LANCNI

GOMARK
trgovina in proizvodnja d.o.o.

Čeplje 56, SI-3305 Vransko, Slovenija
Tel.: +386 (0) 3 700 15 03, info@gomark.si