ID: 19558

DE

Holzbündelgerät LANCMAN
Typ: 2002, 2002H, 2002 VF, 2002 HVF
3003 STH, 3003 H STH, 3003 VF STH, 3003 HVF STH
2002 PLUS, 2002 H PLUS, 2002 VF PLUS, 2002 HVF PLUS
2501 STH, 2501 H STH, 2501 VF STH, 2501 HVF STH

V: 5.3

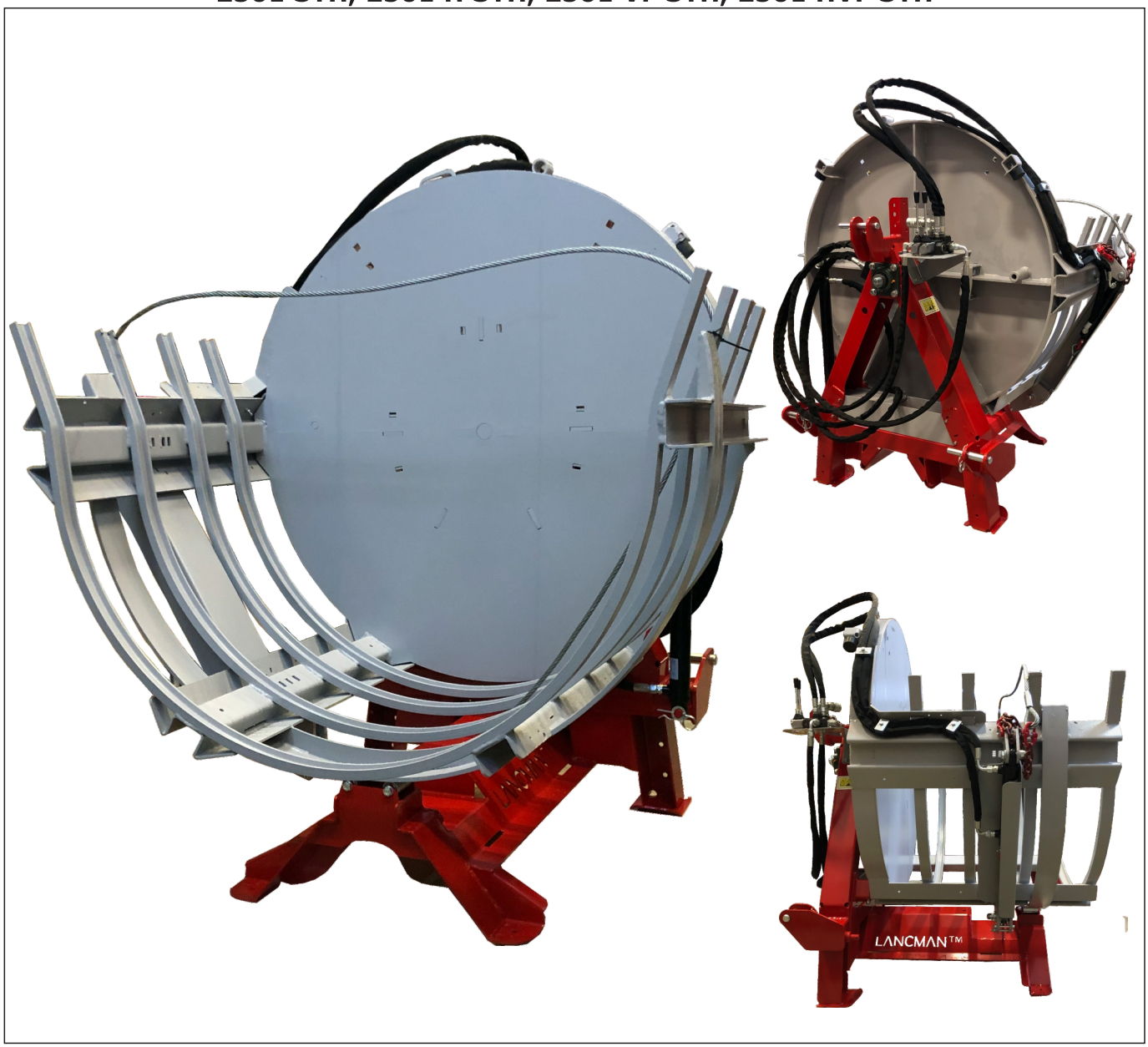

CE

BETRIEBSANLEITUNG UND GARANTIE

LANCMAN® by GOMARK

GOMARK d.o.o.
Čeplje 56,
SI-3305 Vransko, Slowenien
http://www.LANCMAN.si

Bedienungsanleitung ist geistiges Eigentum des Betriebs GOMARK d. o. o.
Jede Reproduktion und Umschreibung der Anleitung ohne Wissen von dem Besitzer ist deswegen eine Straftat!
Ausgabe April 2026, Konformitäts-Erklarung enthalten.

ACHTUNG!
DIE MASCHINE DARF
NUR VON PERSONEN BEDIENT WERDEN, DIE MIT
DER BETRIEBSANLEITUNG vUND
DEN SICHERHEITSHINWEISEN VERTRAUT SIND!

FALLS SIE DAS PRODUKT
AN EINE DRITTE PERSON WEITERGEBEN WIRD,
LEGEN SIE AUCH DIE ANLEITUNG
ZU SICHEREM GEBRAUCH, WARTUNG UND VORNAHME
DER PRÜFUNGEN BEI!

KONFORMITÄTSERKLÄRUNG 4
GARANTIEBEDINGUNGEN 5
1. EIN WORT DEM KÄUFER – BENUTZER 6
2. ZWECKGEBRAUCH 6
3. SERVICELEISTUNGEN UND BESTELLEN DER ERSATZTEILE 6
4. TECHNISCHE INFORMATIONEN UND BESCHREIBUNG DER MASCHINE 7
4.1 TECHNISCHE DATEN – BÜNDELGERÄT 2002 7
4.2 Beschreibung des Holzbündelgeräts 2002 7
4.3 TECHNISCHE DATEN – BÜNDELGERÄT 3003 8
4.4 Beschreibung des Holzbündelgeräts 3003 8
4.5 TECHNISCHE DATEN – BÜNDELGERÄT 2002 PLUS 9
4.6 Beschreibung des Holzbündelgeräts 2002 PLUS 9
4.7 TECHNISCHE DATEN – BÜNDELGERÄT 2501 SH 10
4.8 Beschreibung des Holzbündelgeräts 2501 SH 10
5. KENNZEICHNUNG UND IDENTIFIKATION 11
6. VORBEREITUNG DER HOLZBÜNDELMASCHINE FÜR DIE ARBEIT 12
7. SICHERHEIT 12
8. ARBEIT MIT DEM BÜNDELGERÄT 13
8.1 Anschluss der Holzbündelmaschine an den Traktor – modelle mit 3-Punkt -Aufnahme 13
8.2 Anschluss der Holzbündelmaschine an den Traktor – Modelle mit 3-Punkt und Euro - Aufnahme 13
8.3 Transport 14
8.4 Aufladen von Feuerholz in die Holzbündelmaschine 14
8.5 Bündeln von Brennholz mit Handspanner 14
8.6 Brennholzbündelung mit Hydraulischer Vorspannung – Modell 3003 STH 16
8.7 Brennholzbündelung mit Hydraulischer Vorspannung – Modell 2501 SH 17
8.8 Entleerung 17
8.9 Kippeinrichtung 18
9. WARTUNG UND ÜBERPRÜFUNG 18
9.1 Überprüfung der Holzbündelmaschine 18
9.2 Hydrauliksystem (beim Hydraulikmodell) 18
10. HYDRAULIK SCHEMA 19
10.1 Hydraulikschaubild, beim H Modell (hydraulischen Kippen) 19
10.2 Hydraulikschaubild, beim Modell 3003 (hydraulischen Spannen) 19

KONFORMITÄTSERKLÄRUNG

ES KONFORMITÄTSERKLÄRUNG Nr. 02/2002-3003

Hiermit erklären wir, GOMARK d.o.o., Čeplje 56, 3305 VRANSKO, Sloweinen, dass die nachfolgend bezeichnete Maschine aufgrund ihrer Konstruktion und Bauart sowie in der von uns in Verkehr gebrachten Ausführung den einschlägige Bestimmungen nachstehender EG-Richtlinien entspricht.
Bei einer Änderung an der Maschine verliert diese Erklärung ihre Gültigkeit.

Bezeichnung der Maschine: **Holzbündelgerät LANCMAN®**

Typ: 2002, 2002 H, 2002 VF, 2002 HVF
3003 STH, 3003 H STH, 3003 VF STH, 3003 HVF STH
2002 PLUS, 2002 H PLUS, 2002 VF PLUS, 2002 HVF PLUS
2501 SH, 2501 H SH, 2501 VF SH, 2501 HVF SH

Seriennummer: siehe Maschinenschield
Baujahr: siehe Typenschield

Einschlägige EG-Richtlinien und EN Normen:

RICHTLINIEN	NORMEN
EG-MASCHINENRICHTLINIE 2006/42/ES	EN ISO 12100-1:2003 EN ISO 12100-2:2003 ISO 23206:2005/COR.1:2007 (E)

Čeplje, am 03.01.2024

der Verantwortliche :
Matjaž GOSAK

GOMARK
trgovina in proizvodnja, d.o.o.
Čeplje 52, SI-3305 VRANSKO

GARANTIEBEDINGUNGEN

Die Garantie gilt für die Maschine und Komponenten – bei der richtigen Benutzung der Maschine (wie in Gebrauchsanleitung beschrieben) wird sie einwandfrei funktionieren.

Garantiezeit:

- **für den privaten Gebrauch: 24 Monate,**
- **für den professionellen Gebrauch: 12 Monate (Industrie).**

Die Garantie erstreckt sich auf Ersatz defekter Teile und damit verbundene Arbeit, die Transportkosten sind aber von der Garantie ausgeschlossen. Bei Geltendmachung eines Garantieanspruchs sind der richtig ausgefüllte Garantieschein und die Rechnung beizufügen. Defekte müssen unbedingt durch Fotos o.ä.dokumentiert werden

Die Garantie wird ausgeschlossen für den Fall:
- dass die Gebrauchanweisungen nicht beachtet wurden,
- dass die Maschine bereits von einer unbefugten Person repariert wurde,
- dass nicht Originalersatzteile eingebaut wurden,
- dass der Produkt nachlässig behandelt wurde und
- dass es Beschädigungen durch mechanische Schläge, verursacht durch den Käufer oder Dritten, gibt.

Von der Garantie abgeschlossen ist das in den Gebrauchsanweisungen angeführte Verbrauchsgut.

Die Garantie verfällt im Fall der Nichtbeachtung der Gebrauchsanweisungen, die ein integraler Teil der Maschine sind. Ebenso führen unbefugte Eingriffe in die Maschine und Änderungen der Maschine zum Verlust von Garantieansprüchen.

Garantiereparaturen darf nur diejenige autorisierte Service-Station durchführen, die Ihr Verkäufer oder Händler, bei dem Sie die Maschine gekauft haben, angegeben hat.

1. EIN WORT DEM KÄUFER – BENUTZER

Geehrter Käufer

Herzlichen Dank für Ihr Vertrauen, das Sie uns mit dem Kauf unserer Maschine gezeigt haben. Wir sind davon überzeugt, daß Sie mit dieser Maschine zufrieden sein werden. Vor der Inbetriebnahme lesen Sie bitte die Anleitung zu sicherem Gebrauch, Wartung und Vornahme der Prüfungen sorgfältig durch. Dadurch werden Sie sich mit dem Zweck, Funktionsgerechtigkeit und Arbeitsumgebung der Maschine vertraut machen. Die Anleitung ist so aufgebaut, daß Sie mit allen wichtigen Tätigkeiten vor der ersten Inbetriebnahme, Wartung und Vornahme der regelmäßigen Prüfungen vertraut machen.


Sollten Sie dieses Produkt an Dritte weitergeben, vergessen Sie bitte nicht, auch die Anleitung zu sicherem Gebrauch, Wartung und Vornahme der regelmäßigen Prüfungen weiterzugeben.

Beim Durchlesen dieser Anleitung beachten Sie besonders Kapitel und Absätze, die mit folgendem Zeichen gekennzeichnet sind.


Dieses Zeichen weist, neben dem Text in dieser Anleitung, auf die wichtigen Passagen im bestimmten Kapitel hin.

Der Hersteller verfolgt eine Politik der stetigen Verbesserung. Jede teilweise oder ganze Reproduktion diese Anleitungen, Text und Bilder ist ausdrücklich verboten.

2. ZWECKGEBRAUCH

Holzbündelmaschine ist fürs Bündeln von Brennholz in Ballen oder Bündel gedacht.
Holzbündelgerät ist nicht geignet für Holz oder Holzballen Transport.


Jede nicht für dieses Gerät vorgesehene Nutzung schließt die Haftung des Herstellers für die Sicherheit und Funktionalität aus.


Jegliche Änderung und jeder Ersatz der Originalkomponenten schließt die Sicherheit und Funktionalität aus.

Die Maschine darf nur von Personen genutzt, benutzt und repariert werden, die eingewiesen wurden und volljährig (mind. 18 Jahre) sind.

3. SERVICELEISTUNGEN UND BESTELLEN DER ERSATZTEILE

Serviceleistungen und Störungsbeseitigung während Garantie werden ausschließlich von Ihrem Fachhändler durchgeführt.

Beim Bestellen der Ersatzteile immer angeben:
- Maschinenbezeichnung,
- Typenbezeichnung der Maschine,
- Seriennummer der Maschine,
- Baujahr.

Alle notwendigen Angaben, die für Bestellung der Ersatzteile nötige sind, finden Sie auf dem Typenschild bzw. am Daueretikett an der Maschine.

4. TECHNISCHE INFORMATIONEN UND BESCHREIBUNG DER MASCHINE

4.1 TECHNISCHE DATEN – BÜNDELGERÄT 2002

TYP	2002	2002 VF	2002 H	2002 HVF
HYDRAULIKANSCHLUSS	OHNE	OHNE	2×3/8''	2×3/8''
KIPPRICHTUNG	LINKS/RECHTS	LINKS/RECHTS	LINKS/RECHTS*	LINKS/RECHTS*
DIMENSION (HxBxW)	1.400X1.200X1.200	1.400X1.200X1.200	1.400X1.200X1.200	1.400X1.200X1.200
GEWICHT DER LEEREN HOLZBÜNDELMASCHINE	276 kg	291 kg	286 kg	301 kg
KORBKAPAZITÄT	Φ120X100 cm	Φ 120X100 cm	Φ 120X100 cm	Φ 120X100 cm
SCHLEPPERANSCHLUSS	I und II Kategorie	I und II Kategorie und Frontlader	I und II Kategorie	I und II Kategorie und Frontlader
EURO AUFNAHME	NEIN	JA	NEIN	JA
KIPPEN	MANUEL	MANUEL	HYDRAULISCH	HYDRAULISCH
VORSPANNUNG	MIT HAND SPANNER **			
HOLZBÜNDELN	MIT HAND SPANNER **			
EMPFOHLENES VERBINDUNGSMATERIAL	KREUZGEWEBEBAND 25 MM, ** PHOSPHATIERTE KLAMMERN FÜR 25 MM BAND **			

* Noch nur einen Weg / Ändern der Drehrichtung notwendig, um die Position des Hydraulikzylinders ändern / siehe Anleitung.
** Verfügbar als extra Zubehör.

4.2 Beschreibung des Holzbündelgeräts 2002

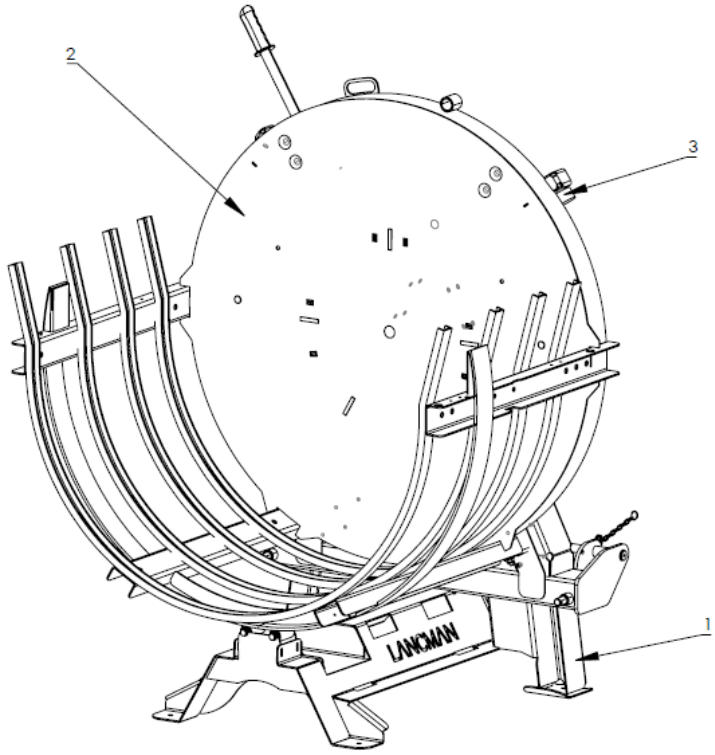

1. GESTELL DER HOLZBÜNDELMASCHINE MIT 3-PUNKT-AUFNAHME

2. OBERTEIL DER HOLZBÜNDELMASCHINE (KORB)

3. NEIGUNGSANSCHLAG (MAXIMAL)

4.3 TECHNISCHE DATEN – BÜNDELGERÄT 3003

TYP	3003 STH	3003 VF STH	3003 H STH	3003 HVF STH
HYDRAULIKANSCHLUSS	2×3/8''	2×3/8''	4×3/8''	4×3/8''
KIPPRICHTUNG	LINKS/RECHTS	LINKS/RECHTS	LINKS/RECHTS*	LINKS/RECHTS*
DIMENSION (HxBxW)	1.400X1.200X1.200	1.400X1.200X1.200	1.400X1.200X1.200	1.400X1.200X1.200
GEWICHT DER LEEREN HOLZBÜNDELMASCHINE	315 kg	330 kg	325 kg	340 kg
KORBKAPAZITÄT	Φ120X100 cm	Φ 120X100 cm	Φ 120X100 cm	Φ 120X100 cm
SCHLEPPERANSCHLUSS	I und II Kategorie	I und II Kategorie und Frontlader	I und II Kategorie	I und II Kategorie und Frontlader
EURO AUFNAHME	NEIN	JA	NEIN	JA
KIPPEN	MANUEL	MANUEL	HYDRAULISCH	HYDRAULISCH
VORSPANNUNG	SPANNVORRICHTUNG MIT HYDRAULISCHER VORSPANNUNG			
HYDRAULIK LEISTUNG	MAXIMUM 210 bar, 30 ltr/min			
SPANN KRAFT	23,1 kN /2.354 kg			
HOLZBÜNDELN	MIT HAND SPANNER **			
EMPFOHLENES VERBINDUNGSMATERIAL	KREUZGEWEBEBAND 25 MM, ** PHOSPHATIERTE KLAMMERN FÜR 25 MM BAND**			

* Noch nur einen Weg / Ändern der Drehrichtung notwendig, um die Position des Hydraulikzylinders ändern / siehe Anleitung.
** Verfügbar als extra Zubehör.

4.4 Beschreibung des Holzbündelgeräts 3003

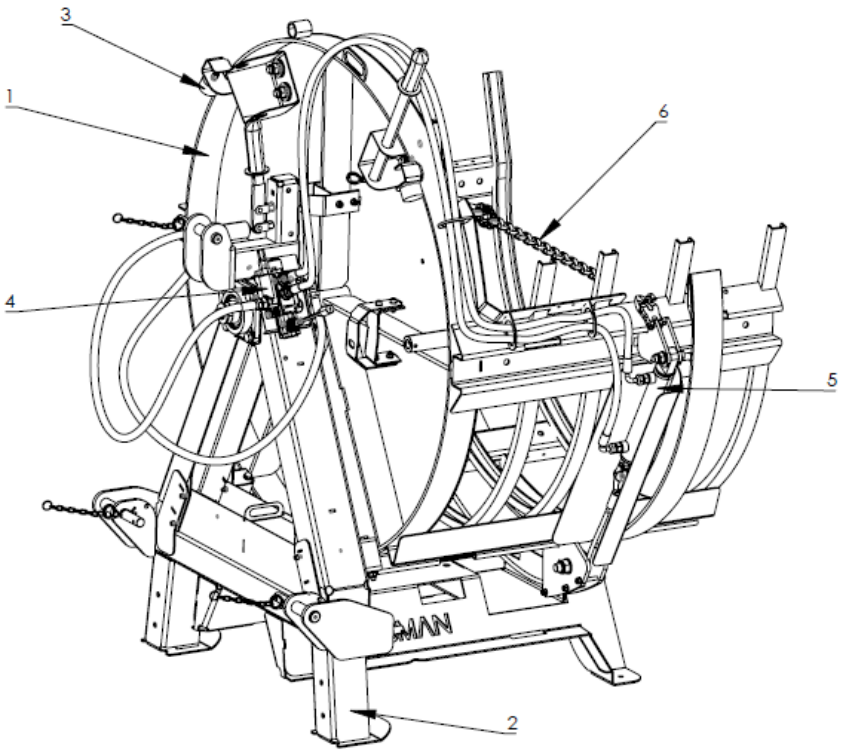

1. OBERTEIL DER HOLZBÜNDELMASCHINE (KORB)

2. GESTELL DER HOLZBÜNDELMASCHINE MIT 3-PUNKT-AUFNAHME

3. NEIGUNGSANSCHLAG (MAXIMAL)

4. STEUERBLOCK FÜR DIE HYDRAULISCHE VORSPANNUNG

5. SPANN ZYLINDER MIT SCHUTZ

6. SPANN KETTE

4.5 TECHNISCHE DATEN – BÜNDELGERÄT 2002 PLUS

TYP	2002 PLUS	2002 VF PLUS	2002 H PLUS	2002 HVF PLUS
HYDRAULIKANSCHLUSS	OHNE	OHNE	2×3/8''	2×3/8''
KIPPRICHTUNG	LINKS/RECHTS	LINKS/RECHTS	LINKS/RECHTS*	LINKS/RECHTS*
DIMENSION (HxBxW)	1.400X1.200X1.200	1.400X1.200X1.200	1.400X1.200X1.200	1.400X1.200X1.200
GEWICHT DER LEEREN HOLZBÜNDELMASCHINE	276 kg	291 kg	286 kg	301 kg
KORBKAPAZITÄT	Φ120X100 cm	Φ 120X100 cm	Φ 120X100 cm	Φ 120X100 cm
SCHLEPPERANSCHLUSS	I und II Kategorie	I und II Kategorie und Frontlader	I und II Kategorie	I und II Kategorie und Frontlader
EURO AUFNAHME	NEIN	JA	NEIN	JA
KIPPEN	MANUEL	MANUEL	HYDRAULISCH	HYDRAULISCH
VORSPANNUNG	MIT MANUELLEM ZENTRALSPANNER			
HOLZBÜNDELN	MIT HAND SPANNER **			
Halter für die Schnur	2 Spulenhalter			
EMPFOHLENES VERBINDUNGSMATERIAL	Garnspule 250 m, 8 Fäden, 1040 daN** Garnspule 190 m, 10 Fäden, 1250 daN**			

* Noch nur einen Weg / Ändern der Drehrichtung notwendig, um die Position des Hydraulikzylinders ändern / siehe Anleitung.
** Verfügbar als extra Zubehör.

4.6 Beschreibung des Holzbündelgeräts 2002 PLUS

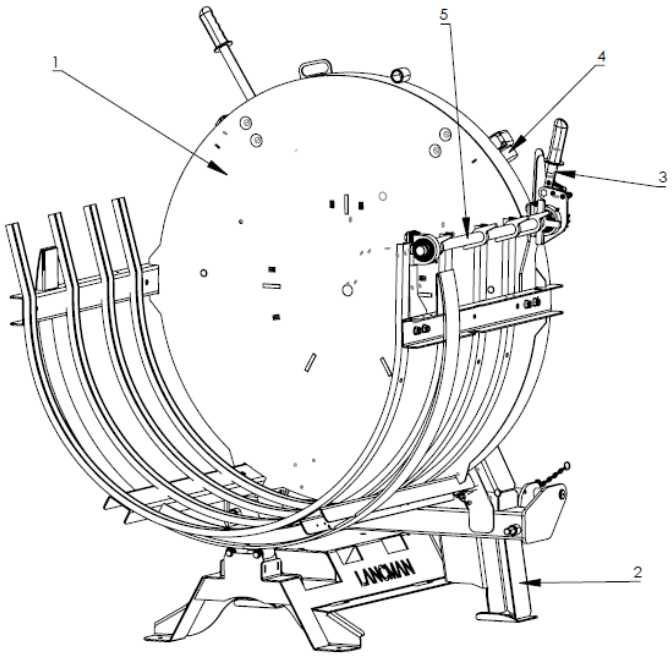

1. Korb des Bündelgeräts
2. Rahmen des Anbaus des Bündelgeräts (Tragrahmen)
3. Hebel des Zentralspanners
4. Kippbegrenzer (max.)
5. Zentralspanner

4.7 TECHNISCHE DATEN – BÜNDELGERÄT 2501 SH

TYP	2501 SH	2501 VF SH	2501 H SH	2501 HVF SH
HYDRAULIKANSCHLUSS	2×3/8''	2×3/8''	4×3/8''	4×3/8''
KIPPRICHTUNG	LINKS/RECHTS	LINKS/RECHTS	LINKS/RECHTS*	LINKS/RECHTS*
DIMENSION (HxBxW)	1.400X1.200X1.200	1.400X1.200X1.200	1.400X1.200X1.200	1.400X1.200X1.200
GEWICHT DER LEEREN HOLZBÜNDELMASCHINE	276 kg	295 kg	286 kg	305 kg
KORBKAPAZITÄT	Φ120X100 cm	Φ 120X100 cm	Φ 120X100 cm	Φ 120X100 cm
SCHLEPPERANSCHLUSS	I und II Kategorie	I und II Kategorie und Frontlader	I und II Kategorie	I und II Kategorie und Frontlader
EURO AUFNAHME	NEIN	JA	NEIN	JA
KIPPEN	MANUEL	MANUEL	HYDRAULISCH	HYDRAULISCH
VORSPANNUNG	SPANNVORRICHTUNG MIT HYDRAULISCHER ZENTRALSPANNER			
HYDRAULIK LEISTUNG	MAXIMUM 210 bar, 30 ltr/min			
SPANN KRAFT	11,8 kN /1.200 kg			
Halter für die Schnur	2 Spulenhalter			
EMPFOHLENES VERBINDUNGSMATERIAL	Garnspule 250 m, 8 Fäden, 1040 daN** Garnspule 190 m, 10 Fäden, 1250 daN**			

* Noch nur einen Weg / Ändern der Drehrichtung notwendig, um die Position des Hydraulikzylinders ändern / siehe Anleitung.
** Verfügbar als extra Zubehör.

4.8 Beschreibung des Holzbündelgeräts 2501 SH

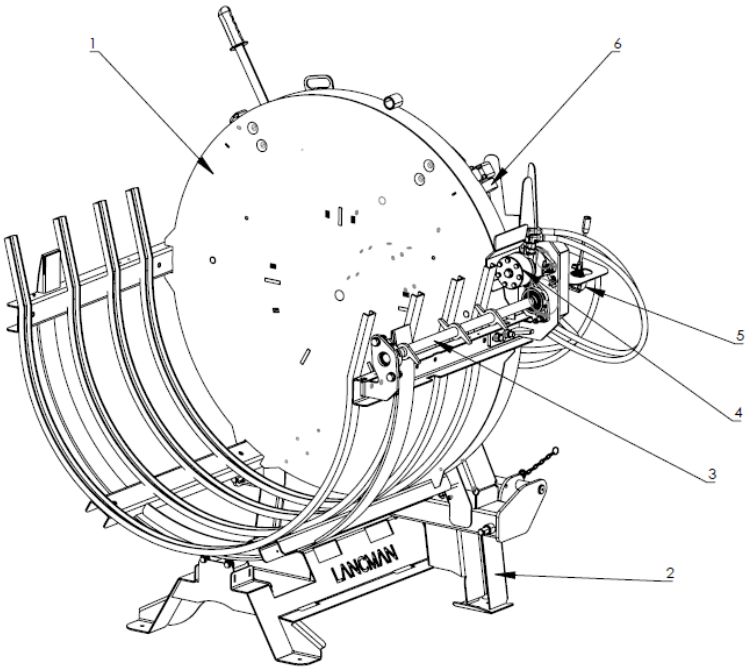

1-Korb des Bündelgeräts

2-Rahmen des Anbaus des Bündelgeräts (Tragrahmen)

3-Kippbegrenzer (max.)

4-Hydraulikmotor

5-Ventil für die hydraulische Vorspannung

6-Spannzylinder mit Schutz

7-Kippbegrenzer (max.)

5. KENNZEICHNUNG UND IDENTIFIKATION

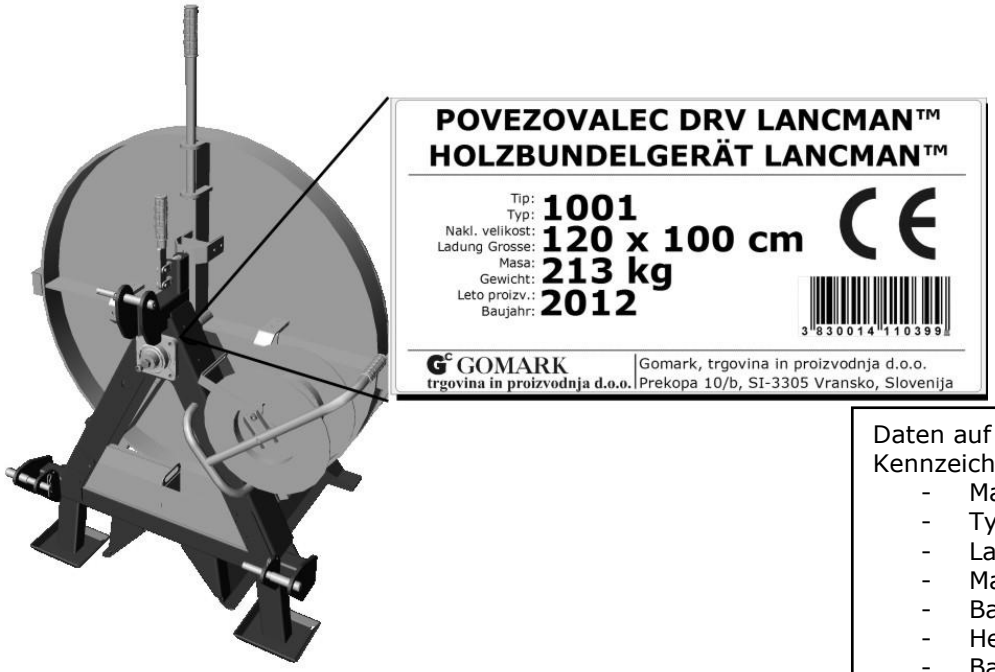

Daten auf der Kennzeichnung:

- Maschinenname,
- Typ,
- Ladegröße
- Maschinengewicht,
- Baujahr,
- Hersteller,
- Barkode

Das Bild mit den Identifikationsdaten der Maschine und vergrößerte Kennzeichenstelle.

Sicherheitshinweise auf der Maschine neben dem Kennzeichen.

LNCM401		**1. Vor der ersten Verwendung lesen Sie aufmerksam die Gebrauchanweisung.** **2. Verletzungsgefahr – Quetschgefahr an Armen – keine beweglichen Teile während des Betriebs berühren.** **3. Verletzungsgefahr – Einklemmen von Personen.**
LNCM420	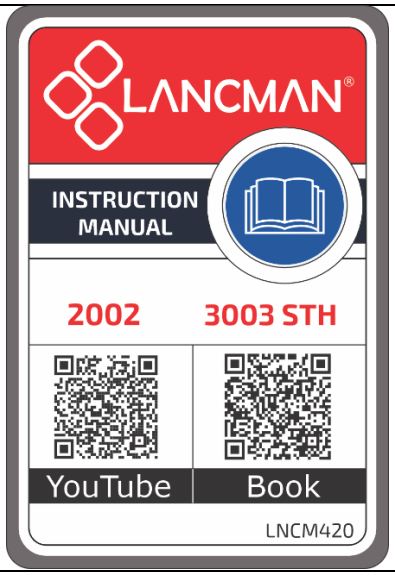	**- BEDIENUNGSANLEITUNG UND ERSATZTEILLISTE (LINK)** **- VIDEOANLEITUNG AUF YOUTUBE (LINK)**

6. VORBEREITUNG DER HOLZBÜNDELMASCHINE FÜR DIE ARBEIT

Die Holzbündelmaschine wird vor dem Verkauf in der Fabrik geprüft und getestet, sodass sie für die Arbeit vorbereitet ist.
Vor der ersten Verwendung überprüfen Sie:
Ob die Holzbündelmaschine unbeschädigt ist (mögliche Transportschäden).
Überprüfen Sie, ob die Hydraulikschläuche und Zylinder der Holzbündelmaschine (nur das Modell mit Hydraulikkippen) vielleicht Transportschäden hat.
Im Falle von Schäden an der Maschine rufen Sie umgehend den Händler bzw. den Service des Herstellers.

7. SICHERHEIT

	Vor der ersten Verwendung lesen Sie das „technische Buch" mit den Gebrauchsanweisungen.
	Die Person, die die Maschine benutzt, ist verantwortlich für die Umgebung der Maschine und muss sicherstellen, dass sich keine Personen im Arbeitsbereich der Maschine aufhalten, damit es zu keinen Verletzungen kommt.
	Die Maschine dürfen nur die Person bedienen, die für diese Arbeit befähigt sind und mit der möglichen Gefahr und mit der Gebrauchsanweisung für die Holzbündelmaschine vertraut sind.
	Die Holzbündelmaschine verwenden Sie nur, wenn sie sicher aufgestellt ist.
	Die Person, die die Maschine benutzt, muss mindestens 18 Jahre alt sein.
	Bei der Arbeit tragen Sie immer geeignete Schuhe und enge Kleider.
	Die Holzbündelmaschine darf nur eine Person alleine bedienen.
	Niemals arbeiten ohne Schutzausrüstung.
	Vor dem Gebrauch müssen Sie immer sicher sein, dass die Maschine im guten technischen Zustand ist. Verwenden Sie die Maschine nie, wenn ihre Teile beschädigt sind oder die Schrauben nicht genug angezogen sind. Vor dem Gebrauch drehen Sie solche Schrauben ein und ersetzen die beschädigten Teile. Verwenden Sie nur die von der Fabrik vorgeschriebenen Teile.
	Prüfen Sie regelmäßig, ob alle Sicherheitsanlagen ordnungsgemäß funktionieren.

8. ARBEIT MIT DEM BÜNDELGERÄT

8.1 Anschluss der Holzbündelmaschine an den Traktor – modelle mit 3-Punkt - Aufnahme

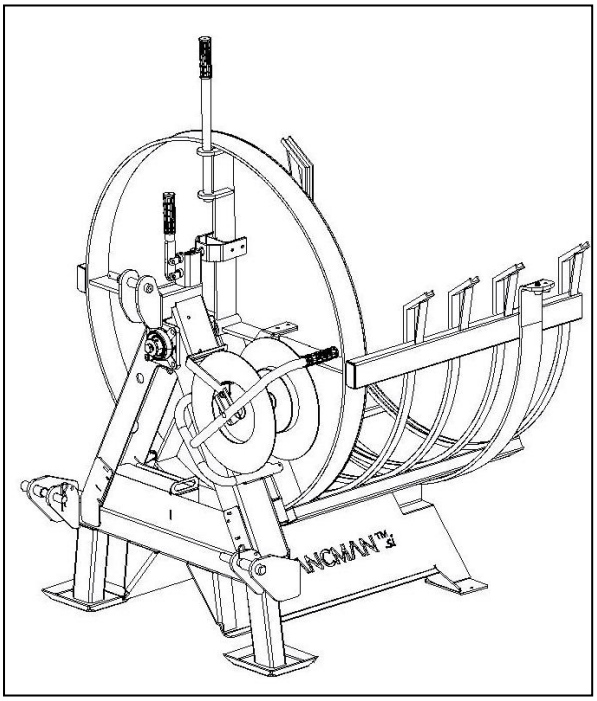

Die Maschine hat eine Dreipunktkupplung der I und II Kategorie.

⚠ **BEFESTIGEN SIE DAS BÜNDELGERÄT IN DER 3-PUNKT-AUFHÄNGUNG DES SCHLEPPERS: ACHTEN SIE DARAUF; DASS ALLE 3 BOLZEN FEST SITZEN UND MIT KLAPPSPLINT ODER FEDERSTECKER GESICHERT SIND:**

Die Holzbündelmaschine darf nur dann verwendet werden, wenn sie fest am Traktor montiert ist.

Die Holzbündelmaschine hat zwei Schläuche für den Hydraulikzylinder (VOR- und RÜCKLAUF). Richtung der Schläuchen spielt hier keine Rolle (nur beim Modell H).

8.2 Anschluss der Holzbündelmaschine an den Traktor – Modelle mit 3-Punkt und Euro - Aufnahme

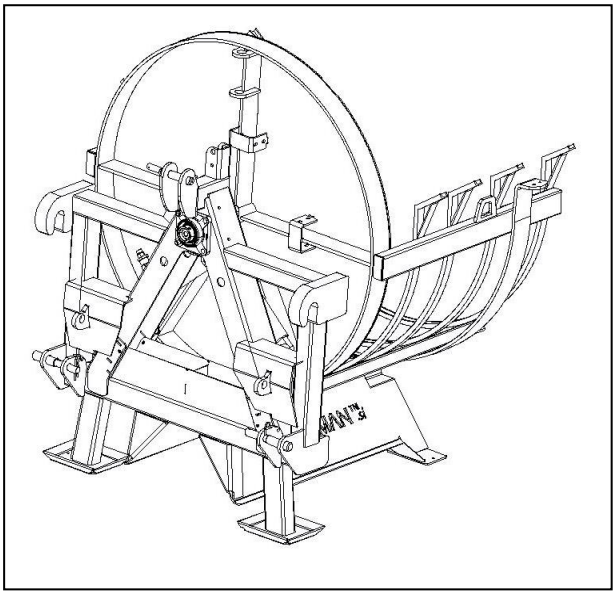

Die Maschine hat eine Dreipunktkupplung der I und II Kategorie und Frontlader kupplung nach ISO standard.

⚠ **BEFESTIGEN SIE DAS BÜNDELGERÄT IN DER 3-PUNKT-AUFHÄNGUNG DES SCHLEPPERS: ACHTEN SIE DARAUF;**
DASS ALLE 3 BOLZEN FEST SITZEN UND MIT KLAPPSPLINT ODER FEDERSTECKER GESICHERT SIND!

Die Holzbündelmaschine darf nur dann verwendet werden, wenn sie fest am Traktor montiert ist.

Die Holzbündelmaschine hat zwei Schläuche für den Hydraulikzylinder (Vor- und Rücklauf). Richtung den Schläuchen spielt hier keine Rolle (nur beim Modell H).

Die Holzbündelmaschine darf nur dann verwendet werden, wenn sie fest am Traktor montiert ist.

⚠ **SCHLIESSEN SIE IMMER ALLE KLEMMHALTER AN, DAMIT ES ZU KEINER ABSCHALTUNG KOMMT!**

Bei der Benutzung des Holzbündelgerätes mit Frontlader muss man die Bedienungsanleitung des Frontladers beachten! Man soll besonders vosrsichtig sein beim Heben des Holzbündlers mit dem Frontlader (keine Leute und Tiere im Gefahrenbereich!)

8.3 Transport

Wenn Sie die Holzbündelmaschine im öffentlichen Verkehr verwenden, berücksichtigen Sie die Verkehrszeichen und Verkehrsregel. **Es ist nur erlaubt die leere Holzbündelmaschine zu fahren.**

8.4 Aufladen von Feuerholz in die Holzbündelmaschine

Das Brennholz laden Sie immer bis zur Höhe der vorderen Tragplatte and immer dichter beisammen auf. Der gespaltete Teil des Brennholzes soll bei der Stapelung immer nach innen weisen.

8.5 Bündeln von Brennholz mit Handspanner

Um das Brennholz fest zu bündeln, verwenden Sie immer drei Bänder. Wenn Sie nur ein oder zwei Bänder benutzen, kann das Bündel auseinander fallen (Verletzungsgefahr)!

Verwendung von Bandspanner

1.Wickeln Sie das Band um das Bündel, setzen Sie das Band in die Klammer und ziehen Sie es fest mit der Hand.

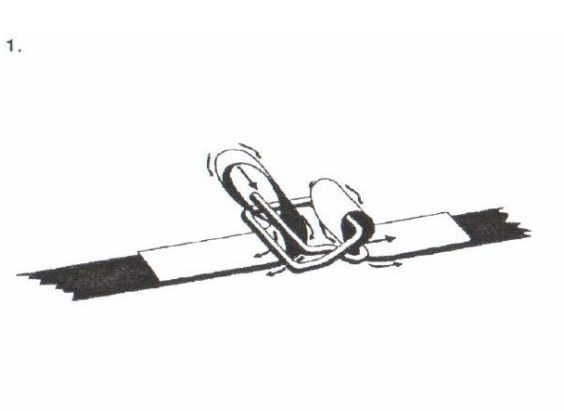

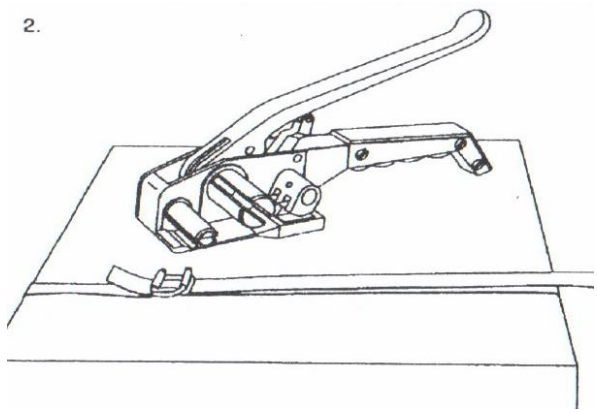

3. Halten Sie den Spanner mit der rechten Hand und drücken Sie den Spannhebel. Legen Sie das Band unter den Klemmhalter so, dass der Rand das Spannergehäuse berührt. Lösen Sie den Spannhebel aus.

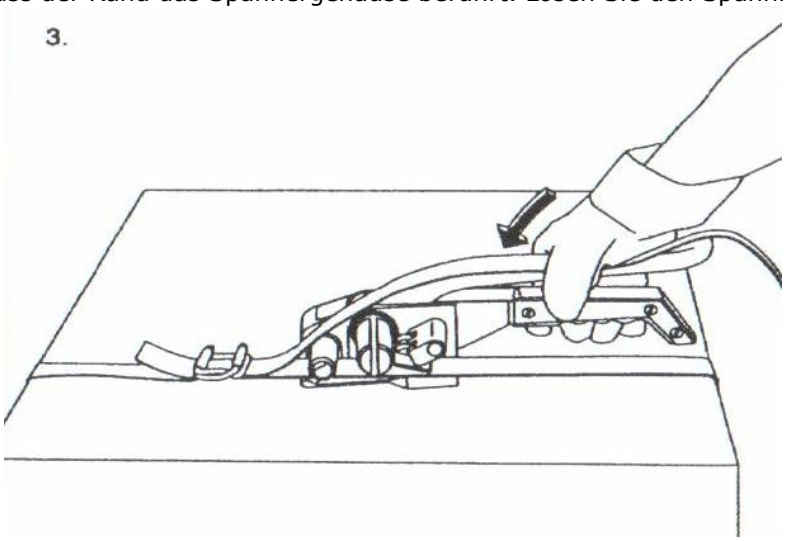

4. Legen Sie das obere Band in die Spalte des Schneidemechanismus und des Spanners. Mit der rechten Hand halten Sie den Apparat und mit der linken bewegen Sie den Spannhebel vor- und rückwärts, bis Sie die gewünschte Spannung zu erreichen.

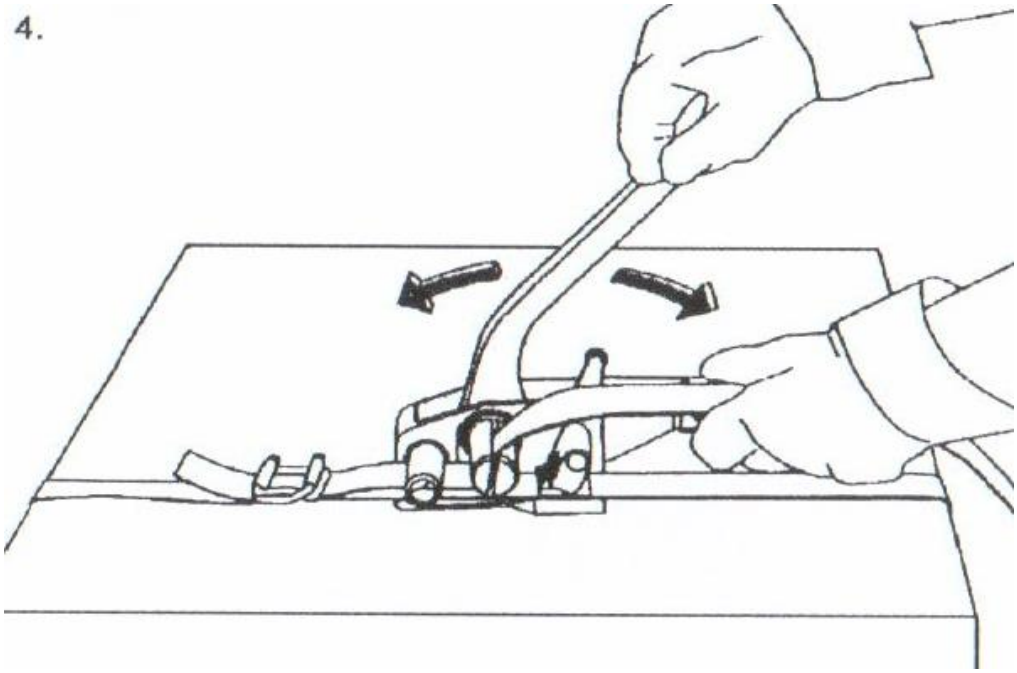

5. Drücken Sie den Spannhebel, sodass das Messer das Band durchschneidet. Wenden Sie den Spanner vom Band weg.

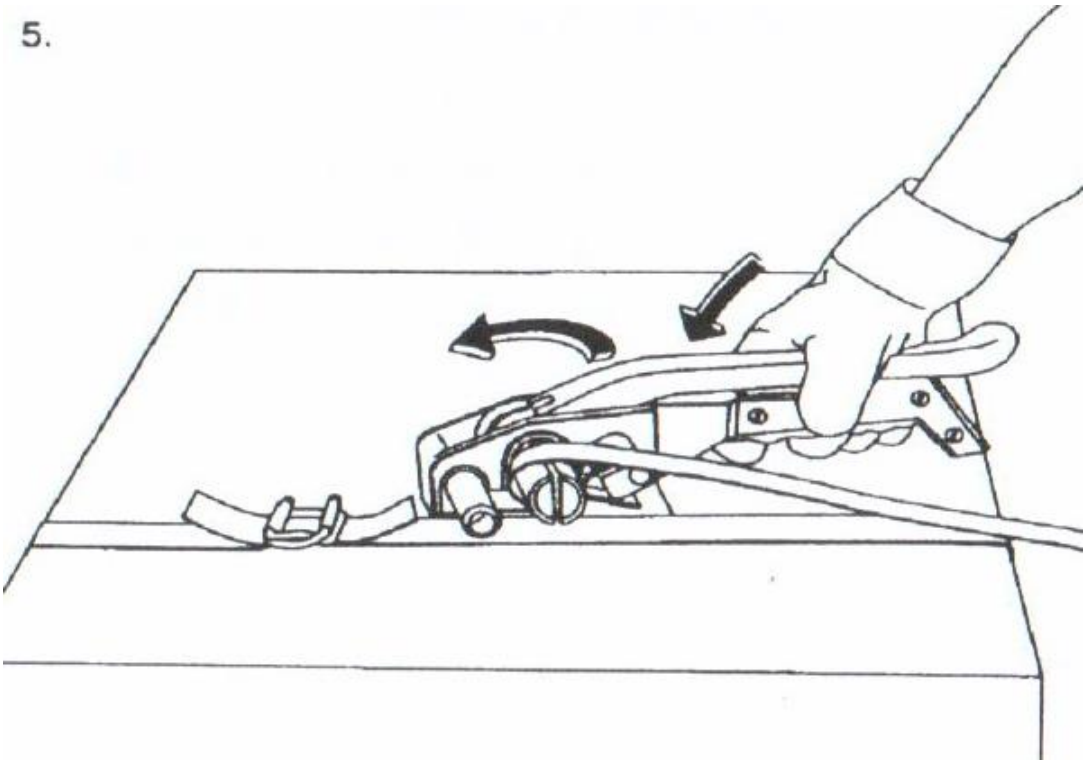

8.6 Brennholzbündelung mit Hydraulischer Vorspannung – Modell 3003 STH

Wenn das Brennholz in den Korb gefüllt worden ist, muss man das Holz mit Hilfe der Spannhydraulik zusammendrücken (spannen).

Dazu soll man die Spannkette an der anderen Seite des Spannzylinder befestigen und das Kettenglied in die Roten Gabel einstecken.

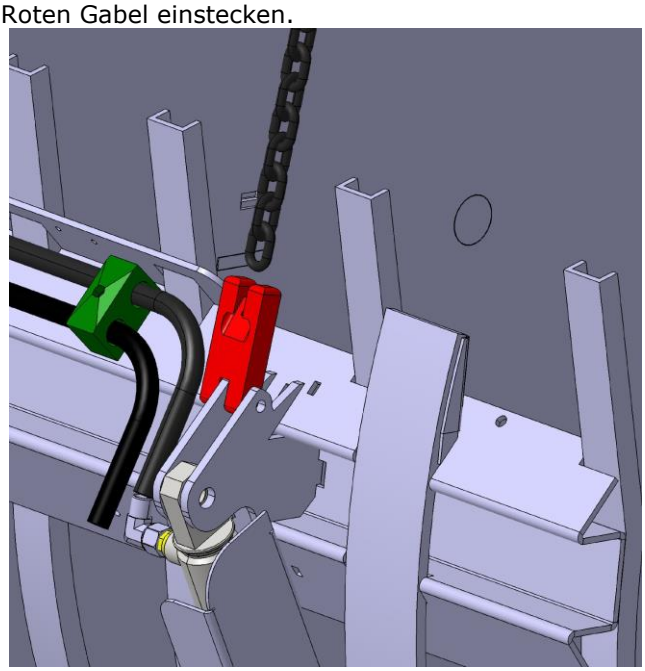

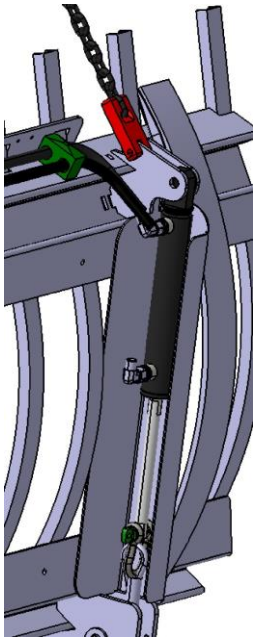

An dem Steuerblock den Bedienhebel für den Spannzylinder betätigen, wodurch das Holz zusammengezogen wird.

Wenn notwendig, danach wieder lösen und den Vorgang einmal oder gar mehrmals weiderholen.

Bei voller Belastung beträgt die Spannkraft 2500 kg.

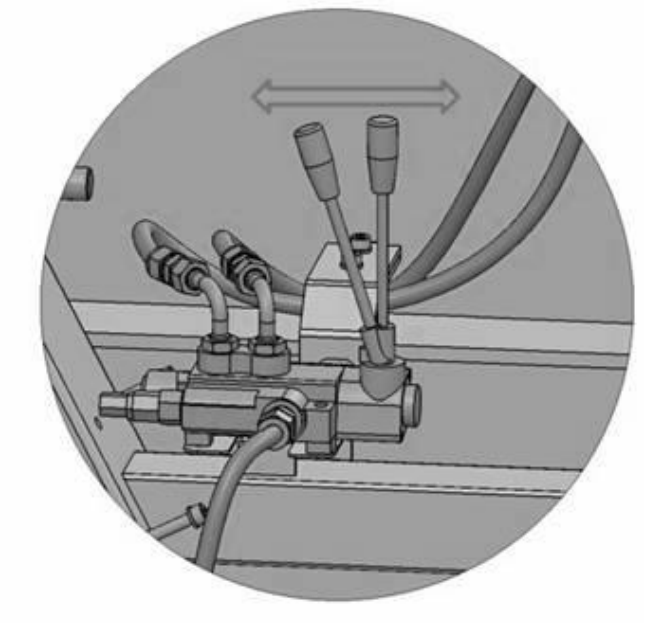

Wenn das Holz hydraulisch genug gespannt ist, soll man das Holz mit 2 Plastikbändern zusammenziehen und erhältwie dann ein gut gespanntes Holzbündel (wie beschrieben im Satz 8.5.)

Hauptvorteil beim Bündeln mit Hydraulischem Spanner ist, dass das Holz viel fester gebündelt ist.

8.7 Brennholzbündelung mit Hydraulischer Vorspannung – Modell 2501 SH

Nachdem das Brennholz geladen ist, wird es mit einem Schlur (1) gespannt, das zum Bündeln von Brennholz vorgesehen ist (Zusatzausstattung).
Das Seil wird um das gesamte Holzbündel gelegt und mit einem Knoten am angeschweißten Haken des axialen Spanners befestigt.
Für ein ausreichend festes Bündel sind mindestens zwei parallele Seilumwicklungen erforderlich.

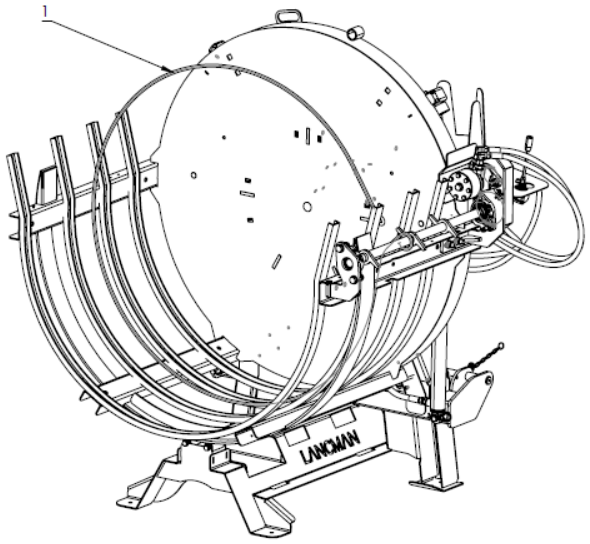

Über den Bedienhebel der Hydraulik wird durch Ziehen des Hebels der Zylinder aktiviert, sodass der axiale Spanner zu rotieren beginnt und das Spannseil anzieht.
Die Spannkraft bei voller Belastung beträgt 1200 kg.
Sobald das Bündel vollständig gepresst ist, wird das Seil verknotet, sodass das Holzbündel fest gebunden bleibt.

8.8 Entleerung

VOR DER ENTLEERUNG DIE HOLZBÜNDELMASCHINE IMMER AUF DEN FESTEN UND EBENEN BODEN STELLEN!
WÄHREND DES KIPPENS DARF SICH NIEMAND IN DER NÄHE DER MASCHINE AUFHALTEN.

Fassen Sie den Hebel fürs Handdrehen der Ladefläche, ziehen Sie den Sicherheitsstift und drehen Sie die Ladefläche so, dass das Feuerholz sich aus den Korb wälzt.

8.9 Kippeinrichtung

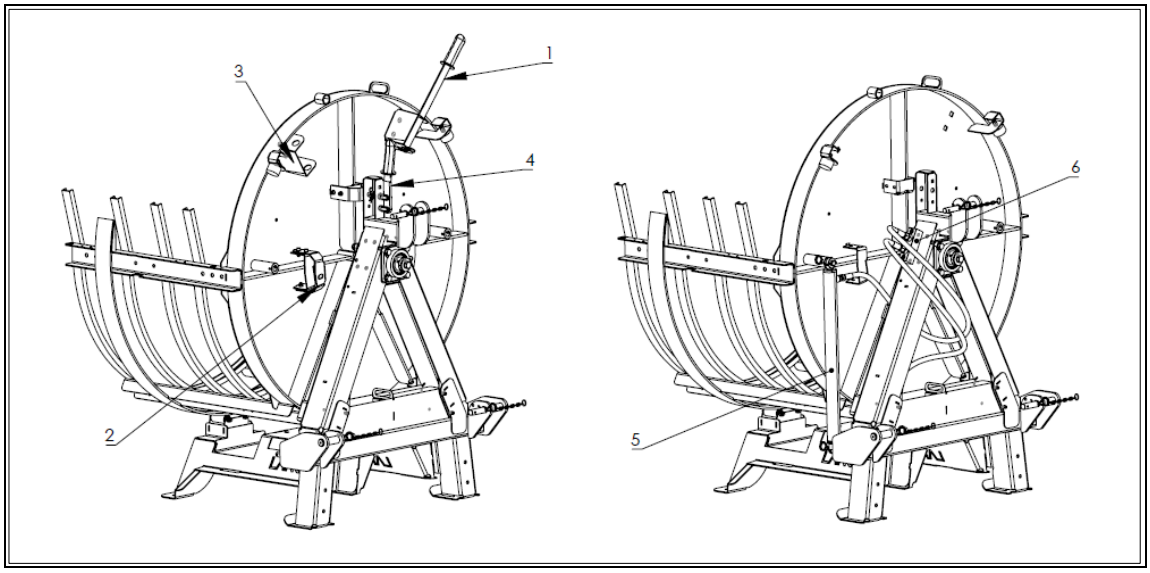

Vor den Arbeit beachten, dass das Bündelgerät leer ist und dass die Hydraulischläuche ausgekuppelt sind.

Hydraulikzylinder sind in den Punkten C oder A befestigt. Zur Änderung der Kipprichtung muss man die Zylinderbefestigung von Punkt A zur Punkt B ändern.

9. WARTUNG UND ÜBERPRÜFUNG

Vor der Wartung und Prüfung schalten Sie den Traktor aus und ziehen den Zündschlüssel ab.

9.1 Überprüfung der Holzbündelmaschine

- Nach der ersten Arbeitsstunde drehen Sie alle Schraubenmuttern nach.
- Drehen Sie alle Schraubenmuttern und andere Teile nach 100 Arbeitsstunden nach.
- Schmieren Sie regelmäßig die Lager, die Schmiernippel haben.
- Ersetzen Sie die verlorenen Schraubenmuttern.
- Aus Sicherheitsgründen überprüfen Sie alle Kontakte der Hydraulik (beim Hydraulikmodell).

9.2 Hydrauliksystem (beim Hydraulikmodell)

- Vor allen Arbeiten überprüfen Sie den Zustand der Hydraulikleitungen (Schläuche). Achten Sie besonders aufmerksam auf mögliche mechanische Beschädigungen. Ein defekter Hydraulikschlauch kann unter Hochdruck platzen, wobei das Öl herausspritzt, was sehr gefährlich sein kann!
- Vor Reparatur und Wartung stellen Sie die Maschine in die Position für die Ladung.

10. HYDRAULIK SCHEMA

10.1 Hydraulikschaubild, beim H Modell (hydraulischen Kippen)

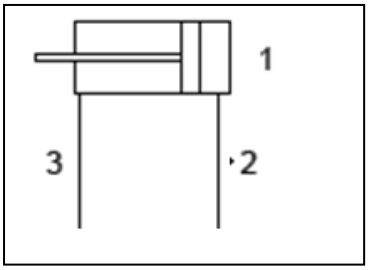

-1-Hydraulikzylinder
-2-Schlauch mit Kupplung 3/8"
-3-Schlauch mit Kupplung 3/8"

10.2 Hydraulikschaubild, beim Modell 3003 (hydraulischen Spannen)

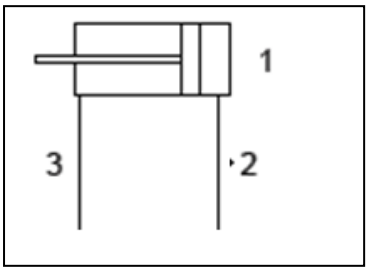

-1-Hydraulikzylinder
-2-Schlauch mit Kupplung 3/8"
-3-Schlauch mit Kupplung 3/8"

GARANCIJSKI LIST • JAMSTVENI LIST • GARANTNI LIST CERTIFICATE OF GUARANTEE • GARANTIESCHEIN • CERTIFICATO DI GARANZIA • ZÁRUČNÝ LIST • ZÁRUČNÍ LIST • JÓTÁLLÁSI JEGY • GARANTIE • CERTIFICADO DE GARANTÍA • CERTIFICATE OF WARRANTY • CERTIFICAT DE GARANTIE

NAZIV IZDELKA•PROIZVOD•PRODUCT•PRODUKT•PRODUIT• PRODUCTO • PRODUS

TIP/TYPE/TYP/TIPO/TIP:

SER.ŠT. • SER.NR. • SER.NO. • NÚMERO SERIAL • SERIA DE FABRICATIE:

- Ime, sedež in žig prodajalca:
- Naziv, sedište i pečat poduzeća:
- Reseller full name and address:
- Name, Sitz und Stempel des Unternehmens:
- Jméno, adresa razitko prodávajiciho:
- Meno, adresa a pečiatka predajcu:
- A terméket forgalmazó cég neve, székhelye és bélyégzoje:
- Concessionnaire nom, lieu et cachet:
- Nobre, dirección y sello de vendedor:
- Numele, adresa si stampila vanzatorului:

Datum izročitve blaga • Datum prodaje • Date of purchase • Verkaufsdatum • Data sprzedazy • Date predaja • Az eladás dátuma • Date de la vente • Fecha de la entrega • Data vanzarii

Podpis prodajalca • Potpis • Signature • Unterschrift • Potpis • Aterförsäljares namnteckning • Podpis prodejce • Aterförsäljares namnteckning • Signature du vendeur • Firma de vendedor • Semnatura vanzatorului

LANCNI

GOMARK
trgovina in proizvodnja d.o.o.

Čeplje 56, SI-3305 Vransko, Slovenija
Tel.: +386 (0) 3 700 15 03, info@gomark.si