ID: 19502

SLO

CEPILNIK DRV LANCMAN

V: 1.7

tip: STX11, STX13, STX17, STX21, STX22, STX26



LANCMAN STX11



LANCMAN STX13 / STX17



LANCMAN STX21



LANCMAN STX26

CE

NAVODILO ZA UPORABO

LANCMAN® by GOMARK

GOMARK d.o.o.
Čeplje 56,
SI-3305 Vransko, Slowenien
http://www.LANCMAN.si

Navodila so intelektualna last podjetja GOMARK d.o.o.
Vsako razmnoževanje in prepisovanje navodil brez vednosti lastnika je zato kaznivo dejanje!

Izdaja JULIJ 2024, vsebuje izjavo o skladnosti.

OPOZORILO
S TEM STROJEM LAHKO UPRAVLJA SAMO OSEBA, KI JE SEZNANJENA Z NAVODILI ZA UPORABO IN VARNOSTNIMI OPOZORILI !

V PRIMERU, DA BOSTE IZDELEK PREDALI TRETJI OSEBI, OBVEZNO ZRAVEN PREDAJTE TUDI NAVODILA ZA VARNO UPORABO, VZDRŽEVANJA IN IZVAJANJE PREGLEDOV !

KAZALO VSEBINE

IZJAVA O SKLADNOSTI *5*
GARANCIJSKA IZJAVA *6*
1. BESEDA KUPCU - UPORABNIKU *7*
2. NAMENSKA UPORABA *7*
3. POOBLAŠČENI SERVIS *7*
4. TEHNIČNI PODATKI IN OPIS STROJA *8*
4.1 LANCMAN STX 11 ..... *8*
4.1.1 Tehnični podatki stroja 8
4.1.2 Opis stroja 9
4.2. LANCMAN STX13 ..... *10*
4.2.1 Tehnični podatki stroja 10
4.2.2 Opis stroja 11
4.3. LANCMAN STX13 GP *12*
4.3.1 Tehnični podatki stroja 12
4.3.2 Opis stroja 13
4.4 LANCMAN STX17 ..... *14*
4.4.1 Tehnični podatki stroja 14
4.4.2 Opis stroja 15
4.5 LANCMAN STX17 GP *16*
4.5.1 Tehnični podatki stroja 16
4.5.2 Opis stroja 17
4.6 LANCMAN STX21 ..... *18*
4.6.1 Tehnični podatki stroja 18
4.6.2 Opis stroja 19
4.7 LANCMAN STX21 C GP *20*
4.7.1 Tehnični podatki stroja 20
4.7.2 Opis stroja 21
4.8 LANCMAN STX26 GP *22*
4.8.1 Tehnični podatki stroja 22
4.8.2 Opis stroja 23
5. OZNAČEVANJE IN IDENTIFIKACIJA *24*
5.1 Slika z identifikacijskimi podatki o stroju in mesto tablice *24*
5.2 Opozorilni znaki *24*
6. VARNOST *28*
7. PRIPRAVA CEPILNIKA ZA DELO *29*
8. DELO S CEPILNIKOM DRV *29*
8.1 Postavitev cepilnika *29*
8.2 Cepilnik na traktorsko kardansko gred *29*
8.3 Cepilnik na elektro-pogon *30*
8.4 Cepilnik kombiniran na elektro in kardanski pogon *31*
8.5.1 Nalivanje goriva pri modelu z lastnim pogonom *31*
8.5.2 Zagon motorja *31*
8.6 Vklopni izklopni sistem *32*
8.6.1 Klasični model 32
8.6.2 Model MULTISPEED 32
8.7 Postavitev cepilnika v delovni položaj *32*
8.8 Postavitev cepilnika v transportni položaj *34*
8.9 Cepljenje *35*
8.10 Mehanizem za dvigovanje polen *37*
8.11 Hidravlična pobiralna roka *37*
8.12 Reguliranje položaja sekire *38*
9. UPORABA VITLA ZA VLEKO POLEN - DODATNA OPREMA *39*
9.1 Namenska raba vitla *39*
9.2 Tehnični podatki vitla za cepilnike drv LANCMAN *39*

9.3 Opis naprave *40*
9.4 Slika z identifikacijskimi podatki o stroju in mesto tablice *41*
9.5 Opozorilni znaki *42*
9.6 PRIPRAVA VITLA ZA DELO *43*
9.7 VARNOST VITLA *44*
9.8 DELO Z VITLOM *45*
9.8.1 Mehanski vitel 45
9.8.2 VITEL Z DALJINSKIM UPRAVLJANJEM 47
9.9 VZDRŽEVANJE IN PREGLEDI VITLA *47*
9.10 MENJAVA JEKLENICE NA BOBNU VITLA *48*
9.11 ELEKTRIČNA VEZALNA SHEMA SPREJEMNIKA *49*
9.12 STABILNOST CEPILNIKA Z VITLOM *50*
9.13 ODSTRANJEVANJE TEHNIČNIH MOTENJ *50*
10. TRANSPORT IN SKLADIŠČENJE STROJA *51*
10.1 Priprava cilindra za transport cepilnika *51*
10.2 Transport cepilnika (model STX11, STX13, STX17) *51*
10.3 Dvigovanje cepilnika *51*
11. VZDRŽEVANJE IN PREGLEDI *52*
11.1 Splošna varnostna pravila *52*
11.2 Pregledovanje cepilnika *52*
11.3 Dvoročni vklopni sistem *52*
11.4 Gornji izklop – rumeni ščit *52*
11.5 Hidravlični sistem *52*
11.6 Vodilno ogrodje *52*
11.7 Vzdrževanje cepilnika *53*
11.9 Olje multiplikatorja (ni GP) *53*
11.10 Mazanje cepilnika *53*
11.11 Drsne plošče cepilnika *54*
12. ODSTRANJEVANJE TEHNIČNIH MOTENJ *55*
13. POTROŠNI MATERIAL CEPILNIKA *55*
14. HIDRAVLIČNE SHEME *56*
14.1 Hidravlična shema za tip C, tip EL in Briggs&Straton – 2 HITROSTI *56*
14.2 Hidravlična shema za tip C + EL – 2 HITROSTI *57*
14.3 Hidravlična shema za tip C in tip EL MULTISPEED *58*
14.4 Hidravlična shema za tip C + EL MULTISPEED *59*
14.5 Hidravlična shema za tip C + vitel z mehanskim upravljanjem *60*
14.6 Hidravlična shema za tip C + vitel z električnim upravljanjem *61*
15. ELEKTRIČNE SHEME - TOKOKROGI *62*
15.1 Elektropogon 230V/2.2kW *62*
15.2 Elektropogon 400V/4 kW *63*
15.3 Elektropogon 400V/5.5 kW *64*
15.4 Elektropogon 400V/7.5 kW *66*
16. HIDRAVLIČNE CEVI PRI CEPILNIKU DRV *68*
17. HIDRAVLIČNE CEVI PRI VITLU CEPILNIKA *71*

IZJAVA O SKLADNOSTI

ES IZJAVA O SKLADNOSTI STROJA ŠT. 01-2018/STX-LNCM

Proizvajalec, GOMARK d.o.o., Čeplje 56, 3305 VRANSKO s polno odgovornostjo izjavljamo, da je stroj naveden spodaj, izdelan na podlagi konstrukcije in načrtovanja v skladu z ES direktivami, ki so navedene v tabeli spodaj.
Ta izjava ne velja pri nepooblaščenih spremembah stroja.

CEPILNIK DRV LANCMAN™
tip: STX11, STX13, STX17, STX21, STX26
Serijska številka: na tablici stroja
Datum izdelave: na tablici stroja

Stroj je izdelan v skladu z zahtevami Pravilnika o varnosti strojev (Ur.list RS 75/2008, dopolnitvami Ur.list št. 66/2010 in Ur.list št. 74/2011).

UPOŠTEVANE DIREKTIVE	UPORABLJENI HARMONIZIRANI EVROPSKI STANDARDI
ES-STROJNA DIREKTIVA 2006/42/ES	SIST EN 609-1:2017 – varnost cepilnikov drv
ES-NIZKONAPETOSTNA ODREDBA 2006/95/ES	
ES-ELEKTRO-MAGNETNA ZDRUŽLJIVOST 2004/108/ES	

Odgovornost za tehnično dokumentacijo: Gomark d.o.o., Čeplje 56, 3305 Vransko.

Čeplje, 03.01.2024

Odgovorna oseba:
Matjaž GOSAK

GOMARK
trgovina in proizvodnja, d.o.o.
Čeplje 52, SI-3305 VRANSKO

GARANCIJSKA IZJAVA

Izjavljamo, da ima stroj predpisane lastnosti in bo v garancijskem roku brezhibno deloval, če bo uporabljan v skladu z njegovim namenom in navodili za varno uporabo.

Garancija začne veljati z dnevom izročitve blaga potrošniku.
Datum izročitve stranka dokazuje s pravilno izpolnjenim garancijskim listom in priloženim računom, s katerim dokazuje nakup in lastništvo nad blagom.

Garancijski rok:

- **za domačo uporabo 24 mesecev (potrošniki),**
- **za profesionalno rabo 12 mesecev (industrija).**

V primeru okvare stroja, se proizvajalec GOMARK d.o.o. zavezuje, da bo okvaro odpravil v zakonsko predpisanem roku, t.j. najkasneje v 45 dneh, od prejema stroja na pooblaščeni servis.

Garancijski pogoji!
Popravila v garancijskem roku odpravljamo na pooblaščenem servisu. Stroške prevoza ali prenosa izdelka v času garancijske dobe pri dostavi iz servisnega popravila priznavamo le, če je bil stroj po predhodnem dogovoru poslan najbližjemu pooblaščenemu servisu s priloženim računom po povprečni veljavni transportni tarifi.
Pozor! Na servis sprejemamo samo očiščene stroje, v nasprotnem lahko servis zaračuna čiščenje stroja pred servisnim posegom.

Garancija preneha veljati v naslednjih primerih:
- neupoštevanje navodil za uporabo,
- če se ugotovi, da je predhodno popravilo opravljala nepooblaščena oseba,
- če so bili vgrajeni neoriginalni rezervni deli,
- malomarno ravnanje z izdelkom,
- zaradi poškodb, nastalih zaradi mehanskih udarcev po krivdi kupca ali tretje osebe,

Garancija ne velja za potrošni material, ki je naveden v navodilih.
V primeru spremembe modela izdelka zagotavljamo nadomestne dele v enakovredni alternativni izvedbi.
Prodajalec ni usposobljen za tehnično presojo glede morebitnih okvar in tako tudi ne more odločati o napakah brez mnenja pooblaščene servisno tehnične službe.
Ob reklamaciji prosimo oddajte izdelek in izpolnjen garancijski list z računom najbližji pooblaščeni servisni delavnici.

Čas zagotavljanja nadomestnih delov, priklopnih aparatov in servisiranja: 6 let.

GARANCIJA NE IZKLJUČUJE PRAVIC POTROŠNIKA, KI IZHAJAJO IZ ODGOVORNOSTI PRODAJALCA ZA NAPAKE NA BLAGU! GARANCIJSKA IZJAVA VELJA SAMO NA OBMOČJU R. SLOVENIJE!

Za garancijske pogoje jamči:
Gomark d.o.o., Čeplje 56, SI-3305 Vransko, Slovenija

GARANCIJSKI LIST SE NAHAJA NA ZADNJI STRANI NAVODIL!

1. BESEDA KUPCU - UPORABNIKU

Spoštovani kupec
Zahvaljujemo se Vam za zaupanje, ki ste nam ga izkazali z nakupom našega izdelka. Prepričani smo, da boste z njim zadovoljni. Pred prvo uporabo je potrebno natančno prebrati in osvojiti navodila za varno uporabo in vzdrževanje, iz katerih se boste seznanili z namembnostjo,
funkcionalnostjo in delovnim okoljem stroja. Navodila so sestavljena tako, da Vas seznanijo z vsemi potrebnimi dejavnostmi pred prvo uporabo stroja, vzdrževanjem in izvajanjem rednih pregledov.

V primeru, da boste izdelek predali tretji osebi, obvezno zraven predajte tudi navodila za varno uporabo, vzdrževanja in izvajanje pregledov.

Pri samem branju navodil bodite posebej pozorni na poglavja in odstavke, ki so označeni z naslednjim znakom.

Ta znak poleg teksta v navodilih še posebej poudarja pomembnost zapisa v določenem poglavju navodil.

Pridržujemo si pravico do konstrukcijskih sprememb in tehničnih izboljšav.
Vsaka delna ali celotna reprodukcija teh navodil, teksta in slik je kaznivo dejanje.

2. NAMENSKA UPORABA

Stroj CEPILNIK DRV LANCMAN je namenjen cepljenju polen različnih dolžin in debelin. Sekira je hidravlično vodena. Hidravlični sistem lahko poganja, traktorska kardanska gred ali primerna traktorska hidravlika. Cepilnik deluje na dvoročni varnostni vklop. Z istočasnim pritiskom na oba vzvoda, se sekira pomakne navzdol. Z izpustitvijo vzvodov se sekira ustavi. S potiskom vzvodov navzgor se sekira vrne v prvotno pozicijo. Cepilnik stoji na spodnji plošči pod sekiro in dvema nogama na tritočkovnem sistemu. Med delom se sekira pomakne navzdol proti polenu in ga razcepi.

Vsaka uporaba izven opisane namembnosti se šteje za nenamensko uporabo, za katero proizvajalec ne jamči varnosti in funkcionalnosti.

Vsakršne predelave in zamenjave originalnih komponent CEPILNIKA DRV izključujejo jamstvo proizvajalca za varnost in funkcionalnost stroja.

Stroj smejo uporabljati, z njim ravnati in ga popravljati le osebe, ki so seznanjene z navodili ter polnoletne (najmanj 18 let).

3. POOBLAŠČENI SERVIS

Servisiranje in odpravo okvar v garancijski dobi in po njej opravlja pooblaščeni servis:

GOMARK, trgovina in proizvodnja d.o.o.
Čeplje 56, SI-3305 Vransko
tel. 03/700 15 03

Pri naročanju rezervnih delov stroja vedno navedite naslednje:
- naziv stroja,
- oznako tipa stroja,
- serijsko številko stroja,
- leto izdelave stroja.

Vsi podatki potrebni za naročanje rezervnih delov stroja so napisani na tablici oz. trajni nalepki, ki je nameščena na stroju.

4. TEHNIČNI PODATKI IN OPIS STROJA

Cepilnik je namenjen za lajšanje dela pri cepljenju drv. Moč traktorja – napajanje je preneseno preko kardanske gredi traktorja na cepilnik. Črpalka cepilnika poganja olje, ki se usmerja z regulatorjem. Regulator nato preko vklopno/izklopnega sistema vodi hidravliko cilindra, ki s svojo močjo pritiska na sekiro cepilnika, ki cepi drva.

4.1 LANCMAN STX 11

4.1.1 Tehnični podatki stroja

TIP	STX11T	STX11C	STX11EL		STX11C+EL		STX11 BRIGGS&STRATTON 6.5 KS
MOČ CEPILNIKA:	107 kN (244 bar), max 25 l/min	108,2 kN					
DIMENZIJA (VxŠxD) - pospravljen	2.100x940x1.100 mm						
DIMENZIJA (VxŠxD) - v delovnem položaju	2.800x940x1.100 mm						
TEŽA	195 kg	240 kg	260 kg		280 kg		260 kg
POTREBNA MOČ TRAKTORJA	> 9 kW / 250 bar	19 kW	-		19 kW		-
PRIMERNA KARD. GRED	-	1 ¾ - Z6	-		1 ¾ - Z6		-
KATEGORIJA PRIKLJUČKA	I, II	I,II	-		I,II		I,II
ELEKTRO POGON	-	-	4 kW, 400V, 50Hz	2.2 kW 230V, 50 Hz	4 kW, 400V, 50Hz	2.2 kW 230V, 50 Hz	-
ELEKTRIČNI PRIKLJUČEK	-	-	400 V, 5 polni, 16 A	2 polni	400 V, 5 polni, 16 A	2 polni	-
MAX OBRATI NA GREDI	-	540 obr/min	-		540 obr/min		3600 obr/min
POMIK SEKIRE	100 cm						
HITROST POMIKA SEKIRE I. (cm/s)	-	15,5	7,6	1	15,5 7,6	15,5 1	2
HITROST POMIKA SEKIRE II. (cm/s)	-	54	26,7	17,2	54 26,7	54 17,2	37,3
POVRATNI GIB (cm/s)	-	21,6	10,6	6,8	21,6 10,6	21,6 6,8	14,8
MAX TLAK	244 bar	244 bar					
DOLŽINA POLENA-X	MINIMALNA DOLŽINA=80 cm, MAKSIMALNA DOLŽINA=115 cm						
MAX DEBELINA POLENA	50 cm						
MIN DEBELINA POLENA	8 cm						
HIDRAVLIČNO OLJE	-	20 l / HVLP 32, DIN 51524/3					
OLJE MULTIPLIKATORJA	-	0,25 l / W90	-		0,25 l / W90		-
OBRAT. TRESLJAJI	BREZ						
RAVEN HRUPA	NE PRESEGA 70 dB						NE PRESEGA 85 dB

PRIDRŽUJEMO SI PRAVICO DO ODSTOPANJA PODATKOV +/- 3%!

4.1.2 Opis stroja

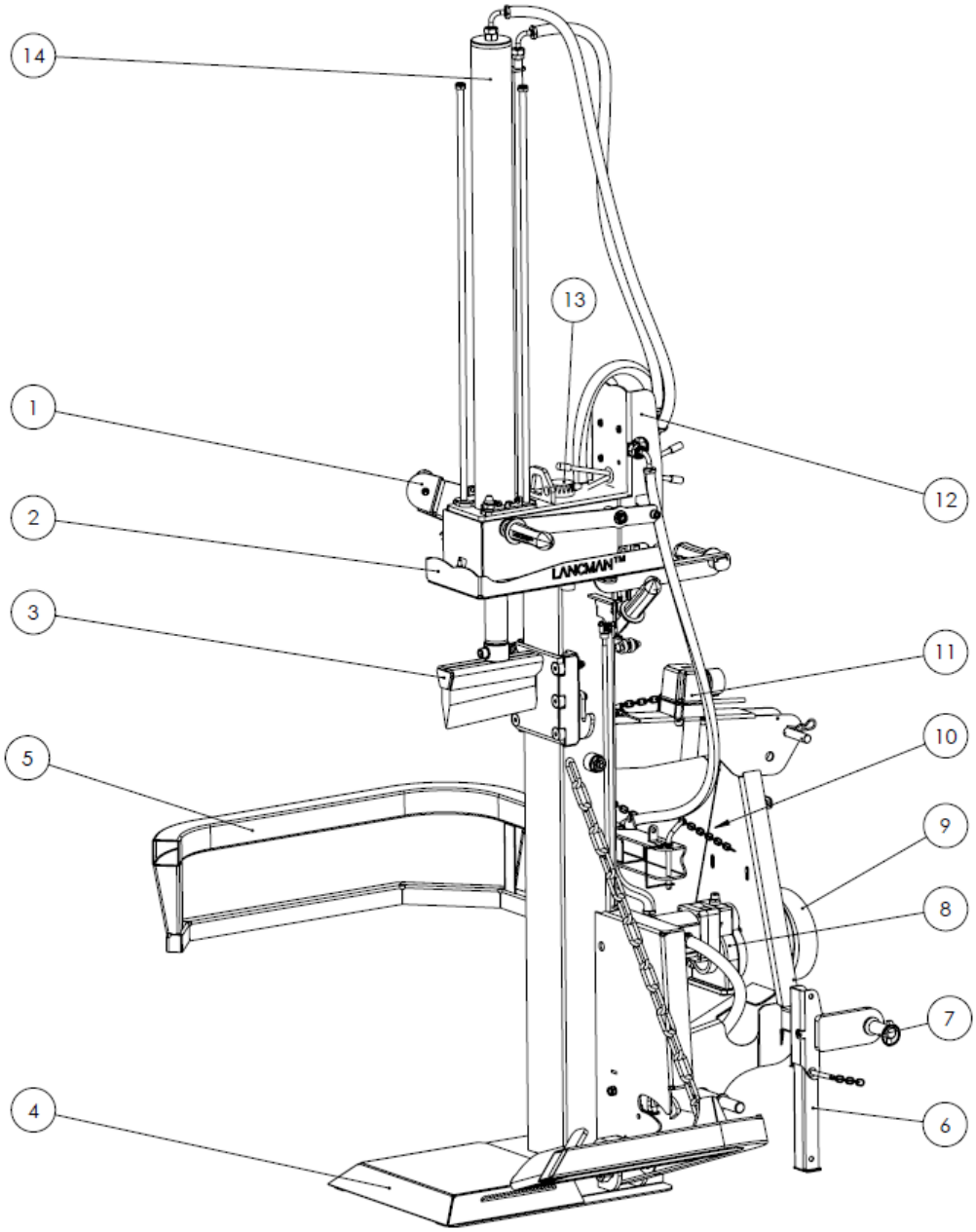

1. VKLOPNE ROČICE
2. ZAŠČITNI IZKLOP V SILI
3. CEPILNA SEKIRA
4. DELOVNA POVRŠINA – NOGA CEPILNIKA
5. STRANSKA ROKA CEPILNIKA
6. STABILIZACIJSKE NOGE
7. 3 TOČKOVNI PRIKLOP
8. ČRPALKA IN MULTIPLIKATOR CEPILNIKA
9. ZAŠČITNA KAPA KARDANSKE OSI
10. *ELEKTROMOTOR S ČRPALKO
11. *ELEKTOSTIKALO ZA VKLOP/IZKLOP CEPILNIKA
12. HIDRAVLIČNI VENTIL
13. ČEP ZA NALIVANJE OLJA
14. HIDRAVLIČNI CILINDER

* OPCIJA

4.2. LANCMAN STX13

4.2.1 Tehnični podatki stroja

TIP	STX 13 C	STX 13 EL	STX 13 EL XTREMSPEED	STX 13 C+EL XTREMSPEED
MOČ CEPILNIKA:	127,6 kN			
DIMENZIJA (VxŠxD) - pospravljen	2.100×1.010×1.250			
DIMENZIJA (VxŠxD) – v delovnem položaju	2.850×1.010×1.250			
TEŽA	398 kg	410 kg	415 kg	443 kg
POTREBNA MOČ TRAKTORJA	21.7 kW	--	--	21.7 kW
PRIMERNA KARD. GRED	1 ¾ - Z6	--	--	- 1 ¾ - Z6
KATEGORIJA PRIKLJUČKA	I, II	I,II	I,II	I,II
ELEKTRO POGON	-	5.5 kW, 400V, 50Hz	5.5 kW, 400V, 50Hz	5.5 kW, 400V, 50Hz
ELEKTRIČNI PRIKLJUČEK	-	400 V, 5 polni, 16 A	400 V, 5 polni, 16 A	400 V, 5 polni, 16 A
MAX OBRATI NA GREDI	540 obr/min	--	--	540 obr/min
POMIK SEKIRE	110 cm			
HITROST POMIKA SEKIRE I. (cm/s)	15	8.4	4.2	15 4.2
HITROST POMIKA SEKIRE II. (cm/s)	36	20.2	29.3	36 29.3
POVRATNI GIB (cm/s)	25.9	14.5	21.1	25.9 21.1
MAX TLAK	225 bar			
DOLŽINA POLENA-X	MINIMALNA DOLŽINA=75 cm, MAKSIMALNA DOLŽINA=117 cm			
MAX DEBELINA POLENA	70 cm			
MIN DEBELINA POLENA	8 cm			
HIDRAVLIČNO OLJE	26 l / HVLP 32, DIN 51524/3			
OLJE MULTIPLIKATORJA	0,25 l / W90	--	--	0,25 l / W90
POBIRALNA ROKA	MEHANSKA			
OBRAT. TRESLJAJI	BREZ			
RAVEN HRUPA	NE PRESEGA 70 dB			

PRIDRŽUJEMO SI PRAVICO DO ODSTOPANJA PODATKOV +/- 3%!

4.2.2 Opis stroja

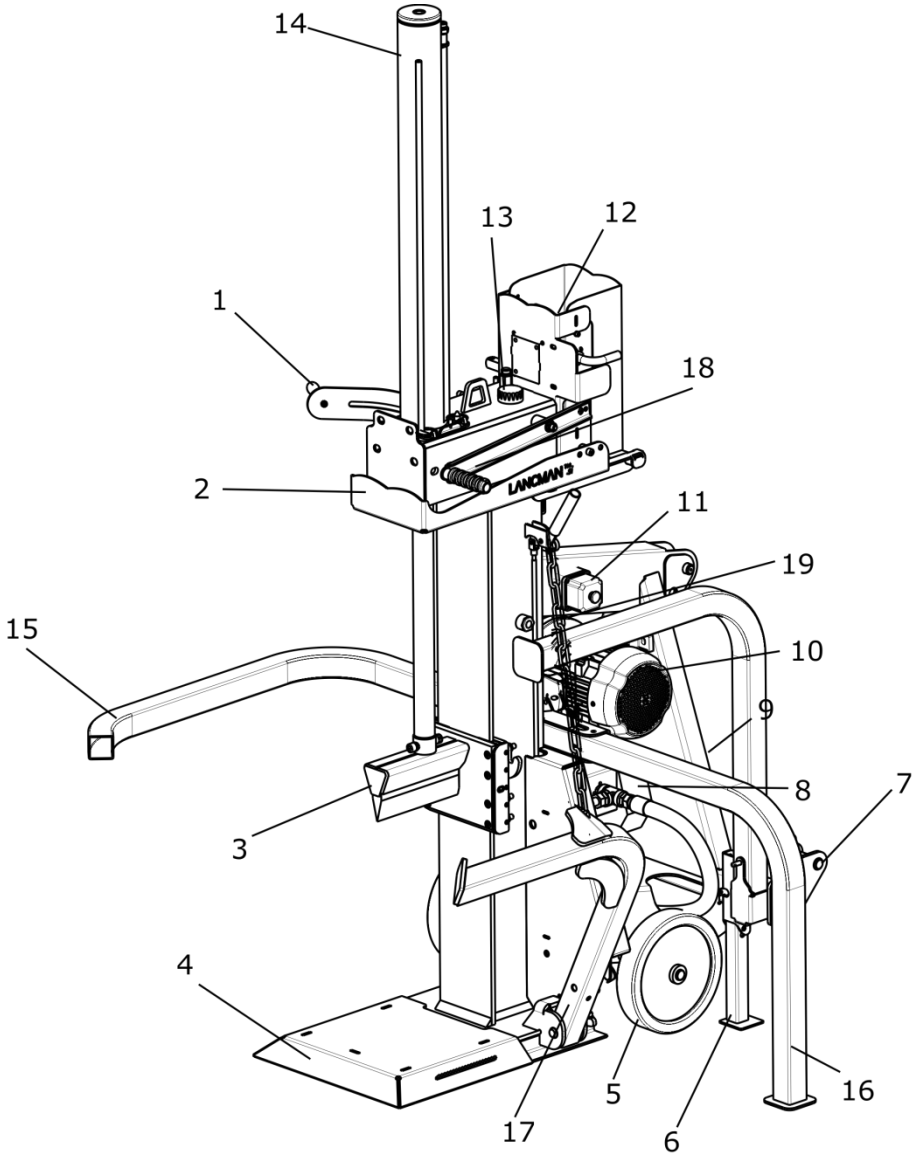

1. VKLOPNA ROČICA - LEVA
2. ZAŠČITNI IZKLOP V SILI
3. CEPILNA SEKIRA
4. MIZA – NOGA CEPILNIKA
5. *KOLESA
6. STABILIZACIJSKE NOGE
7. 3 TOČKOVNI PRIKLOP
8. ČRPALKA IN MULTIPLIKATOR CEPILNIKA
9. KARDANSKA OS ČRPALKE
10. *ELEKTROMOTOR S ČRPALKO
11. *ELEKTOSTIKALO ZA VKLOP/IZKLOP CEPILNIKA
12. HIDRAVLIČNI VENTIL
13. ČEP ZA NALIVANJE OLJA
14. HIDRAVLIČNI CILINDER
15. STRANSKA ROKA
16. *STABILIZACIJSKA ROKA
17. POBIRALEC DRV
18. VERIGA POBIRALNE ROKE

* OPCIJA

4.3. LANCMAN STX13 GP

4.3.1 Tehnični podatki stroja

TIP	STX 13 C GP Multispeed	STX 13 EL Xtremspeed	STX 13 C GP+EL Xtremspeed
MOČ CEPILNIKA:	127,6 kN		
DIMENZIJA (VxŠxD) - pospravljen	2.100×1.010×1.250		
DIMENZIJA (VxŠxD) – v delovnem položaju	2.850×1.010×1.250		
TEŽA	415 kg	420 kg	465 kg
POTREBNA MOČ TRAKTORJA	37.5 kW	--	37.5 kW
PRIMERNA KARD. GRED	1 ¾ - Z6	--	- 1 ¾ - Z6
KATEGORIJA PRIKLJUČKA	I, II	I,II	- I,II
ELEKTRO POGON	-	5.5 kW, 400V, 50Hz	5.5 kW, 400V, 50Hz
ELEKTRIČNI PRIKLJUČEK	-	400 V, 5 polni, 16 A	400 V, 5 polni, 16 A
MAX OBRATI NA GREDI	540 obr/min	--	540 obr/min
POMIK SEKIRE	110 cm		
HITROST POMIKA SEKIRE I. (cm/s)	23.9	4.2	23.9 4.2
HITROST POMIKA SEKIRE II. (cm/s)	57.2	29.3	57.2 29.3
POVRATNI GIB (cm/s)	41.2	21.1	41.2 21.1
MAX TLAK	225 bar		
DOLŽINA POLENA-X	MINIMALNA DOLŽINA=75 cm, MAKSIMALNA DOLŽINA=117 cm		
MAX DEBELINA POLENA	70 cm		
MIN DEBELINA POLENA	8 cm		
HIDRAVLIČNO OLJE	26 l / HVLP 32, DIN 51524/3		
POBIRALNA ROKA	MEHANSKA		
OBRAT. TRESLJAJI	BREZ		
RAVEN HRUPA	NE PRESEGA 70 dB		

PRIDRŽUJEMO SI PRAVICO DO ODSTOPANJA PODATKOV +/- 3%!

4.3.2 Opis stroja

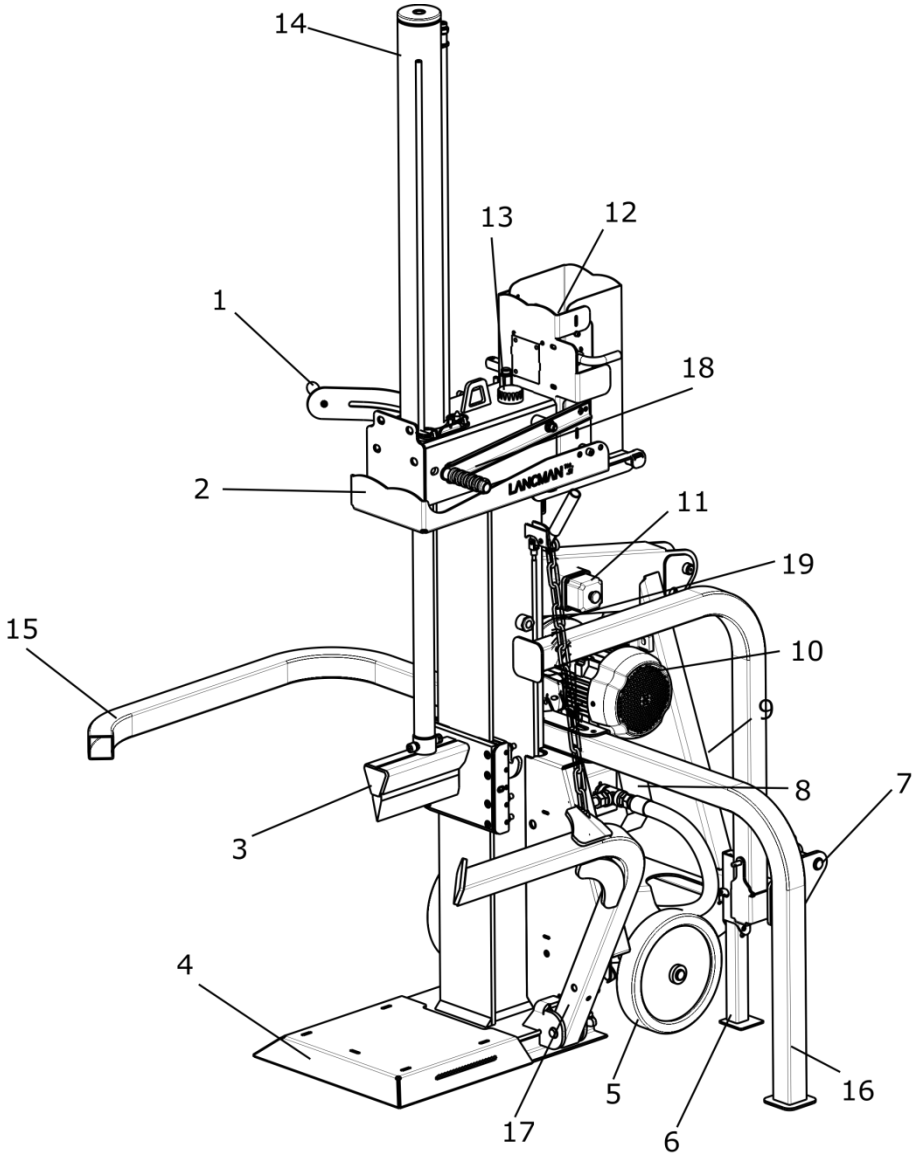

1. VKLOPNA ROČICA - LEVA
2. ZAŠČITNI IZKLOP V SILI
3. CEPILNA SEKIRA
4. MIZA – NOGA CEPILNIKA
5. *KOLESA
6. STABILIZACIJSKE NOGE
7. 3 TOČKOVNI PRIKLOP
8. LITOŽELEZNA ČRPALKA CEPILNIKA
9. KARDANSKA OS ČRPALKE
10. *ELEKTROMOTOR S ČRPALKO
11. *ELEKTOSTIKALO ZA VKLOP/IZKLOP CEPILNIKA
12. HIDRAVLIČNI VENTIL
13. ČEP ZA NALIVANJE OLJA
14. HIDRAVLIČNI CILINDER
15. STRANSKA ROKA
16. *STABILIZACIJSKA ROKA
17. POBIRALEC DRV
18. VERIGA POBIRALNE ROKE

* OPCIJA

4.4 LANCMAN STX17

4.4.1 Tehnični podatki stroja

TIP	STX 17 C	STX17 C Multispeed	STX 17 EL	STX 17 C+EL
MOČ CEPILNIKA:	167,2 kN			
DIMENZIJA (VxŠxD) - pospravljen	2.100×1.010×1.250			
DIMENZIJA (VxŠxD) – v delovnem položaju	2.850×1.010×1.250			
TEŽA	420 kg	424 kg	437 kg	465 kg
POTREBNA MOČ TRAKTORJA	22.7 kW	22.7 kW	--	22.7 kW
PRIMERNA KARD. GRED	1 ¾ - Z6	1 ¾ - Z6	--	- 1 ¾ - Z6
KATEGORIJA PRIKLJUČKA	I, II	I, II	I,II	- I,II
ELEKTRO POGON	-	-	5.5 kW, 400V, 50Hz	5.5 kW, 400V, 50Hz
ELEKTRIČNI PRIKLJUČEK	-	-	400 V, 5 polni, 16 A	400 V, 5 polni, 16 A
MAX OBRATI NA GREDI	540 obr/min	540 obr/min	--	540 obr/min
POMIK SEKIRE	110 cm			
HITROST POMIKA SEKIRE I. (cm/s)	12	12	3,4	12 3,4
HITROST POMIKA SEKIRE II. (cm/s)	30	30	23,8	30 23,8
POVRATNI GIB (cm/s)	20	20	15,8	20 15,8
MAX TLAK		235 bar		
DOLŽINA POLENA-X	MINIMALNA DOLŽINA=75 cm, MAKSIMALNA DOLŽINA=117 cm			
MAX DEBELINA POLENA	70 cm			
MIN DEBELINA POLENA	8 cm			
HIDRAVLIČNO OLJE	26 l / HVLP 32, DIN 51524/3			
OLJE MULTIPLIKATORJA	0,25 l / W90	0,25 l / W90	--	0,25 l / W90
POBIRALNA ROKA	MEHANSKA			
OBRAT. TRESLJAJI	BREZ			
RAVEN HRUPA	NE PRESEGA 70 dB			

PRIDRŽUJEMO SI PRAVICO DO ODSTOPANJA PODATKOV +/- 3%!

4.4.2 Opis stroja

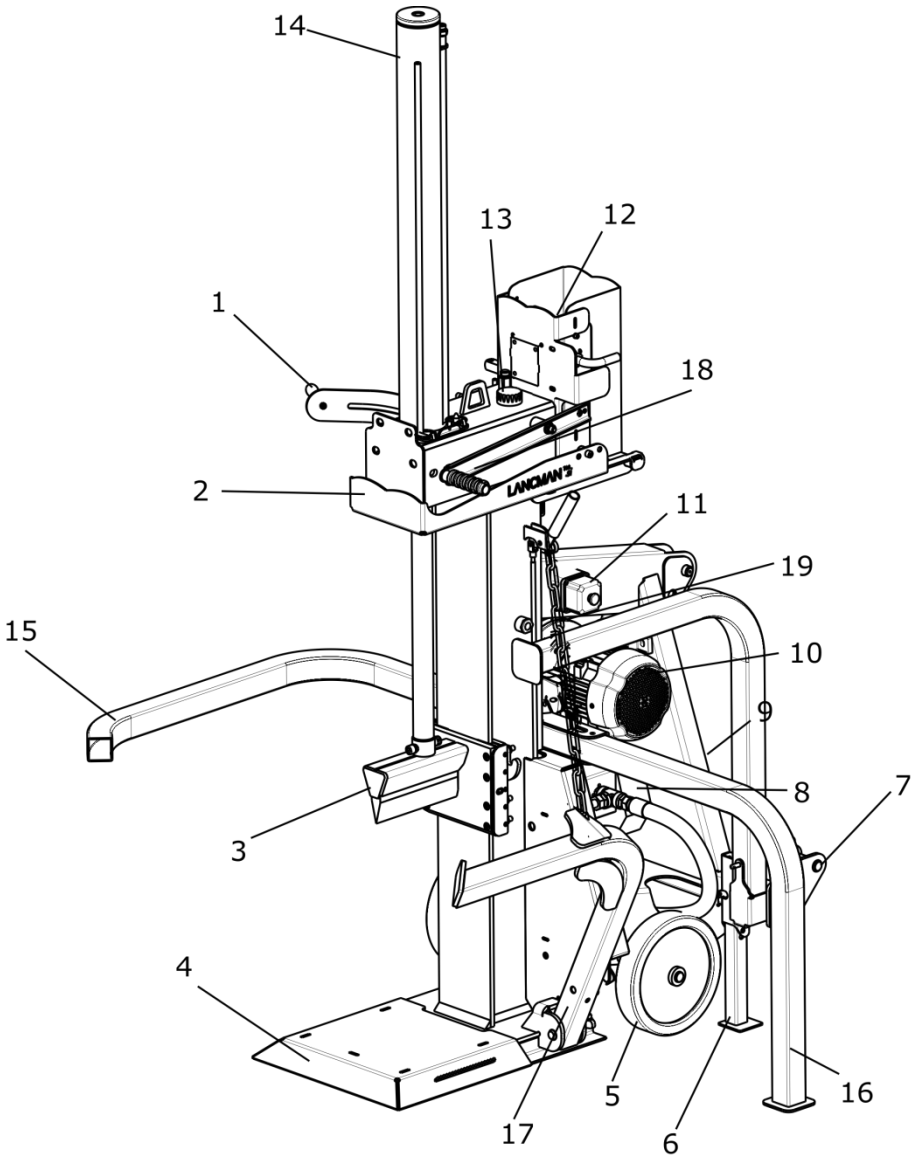

1. VKLOPNA ROČICA - LEVA
2. ZAŠČITNI IZKLOP V SILI
3. CEPILNA SEKIRA
4. MIZA – NOGA CEPILNIKA
5. *KOLESA
6. STABILIZACIJSKE NOGE
7. 3 TOČKOVNI PRIKLOP
8. ČRPALKA IN MULTIPLIKATOR CEPILNIKA
9. KARDANSKA OS ČRPALKE
10. *ELEKTROMOTOR S ČRPALKO
11. *ELEKTOSTIKALO ZA VKLOP/IZKLOP CEPILNIKA
12. HIDRAVLIČNI VENTIL
13. ČEP ZA NALIVANJE OLJA
14. HIDRAVLIČNI CILINDER
15. STRANSKA ROKA
16. *STABILIZACIJSKA ROKA
17. POBIRALEC DRV
18. VERIGA POBIRALNE ROKE

* OPCIJA

4.5 LANCMAN STX17 GP

4.5.1 Tehnični podatki stroja

TIP	STX 17 C GP MULTISPEED	STX 17 EL MULTISPEED	STX 17 C GP + EL MULTISPEED
MOČ CEPILNIKA:	167,2 kN		
DIMENZIJA (VxŠxD) - pospravljen	2.100×1.010×1.250		
DIMENZIJA (VxŠxD) – v delovnem položaju	2.850×1.010×1.250		
TEŽA	438 kg	442 kg	488 kg
POTREBNA MOČ TRAKTORJA	36 kW	--	36 kW
PRIMERNA KARD. GRED	1 ¾ - Z6	--	- 1 ¾ - Z6
KATEGORIJA PRIKLJUČKA	I, II	I,II	- I,II
ELEKTRO POGON	-	5.5 kW, 400V, 50Hz	5.5 kW, 400V, 50Hz
ELEKTRIČNI PRIKLJUČEK	-	400 V, 5 polni, 16 A	400 V, 5 polni, 16 A
MAX OBRATI NA GREDI	540 obr/min	--	540 obr/min
POMIK SEKIRE	110 cm		
HITROST POMIKA SEKIRE I. (cm/s)	19.1	3,4	19 3,4
HITROST POMIKA SEKIRE II. (cm/s)	48	23,8	48 23,8
POVRATNI GIB (cm/s)	31.9	15,8	31.9 15,8
MAX TLAK	235 bar		
DOLŽINA POLENA-X	MINIMALNA DOLŽINA=75 cm, MAKSIMALNA DOLŽINA=117 cm		
MAX DEBELINA POLENA	D max=70 cm		
MIN DEBELINA POLENA	D min= 8 cm		
HIDRAVLIČNO OLJE	26 l / HVLP 32, DIN 51524/3		
POBIRALNA ROKA	MEHANSKA		
OBRAT. TRESLJAJI	BREZ		
RAVEN HRUPA	NE PRESEGA 70 dB		

PRIDRŽUJEMO SI PRAVICO DO ODSTOPANJA PODATKOV +/- 3%!

4.5.2 Opis stroja

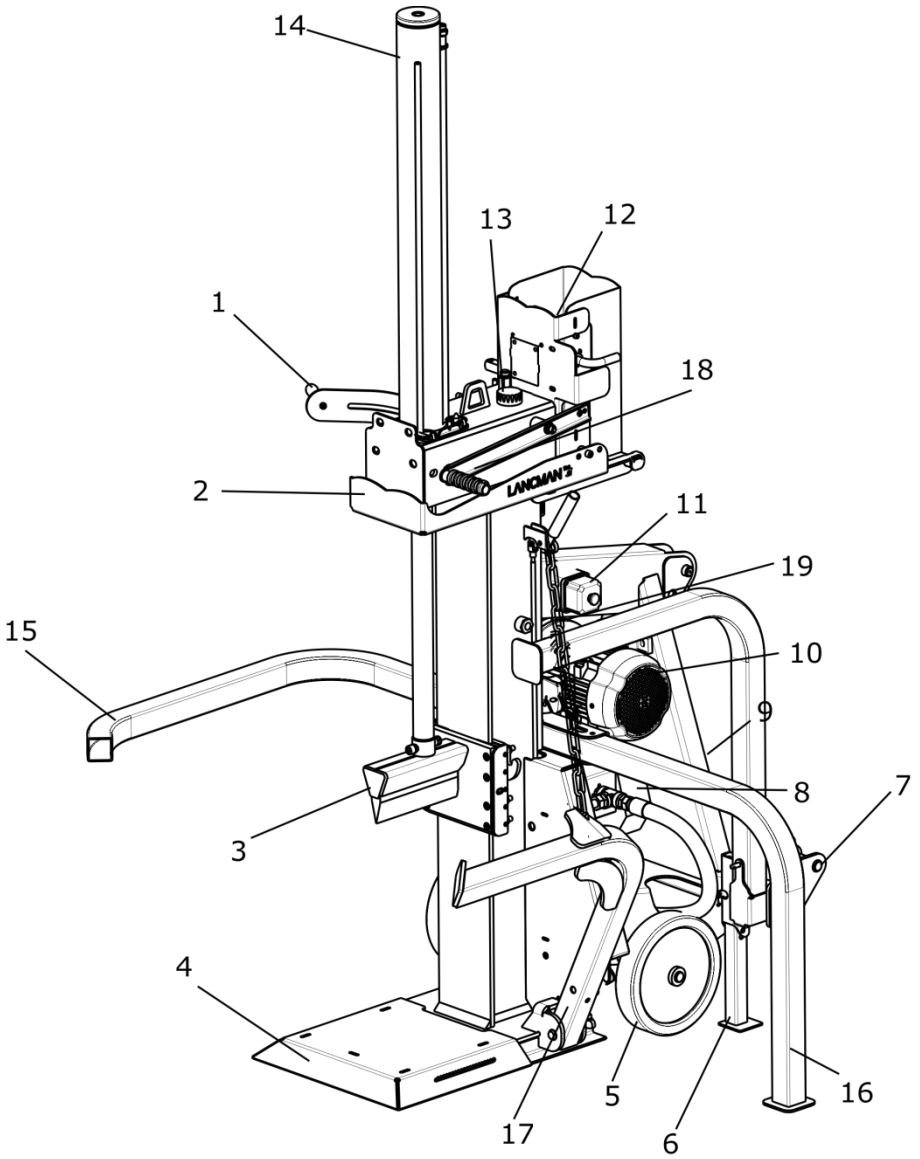

1. VKLOPNA ROČICA - LEVA
2. ZAŠČITNI IZKLOP V SILI
3. CEPILNA SEKIRA
4. MIZA – NOGA CEPILNIKA
5. *KOLESA
6. STABILIZACIJSKE NOGE
7. 3 TOČKOVNI PRIKLOP
8. LITOŽELEZNA ČRPALKA CEPILNIKA
9. KARDANSKA OS ČRPALKE
10. *ELEKTROMOTOR S ČRPALKO
11. *ELEKTOSTIKALO ZA VKLOP/IZKLOP CEPILNIKA
12. HIDRAVLIČNI VENTIL
13. ČEP ZA NALIVANJE OLJA
14. HIDRAVLIČNI CILINDER
15. STRANSKA ROKA
16. *STABILIZACIJSKA ROKA
17. POBIRALEC DRV
18. VERIGA POBIRALNE ROKE

* OPCIJA

4.6 LANCMAN STX21

4.6.1 Tehnični podatki stroja

TIP	STX21 C	STX21 C Multispeed	STX21 EL XTREMSPEED	STX21 C+EL XTREMSPEED
MOČ CEPILNIKA:	207 kN			
DIMENZIJA (VxŠxD) - pospravljen	2.100x1.010x1.250			
DIMENZIJA (VxŠxD) – v delovnem položaju	2.850x1.010x1.250			
TEŽA	495 kg	498 kg	527 kg	545 kg
POTREBNA MOČ TRAKTORJA	23 kW	23 kW	-	23 kW
PRIMERNA KARD. GRED	-	1 ¾ - Z6	-	1 ¾ - Z6
KATEGORIJA PRIKLJUČKA	I, II	I,II	-	I,II
ELEKTRO POGON	-	-	5.5 kW, 400V, 50Hz	
ELEKTRIČNI PRIKLJUČEK	-	-	400 V, 5 polni, 16 A	
MAX OBRATI NA GREDI	540 obr/min	540 obr/min	-	540 obr/min
POMIK SEKIRE	110 cm			
HITROST POMIKA SEKIRE I. (cm/s)	9,9	9,9	2,7	9,9 2,7
HITROST POMIKA SEKIRE II. (cm/s)	19,3	19,3	15,8	19,3 15,8
POVRATNI GIB (cm/s)	20,1	20,1	16,4	20,1 16,4
MAX TLAK	239 bar			
DOLŽINA POLENA-X	MINIMALNA DOLŽINA=75 cm, MAKSIMALNA DOLŽINA=117 cm			
MAX DEBELINA POLENA	80 cm			
MIN DEBELINA POLENA	8 cm			
HIDRAVLIČNO OLJE	29 l / HVLP 32, DIN 51524/3			
OLJE MULTIPLIKATORJA	0,25 l / W90	0,25 l / W90	-	0,25 l / W90
POBIRALNA ROKA	MEHANSKA			
OBRAT. TRESLJAJI	BREZ			
RAVEN HRUPA	NE PRESEGA 70 dB			

PRIDRŽUJEMO SI PRAVICO DO ODSTOPANJA PODATKOV +/- 3%!

4.6.2 Opis stroja

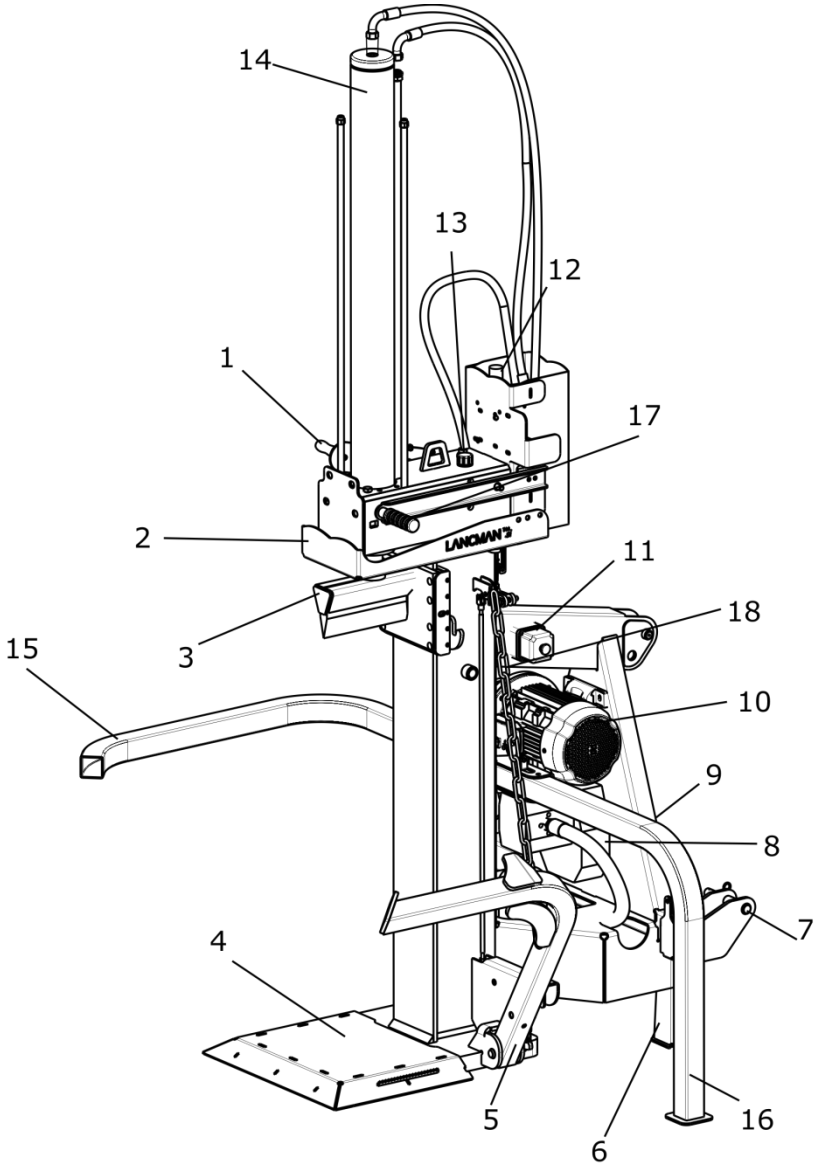

1. VKLOPNA ROČICA - LEVA
2. ZAŠČITNI IZKLOP V SILI
3. CEPILNA SEKIRA
4. CEPILNI PROSTOR – NOGA CEPILNIKA
5. POBIRALEC DRV
6. STABILIZACIJSKE NOGE
7. 3 TOČKOVNI PRIKLOP
8. ČRPALKA CEPILNIKA
9. ZAŠČITNA KAPA KARDANSKE OSI
10. *ELEKTROMOTOR S ČRPALKO
11. *ELEKTOSTIKALO ZA VKLOP/IZKLOP CEPILNIKA
12. HIDRAVLIČNI VENTIL
13. ČEP ZA NALIVANJE OLJA
14. HIDRAVLIČNI CILINDER
15. STRANSKA ROKA
16. *STABILIZACIJSKA ROKA
17. VKLOPNA ROČICA - DESNA
18. VERIGA POBIRALNE ROKE

* OPCIJA

4.7 LANCMAN STX21 C GP

4.7.1 Tehnični podatki stroja

TIP	STX 21 C GP Multispeed	STX 21 EL Xtremspeed	STX 21 C GP+EL Xtremspeed
MOČ CEPILNIKA:	207 kN		
DIMENZIJA (VxŠxD) - pospravljen	2.100x1.010x1.250		
DIMENZIJA (VxŠxD) – v delovnem položaju	2.850x1.010x1.250		
TEŽA	530 kg	527 kg	580 kg
POTREBNA MOČ TRAKTORJA	37.5 kW	--	37.5 kW
PRIMERNA KARD. GRED	1 ¾ - Z6	--	- 1 ¾ - Z6
KATEGORIJA PRIKLJUČKA	I, II	I,II	- I,II
ELEKTRO POGON	-	5.5 kW, 400V, 50Hz	5.5 kW, 400V, 50Hz
ELEKTRIČNI PRIKLJUČEK	-	400 V, 5 polni, 16 A	400 V, 5 polni, 16 A
MAX OBRATI NA GREDI	540 obr/min	--	540 obr/min
POMIK SEKIRE	110 cm		
HITROST POMIKA SEKIRE I. (cm/s)	15,7	2,7	15,7 2,7
HITROST POMIKA SEKIRE II. (cm/s)	30,7	15,8	30,7 15,8
POVRATNI GIB (cm/s)	32	16,4	32 16,4
MAX TLAK	239 bar		
DOLŽINA POLENA-X	MINIMALNA DOLŽINA=75 cm, MAKSIMALNA DOLŽINA=117 cm		
MAX DEBELINA POLENA	80 cm		
MIN DEBELINA POLENA	8 cm		
HIDRAVLIČNO OLJE	29 l / HVLP 32, DIN 51524/3		
POBIRALNA ROKA	MEHANSKA		
OBRAT. TRESLJAJI	BREZ		
RAVEN HRUPA	NE PRESEGA 70 dB		

PRIDRŽUJEMO SI PRAVICO DO ODSTOPANJA PODATKOV +/- 3%!

4.7.2 Opis stroja

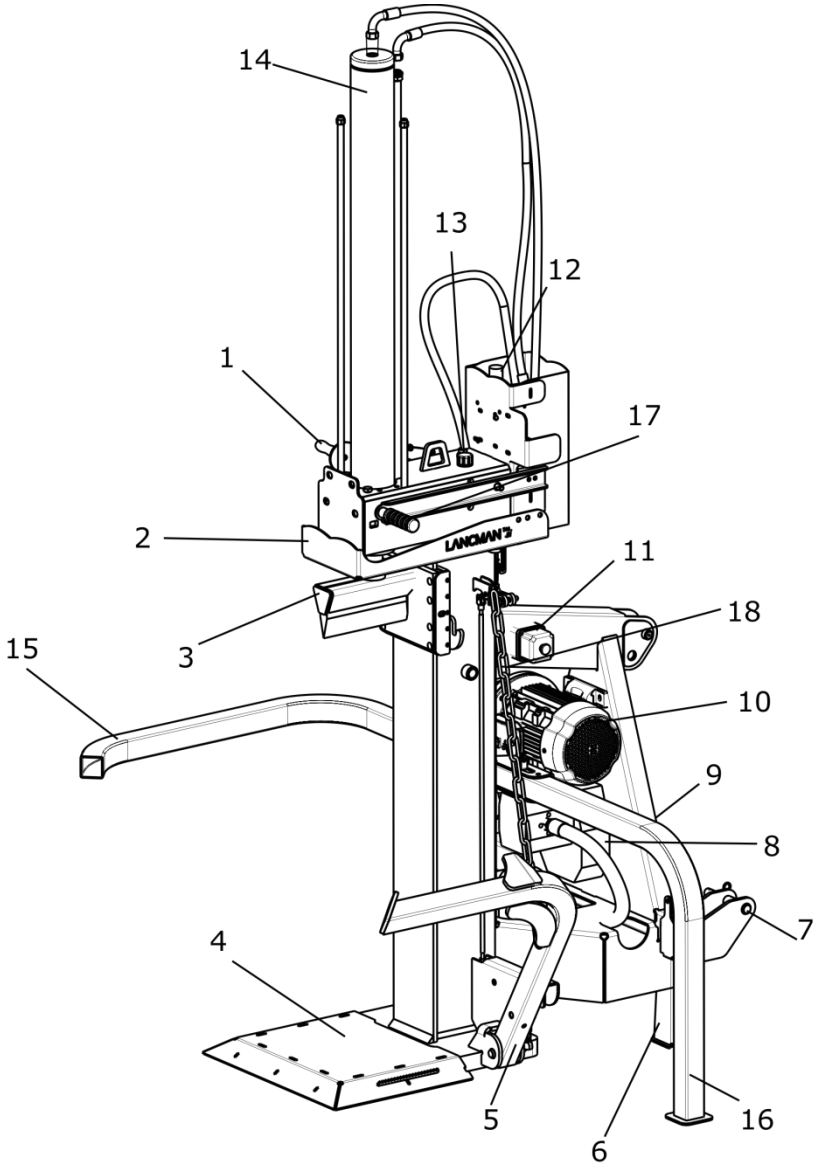

1. VKLOPNA ROČICA - LEVA
2. ZAŠČITNI IZKLOP V SILI
3. CEPILNA SEKIRA
4. CEPILNI PROSTOR – NOGA CEPILNIKA
5. POBIRALEC DRV
6. STABILIZACIJSKE NOGE
7. 3 TOČKOVNI PRIKLOP
8. ČRPALKA CEPILNIKA
9. ZAŠČITNA KAPA KARDANSKE OSI
10. *ELEKTROMOTOR S ČRPALKO
11. *ELEKTOSTIKALO ZA VKLOP/IZKLOP CEPILNIKA
12. HIDRAVLIČNI VENTIL
13. ČEP ZA NALIVANJE OLJA
14. HIDRAVLIČNI CILINDER
15. STRANSKA ROKA
16. *STABILIZACIJSKA ROKA
17. VKLOPNA ROČICA - DESNA
18. VERIGA POBIRALNE ROKE

* OPCIJA

4.8 LANCMAN STX26 GP

4.8.1 Tehnični podatki stroja

TIP	STX 26C GP Multispeed	STX 26 EL Xtremspeed	STX 26 C GP+EL Xtremspeed
MOČ CEPILNIKA:	254 kN		
DIMENZIJA (VxŠxD) - pospravljen	2.200x1.010x1.250		
DIMENZIJA (VxŠxD) – v delovnem položaju	2.900x1.010x1.250		
TEŽA	620 kg	630 kg	640 kg
POTREBNA MOČ TRAKTORJA	37.5 kW	--	37.5 kW
PRIMERNA KARD. GRED	1 ¾ - Z6	--	- 1 ¾ - Z6
KATEGORIJA PRIKLJUČKA	I, II	I,II	- I,II
ELEKTRO POGON	-	7.5 kW, 400V, 50Hz	7.5 kW, 400V, 50Hz
ELEKTRIČNI PRIKLJUČEK	-	400 V, 5 polni, 16 A	400 V, 5 polni, 16 A
MAX OBRATI NA GREDI	540 obr/min	--	540 obr/min
POMIK SEKIRE	110 cm		
HITROST POMIKA SEKIRE I. (cm/s)	13	3,5	13 3,5
HITROST POMIKA SEKIRE II. (cm/s)	23,9	16,9	23,9 16,9
POVRATNI GIB (cm/s)	28,8	20,3	28,8 20,3
MAX TLAK	245 bar		
DOLŽINA POLENA-X	MINIMALNA DOLŽINA=75 cm, MAKSIMALNA DOLŽINA=117 cm		
MAX DEBELINA POLENA	95 cm		
MIN DEBELINA POLENA	8 cm		
HIDRAVLIČNO OLJE	45 l / HVLP 32, DIN 51524/3		
POBIRALNA ROKA	MEHANSKA		
OBRAT. TRESLJAJI	BREZ		
RAVEN HRUPA	NE PRESEGA 70 dB		

PRIDRŽUJEMO SI PRAVICO DO ODSTOPANJA PODATKOV +/- 3%!

4.8.2 Opis stroja

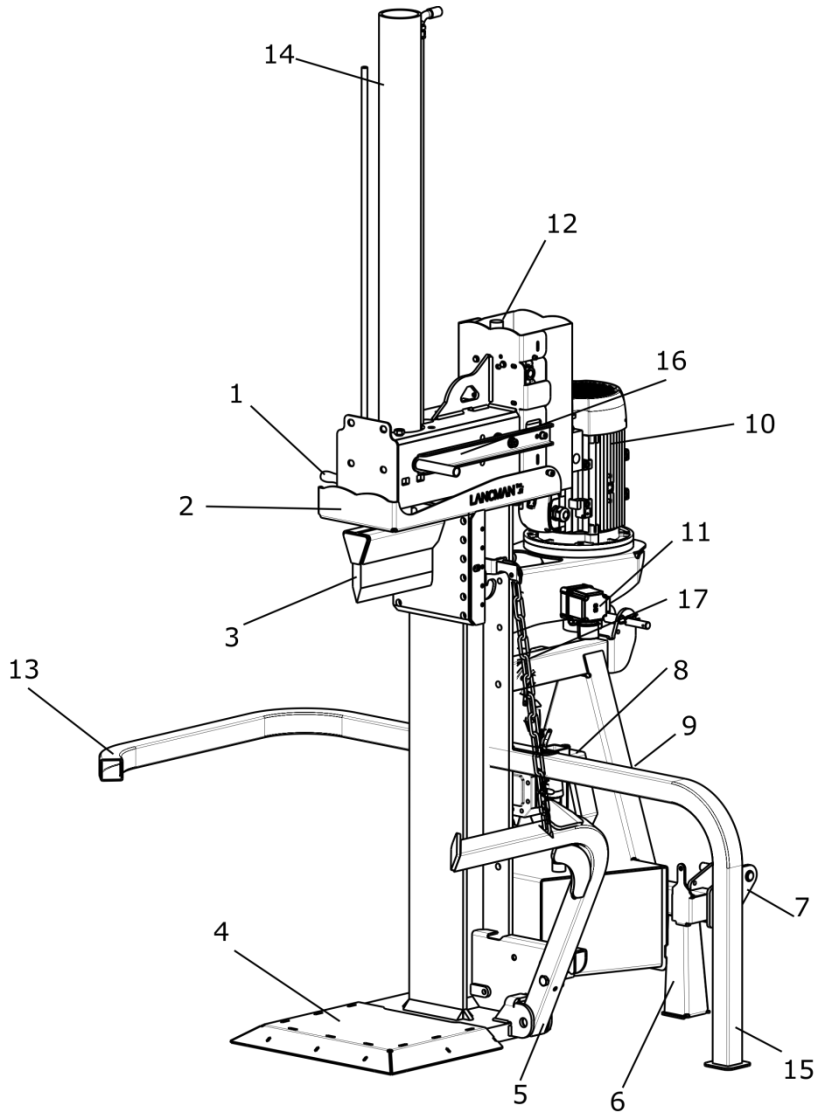

1. VKLOPNA ROČICA - LEVA
2. ZAŠČITNI IZKLOP V SILI
3. CEPILNA SEKIRA
4. MIZA – NOGA CEPILNIKA
5. POBIRALEC DRV
6. STABILIZACIJSKE NOGE
7. 3 TOČKOVNI PRIKLOP
8. LITOŽELEZNA ČRPALKA CEPILNIKA
9. KARDANSKA OS ČRPALKE
10. *ELEKTROMOTOR S ČRPALKO
11. *ELEKTOSTIKALO ZA VKLOP/IZKLOP CEPILNIKA
12. HIDRAVLIČNI VENTIL
13. STRANSKA ROKA
14. HIDRAVLIČNI CILINDER
15. *STABILIZACIJSKA ROKA
16. VKLOPNA ROČICA – DESNA
17. VERIGA POBIRALNE ROKE

* OPCIJA

5. OZNAČEVANJE IN IDENTIFIKACIJA

5.1 Slika z identifikacijskimi podatki o stroju in mesto tablice

Tablica je nameščena na vrhu ogrodja stroja, na stranski vezni plošči, poleg vklopno/izklopnega sistema.

Varnostna opozorila nameščena na cepilniku

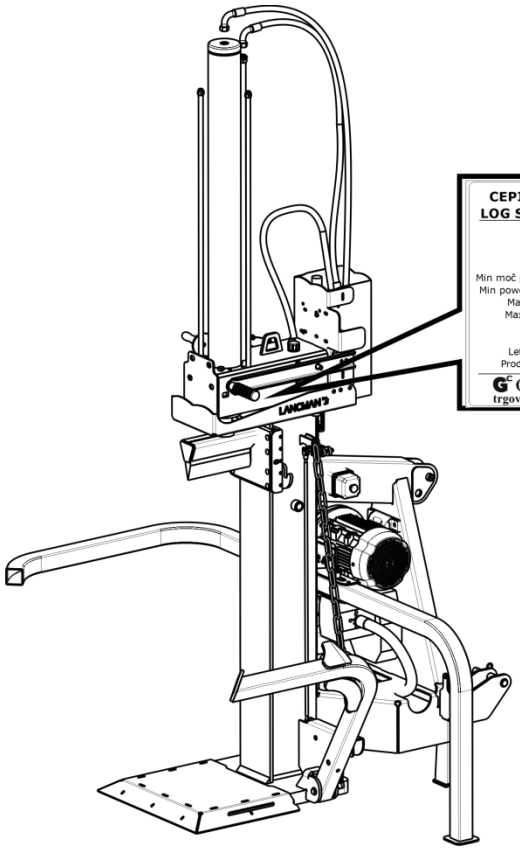

Podatki na tablici stroja:
- Naziv stroja,
- Tip,
- Moč,
- Maks.tlak,
- Masa stroja,
- Leto proizvodnje,
- Proizvajalec,
- Črtna koda

5.2 Opozorilni znaki

Opozorilni znaki nameščeni na cepilniku, opozarjajo delavca o nevarnostih, ki lahko nastopijo pri uporabi cepilnika (vsak piktogram je nameščen samo enkrat).

	ŠTEVILKA ZNAKA	POMEN
LNCM116	1	Pred uporabo cepilnika natančno preberite navodila za uporabo
	2	Nevarnost poškodbe-stisnjenja rok
	3	Nevarnost poškodbe-stisnjenja nog
	4	Nevarnost v bližini kardanske osi
	5	Ne odstranjujte varnostnih delov s cepilca med delom
	6	Ne popravljajte, čistite, prilagajajte ali oljite premikajočih delov cepilca
	7	Obvezna uporaba zaščitnih rokavic
	8	Obvezna uporaba zaščitnih čevljev
	9	Obvezna zaščita sluha.
	10	Samo za delo ene osebe.



LNCM117

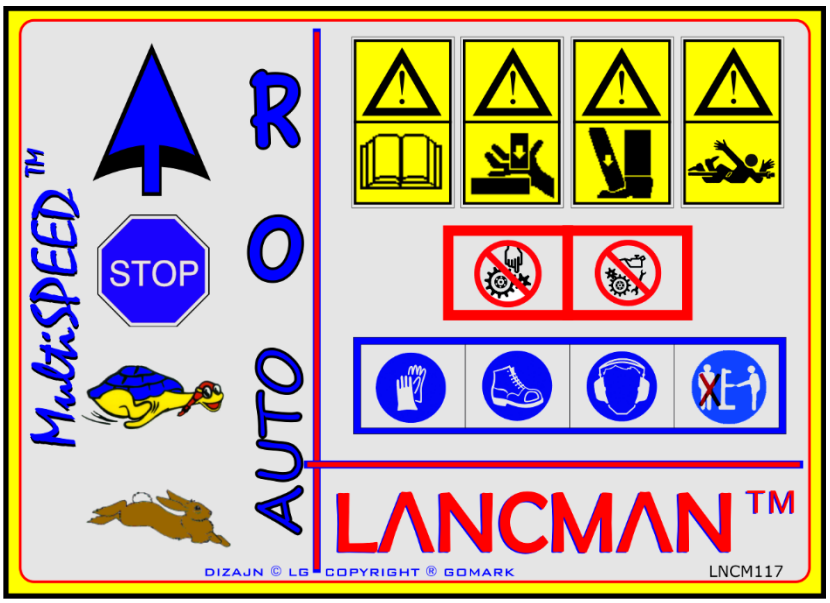

1	**Pred uporabo cepilnika natančno preberite navodila za uporabo**
2	**Nevarnost poškodbe-stisnjenja rok**
3	**Nevarnost poškodbe-stisnjenja nog**
4	**Nevarnost v bližini kardanske osi**
5	**Ne odstranjujte varnostnih delov s cepilca med delom**
6	**Ne popravljajte, čistite, prilagajajte ali oljite premikajočih delov cepilca**
7	**Obvezna uporaba zaščitnih rokavic**
8	**Obvezna uporaba zaščitnih čevljev**
9	**Obvezna zaščita sluha.**
10	**Samo za delo ene osebe.**

LNCM2__

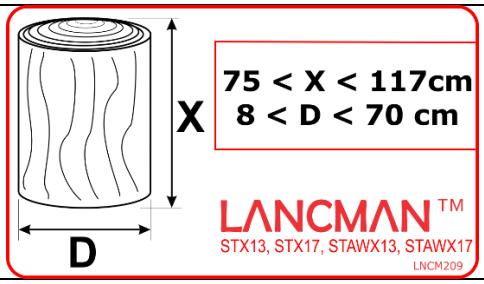

X- MAKSIMALNA IN MINIMALNA DOLŽINA LESA, KI SE LAHKO CEPI

D- MAKSIMALNI IN MINIMALNI PREMER LESA, KI SE LAHKO CEPI

LNCM224



Obvezna smer vrtenja kardanske osi. Makismalno 540 obr/min kardanski osi.
Pri priključitvi kardanske gredi je potrebno paziti da sega zaščitna kardanska kapa preko zglobov kardana.
NEVARNOST UJETJA!

*** NAMEŠČENO NA MODELIH CEPILNIKA S KARDANSKO ČRPALKO**

LNCM109

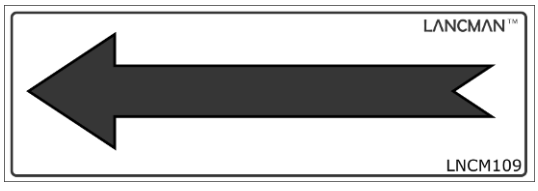

PRAVILNA SMER VRTENJA MOTORJA NA CEPILNIKU!

*** NAMEŠČENO SAMO NA CEPILNIKU Z ELEKTROMOTORJEM!**

LNCM106

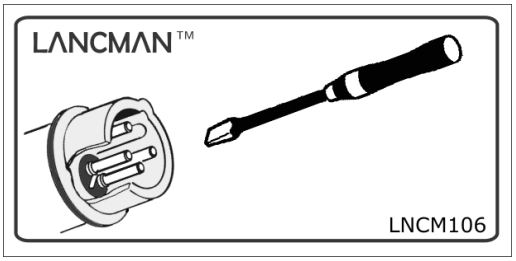

NASTAVITEV SMERI VRTENJA MOTORJA NA CEPILNIKU.

*** NAMEŠČENO SAMO NA CEPILNIKU Z ELEKTROMOTORJEM!**

LNCM104	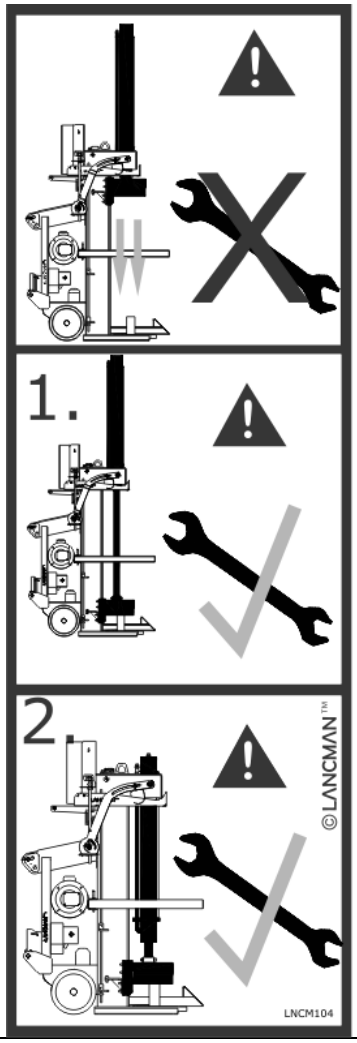	**KADAR STA CEPILNA SEKIRA IN CILINDER V ZGORNJEM POLOŽAJU, JE PREPOVEDANO ODVITI VIJAKE S KATERIMI JE PRITRJEN CILINDER!** **1. NAJPREJ JE POTREBNO SPUSTITI CEPILNO SEKIRO V NAJNIŽJI POLOŽAJ, ODVITI VIJAKE.** **2. KO SO VIJAKI ODVITI LAHKO SPUSTITE CILINDER V TRANSPORTNI POLOŽAJ.**
LNCM112		**NALEPKA NAKAZUJE MESTO PRITRDITVE VRVI ZA DVIG CEPILNIKA.** *** NAMEŠČENO NA VSEH CEPILNIKIH**
LNCM113	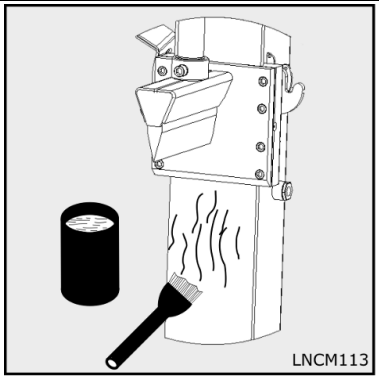	**POTREBNO JE SKRBETI, DA JE NA DRSNI POVRŠINI VEDNO NANEŠENA MAST!** **ZA MAZANJE NE UPORABLJAJTE RAZLIČNIH OLJ, AMPAK SAMO MAST.** *** NAMEŠČENO NA VSEH CEPILNIKIH**

LNCM167	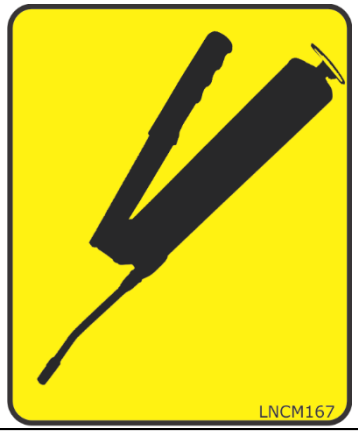	**MESTA ZA MAZANJE – MAZALNI PRIKLJUČKI!**
LNCM110	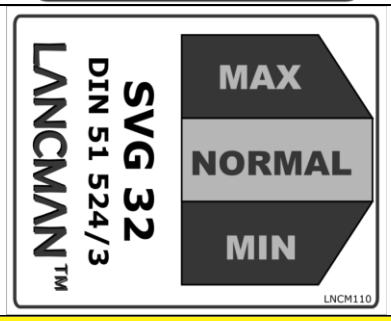	**KOLIČINA OLJA V CEPILNIKU NAJ BO VEDNO MED MIN IN MAX OZNAKO!** *** NAMEŠČENO NA VSEH CEPILNIKIH**
LNCM237	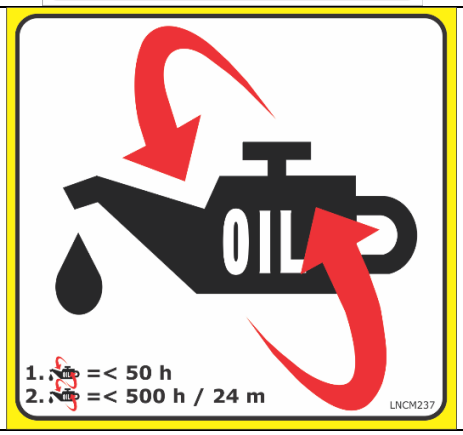	**MENJAVA OLJA.** *** NAMEŠČENO NA VSEH CEPILNIKIH**
LNCM140	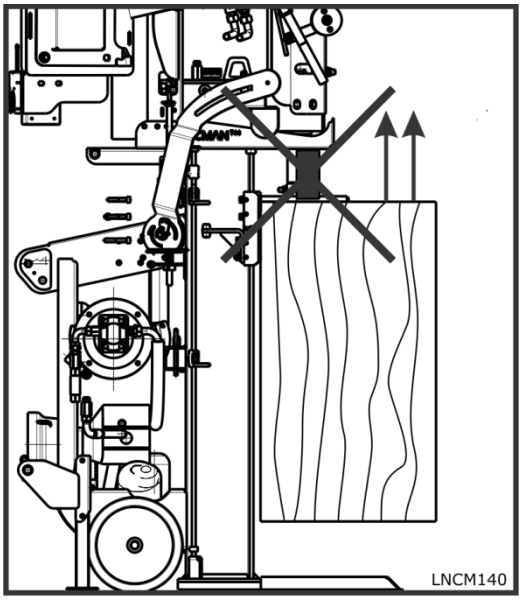	**V PRIMERU DA SE DRVO ZAGOZDI, JE PREPOVEDANA UPORABA VZVODA ZA SNEMANJE DRVA IZ SEKIRE (LAHKO PRIDE DO SNETJA CILINDRA IN POŠKODBE UPORABNIKA)!!!**

6. VARNOST

	Pred prvo uporabo preberite tehnično knjigo z navodila cepilnika!
	Oseba, ki uporablja stroj je odgovorna za okolico delovanja stroja in mora zagotoviti, da se druge osebe ne zadržuje v delovnem področju stroja in da zaradi tega ne pride do morebitnih poškodb.
	S cepilnikom lahko dela le osebje, ki je usposobljeno za to delo in se zaveda nevarnosti, ter je seznanjeno z navodili za uporabo cepilnika.
	S cepilnikom delajte le, ko je varno nameščen.
	Med uporabo kardanskega pogona traktorja, mora biti cepilnik pravilno priključen na 3t sistem traktorja! Nevarnost prevrnitve in drugih poškodb zaradi vrtečih delov!
	Minimalna starost delavca: 18 let.
	Vedno imejte obute zaščitne delovne čevlje, zaščitne rokavice in oblečena oprijeta oblačila.
	Nikoli ne začnite delati brez zaščitnih sredstev.
	Zagotovite, da je delovno okolje dovolj svetlo, delo v temnem prostoru lahko povzroči poškodbe.
	S cepilnikom lahko dela samo ena oseba naenkrat!
	Za preprečitev tveganja za poškodbe, uporabljajte pri delu s cepilnikom obe roki.
	Ne držite polen z rokami med cepljenjem.
	Ne segajte v območje poti sekire in ne imejte rok pod sekiro cepilnika.
	Nikoli ne cepite poševno odžaganih polen!
	Z delovnega okolja odstranjujte trske in ostanke.
	Nikoli ne pustite cepilnika vključenega nenadzorovano brez vaše prisotnosti.
	V primeru zagozdenega polena, dvignite sekiro v gornji položaj oz. do položaja, katerega omogoča situacija. Izklopite delovanje cepilnika na pogonu (elektrika, zaustavitev traktorja). Pomagajte si z orodjem (zagozda, kladivo)!
	Med vzdrževalnimi posegi izklopite cepilnik in fizično izključite pogon, da preprečite nenadzorovan zagon!
	Maksimalna dolžina cepljenega polena je odvisno od modela (glej tehnični podatki) cm. Pri cepljenju upoštevajte navodila glede debeline in dolžine polen!
	Izklopite cepilnik kadar spreminjate nastavitve.
	Pred uporabo se vedno prepričajte, da je stroj v primernem tehničnem stanju. Nikoli ne uporabljajte stroja, če so poškodovani deli stroja, ali če vijaki niso dovolj pritrjeni. Pred uporabo pritrdite ohlapne vijake in nadomestite poškodovane sestavne dele. Uporabljajte samo tovarniško predpisane dele.
	Pri transportu in kadar izklopite cepilnik naj bo sekira in cilinder vedno v pospravljenem (transportnem) položaju.
	Vedno skrbite za urejeno delovno mesto s cepilnikom. Vse ovire, ki bi onemogočale varno delo, je potrebno pred pričetkom umakniti.
	Cepilnik je prilagojen električnim varnostnim standardom. **Vsak nepooblaščen poseg ali sprememba stroja, poruši zahtevane varnostne standarde in s tem tudi garancijo!**
	Motor in električni deli so zaščiteni z oceno IP 54.
	Če uporabljate podaljšek prej poglejte, da ustreza moči, je v dobrem stanju in ima ustrezen presek žice za predpisan tok motorja. V primeru uporabe kolutnega podaljška (RCD), mora imeti le ta vgrajeno zaščito 0,03 A!
	Pretanek kabel lahko povzroči valovanje napetosti toka, kar povzroči izklop energije (stiskalo avtomatsko izklopi motor) in/ali pregrevanje motorja.
	Redno preverjajte, da vsa varnostna sredstva delujejo pravilno.
	V primeru, da se izključi električna energija se sekira avtomatsko ustavi. Magnetno stikalo preprečuje samodejni vklop ob ponovnem pritoku električnega toka. Potreben je ponoven vklop na električnem stikalu.

7. PRIPRAVA CEPILNIKA ZA DELO

Cepilnik je pred prodajo tovarniško pregledan in preizkušen na maksimalen tlak, tako da je pripravljen za delo. Hidravlični sistem je napol njen z oljem, prav tako je z oljem napolnjen multiplikator (povečevalec obratov, ki je priključen na zobniško črpalko).

Pred prvim pričetkom dela preverite:
Če je cepilnik nepoškodovan (morebitne transportne poškodbe).
Preglejte hidravlične cevi in cilinder cepilnika, pred morebitnimi transportnimi poškodbami.
V primeru poškodb na stroju, takoj pokličite trgovca oz. servisno službo proizvajalca.

Postavite cepilnik na ravna tla, 3 metra okoli njega naj bo prazno tako, da so vsi manevri izpeljani v popolni varnosti.

Prepričajte se, da je prostor dovolj visok, da lahko sekira neovirano doseže skrajno zgornji položaj (glej tehnični podatki »višina«).

8. DELO S CEPILNIKOM DRV

8.1 Postavitev cepilnika

Cepilnik postavite na ravna in trdna tla.

Z delom na cepilniku pričnite, ko je varno nameščen!

Cepilnik postavite direktno na tla in ne sme biti zravnan z desko, kovino, ipd.

8.2 Cepilnik na traktorsko kardansko gred

Cepilnik priklopite na tri-točkovni priklop traktorja. Izveden priklop cepilnika ustreza kategoriji, ki je navedena v tehničnih podatkih.
Najprej priključite cepilnik na tritočkovni priklop.

Med približevanjem traktorja cepilniku pazite, da se nihče ne nahaja med cepilnikom in traktorjem. Nevarnost ujetja! V področju dvigovanja hidravličnega sistema traktorja obstaja nevarnost poškodb v obliki zmečkanin in stiska.
Vse sornike zavarujte z vzmetnimi zatiki (vse priloženo)!

Dobro pritrdite roke traktorske hidravlike tako, da je stroj trdno pripet in se ne maje. Za zagotovitev varne stabilnosti, mora biti najmanj 20% teže traktorja skupaj s strojem na prednji osi traktorja.

Prepričajte se, da je nosilna kapaciteta zadnjih koles ustrezna (obvezno poglejte tehnične podatke pri navodilih traktorja).

Pred priključitvijo stroja na traktor, preberite navodila traktorja.

Priklopite kardansko gred in jo zavarujte z varnostno verigo.
Kardanska gred na črpalki cepilnika ustreza standardni kardanski gredi s 6 zobovi.

Kardanska gred mora imeti oznako CE, primerno zaščito in verigo za zaklep. Natančno preberite navodila za kardansko gred in jo priključite tako, kot je to opisal proizvajalec kardanske gredi. Preverite, da so zaščitna sredstva na kardanski gredi in plastična kapa (zaščita) na cepilniku prekriti vsaj 50 mm.
Slika: smer vrtenja traktorske kardanske gredi



Pazite da kardanska gred ni predolga! Predolga gred lahko poškoduje črpalko cepilnika, kar ni krito z garancijo.

Za pričetek dela pritisnite vklopna vzvoda. Traktorska kardanska gred se mora vrteti v smeri urinega kazalca.

Če je vaš traktor opremljen s traktorsko hidravlično sklopko, je potrebno uporabiti prosto tekočo kardansko gred.

Nastavite obrate na traktorju na minimum.
Počasi vklopite traktorsko kardansko gred in vklopite cepilnik.
Nastavite želeno hitrost vrtenja kardanske gredi na traktorju.

Ko kardanska gred ni vklopljena, mora biti kardanska gred traktorja izklopljena.

Maksimalna hitrost vrtenja kardanske gredi: 400 obr/min

Maksimalna hitrost vrtenja kardanske gredi je pomemben podatek in ne sme biti pod nobenim pogojem prekoračena, saj lahko povzroči pregretje olja, to pa povzroči poškodbe na črpalki, cilindru in hidravlični cevi.

Ne uporabljajte kardanske gredi s sklopko!

8.3 Cepilnik na elektro-pogon

Preden priklopite cepilnik na električni vodnik preverite, da sta električna energija in napetost toka pravilna, zato natančno preberite tablico na elektromotorju in na cepilniku, na cepilniku. Omrežna napetost mora znašati 400V/50 Hz, oziroma 230V 50 Hz (odvisno od modela).

Cepilnik je opremljen z termičnim relejem, ki prekine delovanje motorja, če se motor preveč segreje.
Omrežni vodniki in podaljšani el. Vodniki morajo biti 5 – žični (3P+N+Z), oz. 3 – žični (1P+N+Z) odvisno od modela, moč priključka (glej tabelo tehnični podatki).

Da bi preprečili pregrevanje motorja, poskrbite da boste uporabili pravi el. vodnik (min debelina 2,5 mm/max. dolžina 15 m). Ne uporabljajte zavit, omotan kabel.

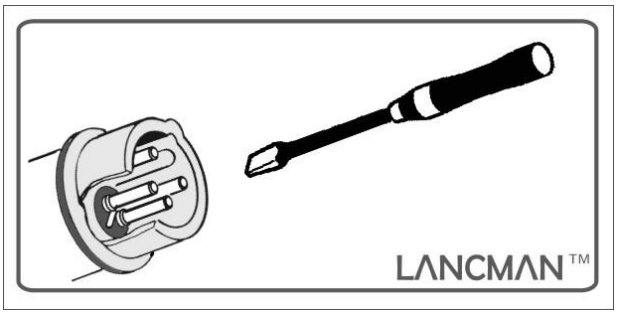

Poskrbite, da je električna energija ozemljena in da je cepilnik priključen na električno napetost z diferencialnim stikalom.

Preverite smer vrtenja motorja!!

Ko preizkušate smer vrtenja motorja, pustite teči motor najkrajši možen čas, da bi s tem preprečili morebitne poškodbe črpalke.

Na motorju je nalepka, ki kaže smer vrtenja motorja. Če je smer vrtenja napačna, izklopite električni tok in zamenjajte tokovne faze s pomočjo faznega obračalnika – vijaka v vtičnici stikala (samo model 400V).

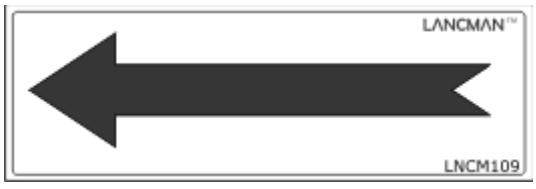

Ta operacija mora biti opravljena previdno in jo lahko izvrši le poučena oseba.

Ko je cepilnik priključen na električno energijo pritisnite zelen gumb stikala na cepilniku (1).

Motor ugasnete tako, da pritisnete rdeč gumb na stikalu (0), s tem zaustavite delovanje cepilnika!



Ne ugašajte motorja ko je pod pritiskom.

Ne podaljšujte pritiska sekire na poleno, ki se noče razcepiti. Povečan pritisk lahko povzroči pregrevanje hidravlike in motorja.

8.4 Cepilnik kombiniran na elektro in kardanski pogon

Poglejte zgornja dva poglavja, kako se uporablja posamezni pogon.
Pri kombiniranem pogonu je s stanjem tehnike poskrbljeno, da se ne more zgoditi, da bi uporabnik uporabljal hkrati dva pogona. Zato smo pri kombiniranem pogonu kardan + elektrika na pokrov kardanske kape namestili pokrov s končnim stikalom tako, da ko je pokrov odprt, končno stikalo prekinja zagon elektromotorja.



8.5 Cepilnik na bencinski pogon

8.5.1 Nalivanje goriva pri modelu z lastnim pogonom

Motor uporablja za pogon bencinsko gorivo, ki vsebuje vsaj 95 oktanov. Ta motor je 4-takten, zato ne uporabljajte drugih mešanic. **Uporabljajte samo svež in čist bencin.** Čist bencin pušča manj smeti na valjih motorja in podaljšuje življenjsko dobo motorja.

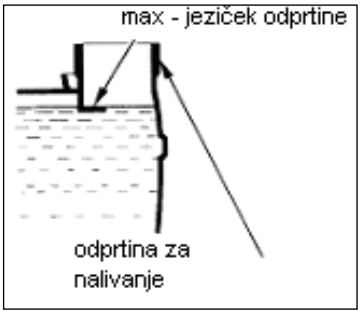

Opomba: Ne priporočamo uporabe alkoholnih goriv, kot je GASOHOL.
Če gorivo vsebuje alkohol, potem naj delež etanola ne presega 10% in ne sme biti v posodi za gorivo med hranjenjem stroja. Ne uporabljajte goriv na osnovi metanola.

Nikoli ne napolnite posode za gorivo do vrha. Napolnite do oznake max, kot je prikazano na sliki, ker potrebuje gorivo prostor za raztezanje. Gorivo – napolnite do »max« jezička odprtina posode za gorivo.

Gorivo hranite v za to posebej prirejenih posodah! Med nalivanjem goriva ne kadite! Gorivo nalivajte vedno zunaj (nikoli v zaprtih prostorih). Gorivo vedno polnite pred zagonom. Nikoli ne odstranjujte pokrova posode gorive med delovanjem ali ko je motor vroč! V primeru politja bencina po motorju, ga najprej obrišite. Polit bencin lahko povzroči požar!

8.5.2 Zagon motorja

	Maksimalni naklon do katerega motor še deluje pravilno je 20º.
	Motor naj nikoli ne deluje v zaprtem ali slabo zračenem prostoru. Izpušni plini vsebujejo ogljikov monoksid, plin brez vonja, ki je smrtno nevaren.
	Odmaknite roke, lase in ohlapna oblačila proč od gibljivih delov motorja ali naprave.
	Pozor! Temperatura izpušne cevi in njene okolice lahko preseže 65º C.

Pred pričetkom se prepričajte, če je zadosti olja. Prav tako preglejte in pričvrstite vse vijake na stroju. Postavite krmilo stroja v lego, ki vam ustreza. Pri novem stroju so motor in ohišje gonila napolnjeni z oljem.

Stroj ima vgrajeno sklopko (rdeče barve) na zgornji strani ročice krmila, ki ob spustu izklopi delovanje stroja. Za delovanje stroja je potreben stisk sklopke. Postavite se pred krmilo stroja.

Pri ogretem motorju ali v vročem ozračju ne zaganjajte motorja na CHOKE poziciji, ker motorja ne boste morali zagnati.

Ko se motor segreje, pomaknite ročico plina v položaj delo (vmes med 0 in CHOKE).

8.6 Vklopni izklopni sistem

8.6.1 Klasični model

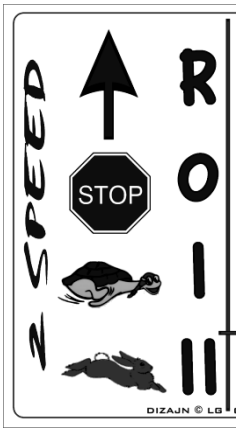

Položaj »R«
Ko potisnete oba vzvoda navzgor, se sekira pomakne nazaj v začetno delovno pozicijo in vzvoda na pozicijo »O«.

Položaj »O«
Vzvoda sta v osnovni poziciji, sekira se ne premika.

Položaj »I - želva«
Potisnite oba vzvoda navzdol istočasno. Tako dolgo kot sta vzvoda v tem položaju, se sekira pomika navzdol. Sekira se premika z normalno hitrostjo (2×) in polno močjo.

Položaj »II - zajec«
Ko potisnete oba vzvoda navzdol do konca, se sekira začne pomikati hitreje in 40% zmanjšano močjo.

8.6.2 Model MULTISPEED



Položaj »R«
Ko potisnete oba vzvoda navzgor, se sekira pomakne nazaj v začetno delovno pozicijo in vzvoda na pozicijo »O«.

Položaj »O«
Vzvoda sta v osnovni poziciji, sekira se ne premika.

Položaj »AUTO«
Potisnite oba vzvoda navzdol istočasno. Tako dolgo kot sta vzvoda v tem položaju, se sekira pomika navzdol. Hitrost sekire se regulira avtomatsko glede na obremenitev sekire.

8.7 Postavitev cepilnika v delovni položaj

Cepilnik je dobavljen s spuščenim cilindrom.
Preden pričnete s cepljenjem morate cilinder nastaviti na delovno pozicijo.
Pod sekiro cepilnika v pospravljenem položaju, mora biti pod sekiro podstavljena podloga (npr. lesena), velikosti 15 cm. Tako, da se spodnji izklop ne naslanja na omejevalec izklopa, ker bi s tem preprečil vklop cepilnika.

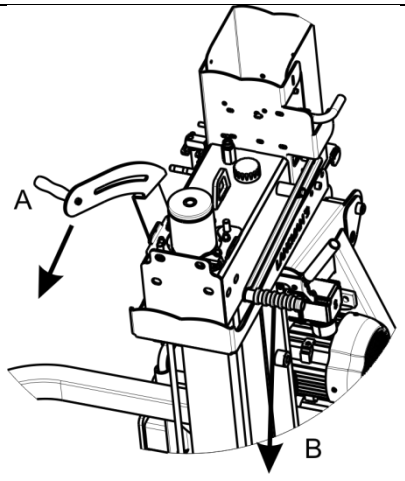	NAJPREJ POTISNITE NAVZDOL (IN JO DRŽITE) LEVO KOMANDNO ROČKO (A), NATO ŠE DESNO (D) IN JO DRŽITE DOKLER CILINDER NE PRIDE DO ZGORNJEGA POLOŽAJA. KO JE CILINDER V ZGORNJEM POLOŽAJU SPUSTITE OBE ROČICI.

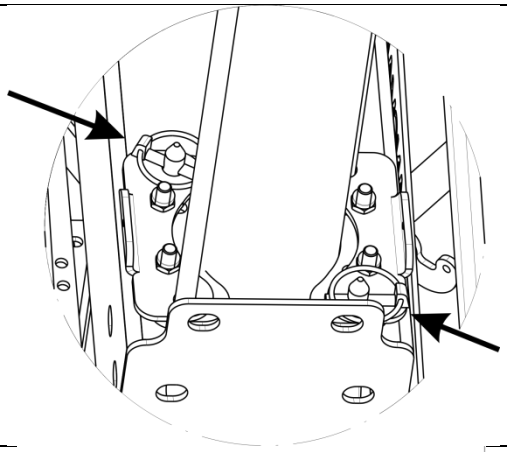	VSTAVITE VAROVALA POTISNITE ROČICO B GOR, SEKIRA SE POMAKNE DO ZGORNJEGA POLOŽAJA, LAHKO PRIČNETE S CEPLJENJEM.
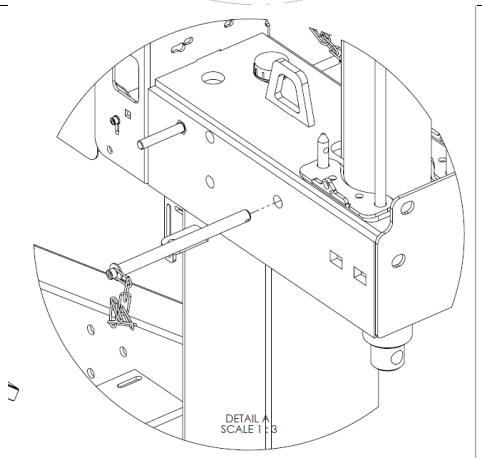 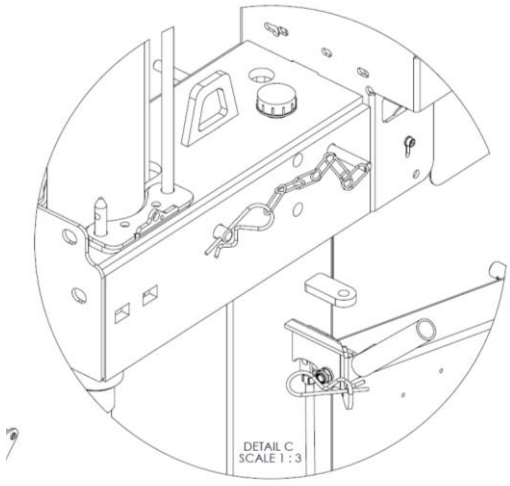	HIDRAVLIČNI CILINDER ŠE DODATNO ZAVARUJTE Z VAROVALNIM SORNIKOM IN ZAVARUJTE Z R-ZATIKOM, KOT JE RAZVIDNO IZ SLIKE!

8.8 Postavitev cepilnika v transportni položaj

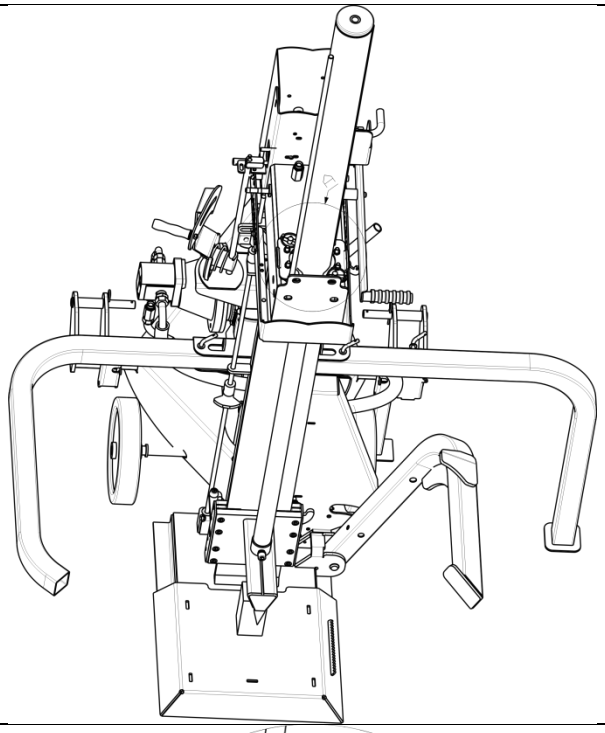	POSTAVITE SEKIRO V SPODNJI POLOŽAJ CEPILNIKA TAKO, DA SE NASLONI NA LESENI DEL (LAHKO UPORABITE CEPLJENO POLENO, POSTAVLJEN PREČNO).
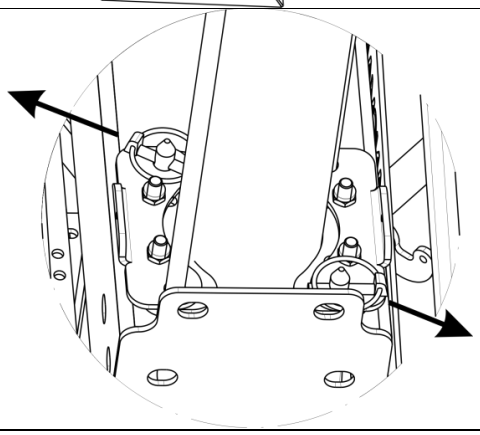	KO JE SEKIRA V SPODNJEM POLOŽAJU, IZVLECITE VAROVALA CILINDRA, POTISNITE ROČICO B NAVZGOR, CILINDER SE POMIKA NAVZDOL. KO PRIDE CILINDER V SPODNJI POLOŽAJ JE POTREBNO ROČICO B POTISNITI DOL, DA SE VENTIL POSTAVI V NEVTRALNI POLOŽAJ.

V primeru, da se cepilnik ne more sestaviti, je potrebno sprostiti omejevalec izklopa spodaj!

Potisnite vzvoda navzdol. Cilinder se pomakne navzgor do zaščitne mize cilindra.

Poglejte, da hidravlične cevi niso kje ujete, medtem ko se cilinder premika!

8.9 Cepljenje

V primeru, da je zunaj temperatura pod 0° C, pustite cepilnik približno 5 min po vklopu, da hidravlični sistem doseže delovno temperaturo, šele nato pričnite z delom (hidravlične cevi morajo biti rahlo tople).

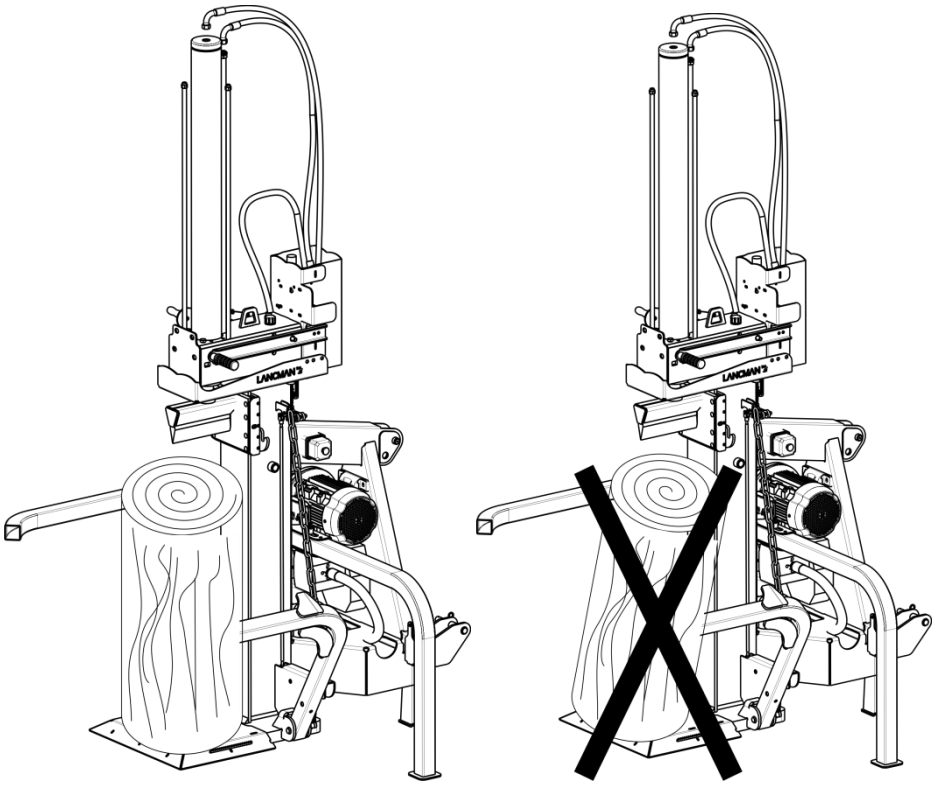

Poleno postavite pokonci pod sekiro in ga potisnite pod sekiro, tako da se poleno prisloni pod rezilo sekire. S tem so tudi tanka polena varna.
Pritisnite oba vzvoda hkrati, sekira se pomakne proti polenu in ga razcepi. Z izpustitvijo vzvodov se sekira ustavi.
Da se sekira pomakne v začetni položaj morate vzvoda potisniti navzgor.
Opomba: Palico za izklop lahko tudi uporabite za prilagoditev vračanja sekire v začetni položaj.
Odvijte matico s krilcema in potisnite palico za izklop na želeni položaj (glej slika: cepljenje polen)

Če poleno pritiska ob varnostni lok med cepljenjem, lahko le-ta izskoči iz svoje pozicije in pade na tla. Varnostni lok se tako ne bo poškodoval.

Pred pričetkom novega cepljenja namestite varnostni lok nazaj na delovno pozicijo.

NIKOLI NE PREKORAČITE DELOVNE TEMPERATURE OLJA PREKO 80°C. KONTROLIRAJTE TEMPERATURO NA OLJEKAZU (samo pri modelu LANCMAN STX 26).

Nikoli ne cepite poševno odžaganih polen!

Pri cepljenju razraščenih drv in drv nepravilnih oblik pazite na nevarnost izmeta. Nevarnost pri cepljenju razraščenega lesa je ta, da se drva pri cepljenju obnašajo nepredvideno. Zato je potrebna previdnost!

V primeru zaskoka cepljenih drv na sekiri, je potrebno pred posegom izklopiti delovanje cepilnika in tako varno odstraniti ujeta drva iz sekire.

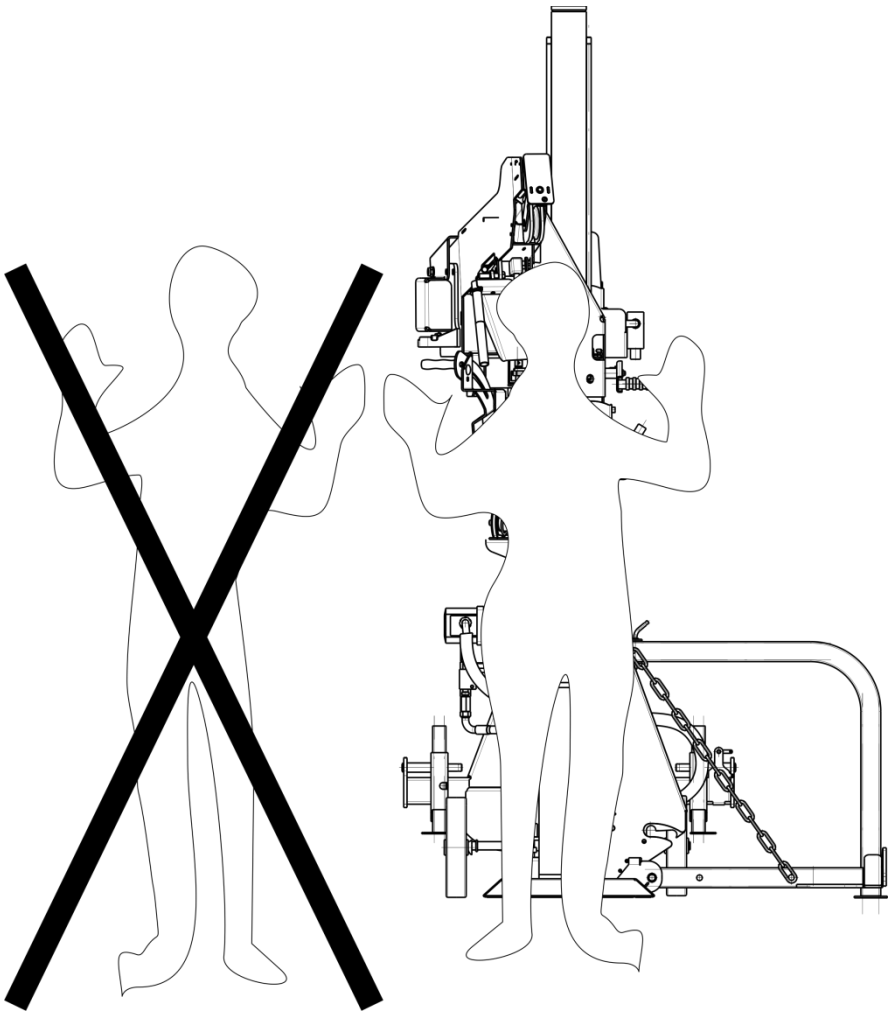

Cepilnik je namenjen samo za delo ene osebe.

8.10 Mehanizem za dvigovanje polen

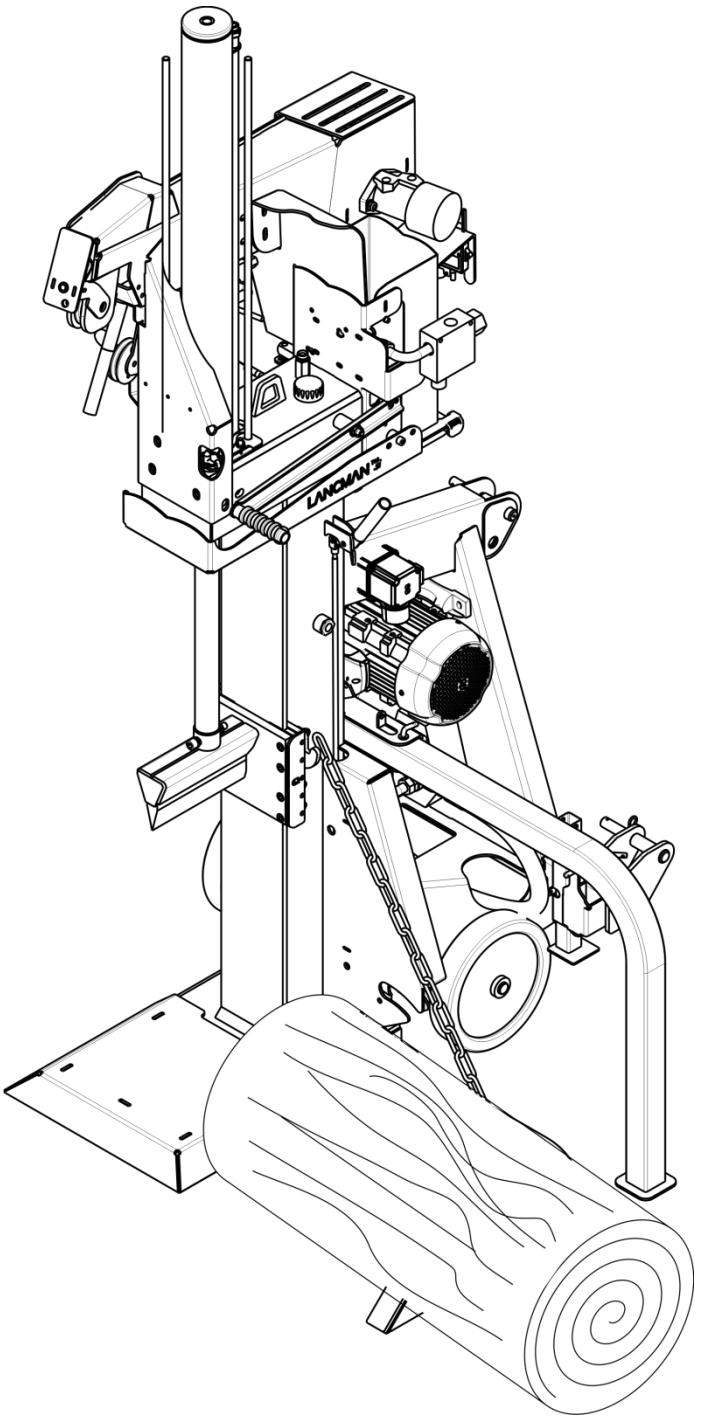

S pomočjo tega mehanizma se poleno postavi v pravilni položaj za cepljenje, in sicer tako, da poleno postavi sekira medtem ko se vrača v začetno pozicijo.

Mehanizem za dvigovanje polen uporabite le na cepilniku, ki je priklopljen na tri-točkovni priklop traktorja.

Namestitev dvižne verige
Dvižna roka (1) se premika gor in dol s sekiro:
- Zadnji člen dvižne verige pritrdite na ploščo.

Dvižna roka ostane dvignjena:
- Z ročnim dvigom mehanizma (dvižna roka se zatakne v zarezo vzvoda(2)), ali
- S pritrditvijo člena verige na roko (dvižna roka se avtomatsko zatakne v zarezo vzvoda).

Opomba: Ko se dvižna roka pomika navzdol z verigo, morate varnostni vzvod (5) aktivirati da se dvižna roka pomakne iz zareze vzvoda.

Za izklop sekire med vračanjem v začetno pozicijo uporabite rumeni ščit, katerega potisnete navzgor do te mere da se sekira ustavi.

8.11 Hidravlična pobiralna roka

S pomočjo tega mehanizma se poleno postavi v pravilni položaj za cepljenje s pomočjo hidravlične pobiralne roke. Hidravlični sistem pobiralne roke je ločen od ostalega hidravličnega sistema (lastna črpalka). Zgoraj na desni strani je krmilni ventil za upravljanje pobiralne roke.
Roka deluje samo, ko je hidravlična črpalka v pogonu.
S pomikom ročice dol gre pobiralna roka **gor** in obratno za **dol**.

Mehanizem za dvigovanje polen uporabite le na cepilniku, ki je priklopljen na tri-točkovni priklop traktorja.

Ko zaključite z delom, vedno pazite, da je pobiralna roka spuščena, ker lahko tudi pri nedelovanju črpalke hidravlika popusti.

8.12 Reguliranje položaja sekire

Za cepljenje krajših polen in hitrejše delo lahko sekiro reguliramo tako, da pritrdimo vijak (A) na želeno višino. Da lahko to nastavite morate spustiti sekiro do konca, odvijte vijak (A), na želeno višino in privijte vijake v pozicijo.

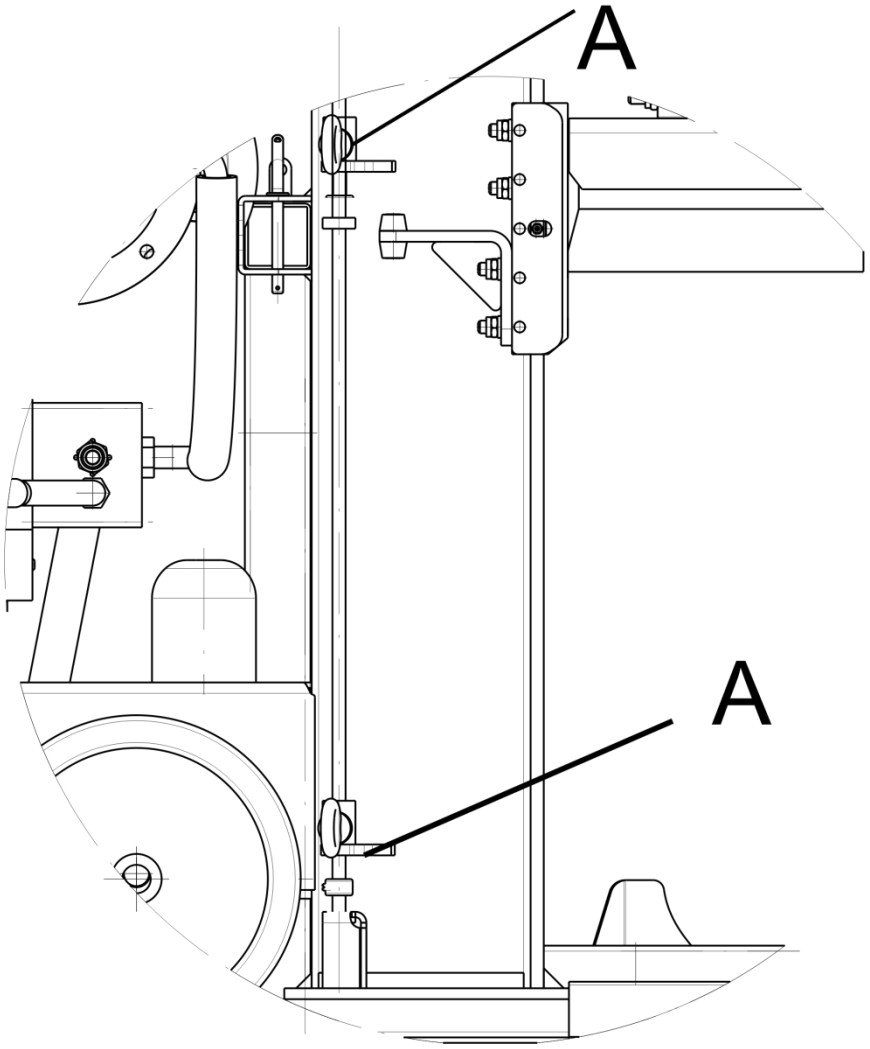

9. UPORABA VITLA ZA VLEKO POLEN - DODATNA OPREMA

Vitel za vleko polen je dodatna oprema, ki se naroči skupaj s cepilnikom drv. Posebej dobava vitla za cepilnik drv ni mogoča!

9.1 Namenska raba vitla

Vitel za vleko polen je namenjen za lažje delo s cepilnikom. Debelejša drva in težja drva, ki jih težko premikamo in nosimo, si s pomočjo vitla, ki je nameščen na cepilniku drv, povlečemo drva bližje cepilniku drv.

Modeli, na katerih se lahko uporablja vitel, so opisani v tabeli tehnični podatki, naslednje poglavje.

9.2 Tehnični podatki vitla za cepilnike drv LANCMAN

TIP	STX 13	STX 17	STX 21	STX17 GP/ STX21 GP / STX26
TEŽA:	90 kg	90 kg	90 kg	90 kg
VLEČNA SILA:	7.5 kN	7.5 kN	7.5 kN	7.5 kN
Min.trgalna sila vrvi:	19,6 kN	19,6 kN	19,6 kN	19,6 kN
VGRAJENA ŽIČNA VRV	6 mm / 20 m	6 mm / 20 m	6 mm / 20 m	6 mm / 20 m
HITROST ŽIČNE VRVI 6 mm PRI 400 obr/min NA KARD. GREDI	0-0,89 m/s	0-1,11 m/s	0-1,11 m/s	0-1,18 m/s
KLEŠČE V OSNOVNI OPREMI:	NE	NE	NE	NE
MAX DOLŽINA VLEČNEGA DRVA:	117 cm			
MAX TEŽA VLEČENEGA DRVA:	750 KG			
OBRATOVALNI TRESLJAJI	BREZ			

9.3 Opis naprave

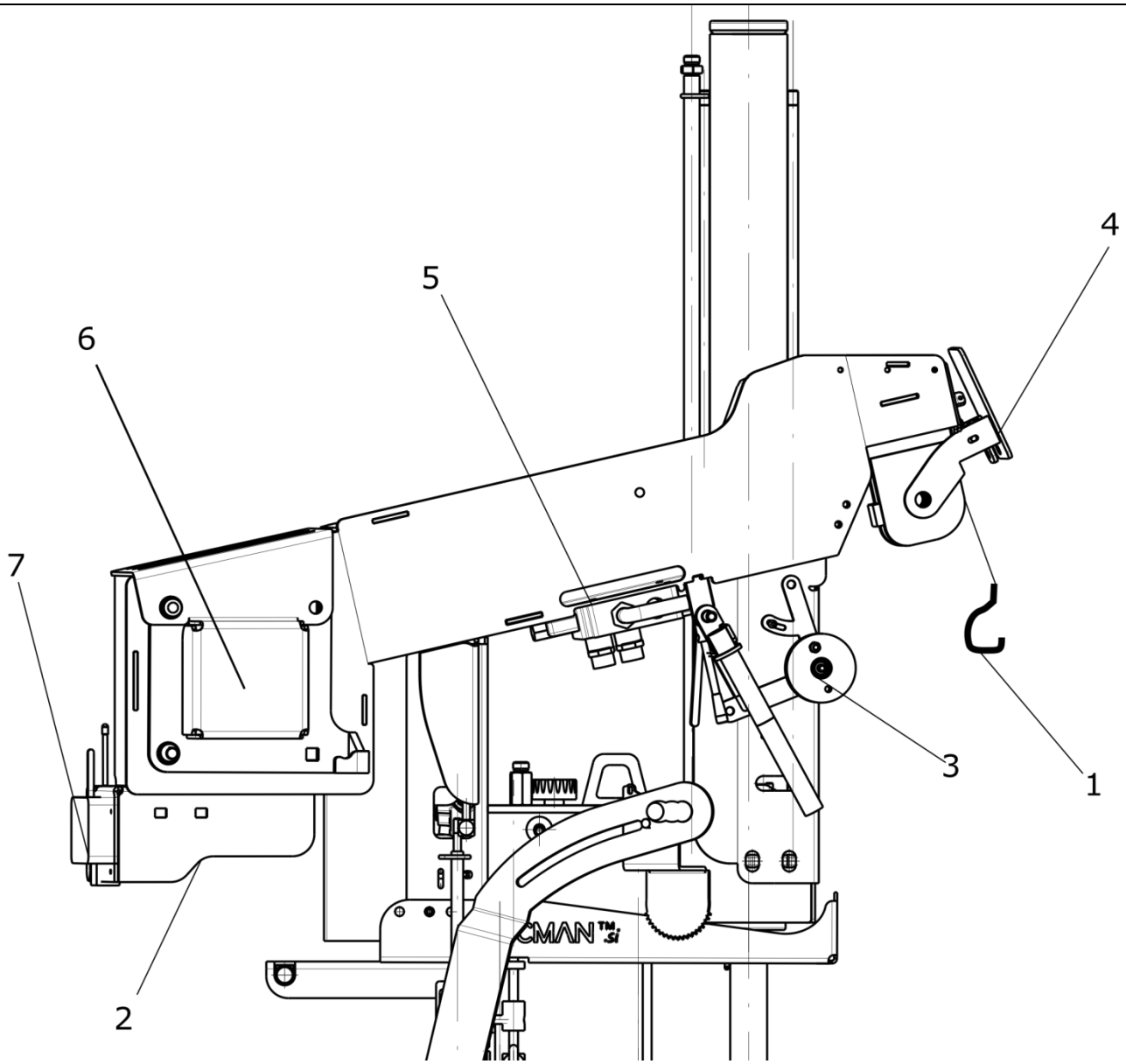

1. KAVELJ ZA VPETJE KLEŠČ
2. **ELEKTROMAGNETNI VENTIL ZA UPRAVLJANJE VITLA
3. * KOLEŠČEK ZA POMOČ PRI ODVIJANJU ŽIČNE VRVI
4. VODILO ZA USMERITEV ŽIČNE VRVI
5. *HIDRAVLIČNI VENTIL
6. OGRODJE VITLA
7. **SPREJEMNIK ZA DALJINSKO UPRAVLJANJE VITLA

* SAMO MODEL BREZ DALJINSKEGA UPRAVLJANJA
** SAMO MODEL Z DALJINSKIM UPRAVLJANJEM

9.4 Slika z identifikacijskimi podatki o stroju in mesto tablice

Tablica je nameščena na vrhu ogrodja stroja, na stranski vezni plošči, poleg vklopno/izklopnega sistema.

Varnostna opozorila nameščena na cepilniku

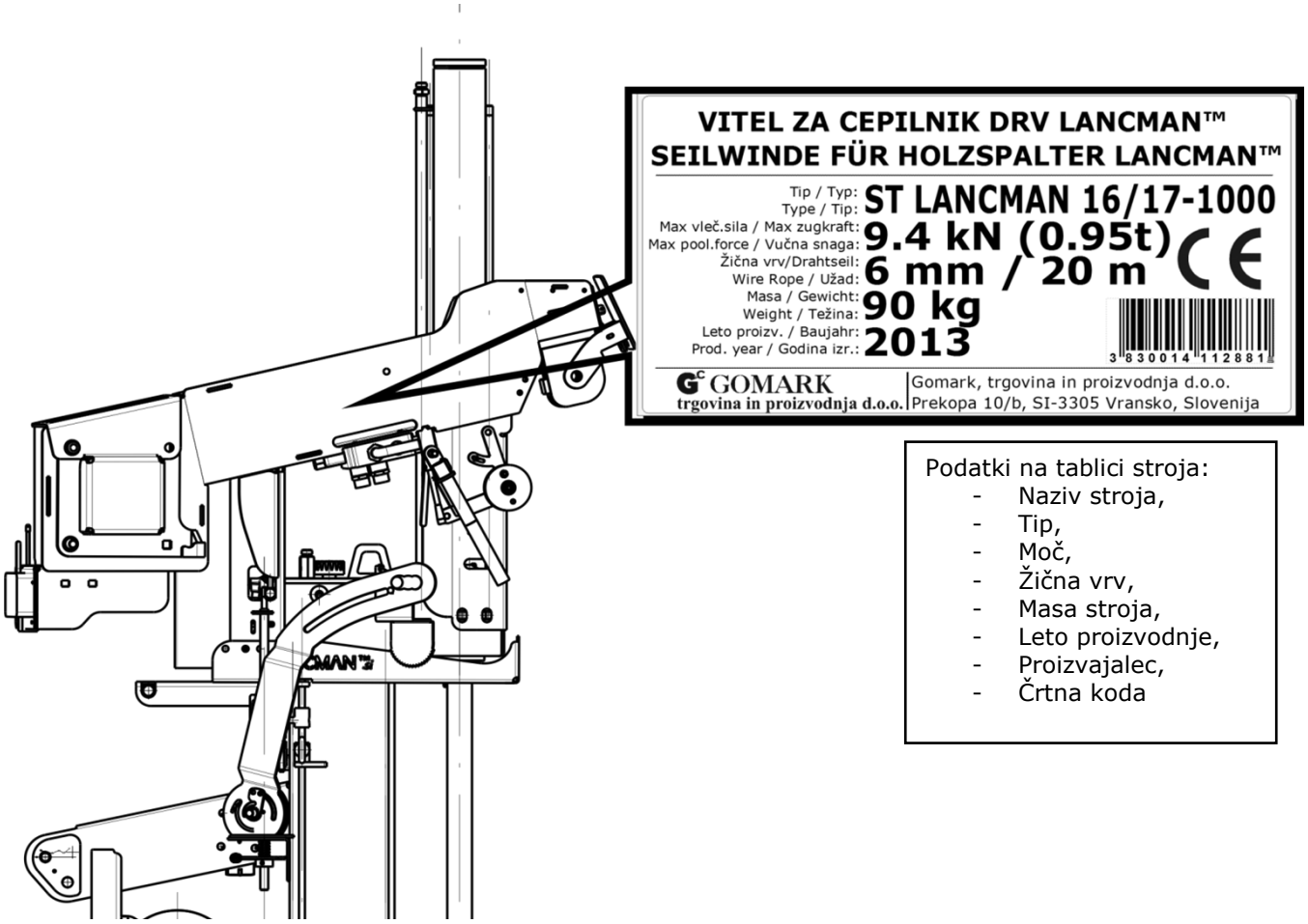

Podatki na tablici stroja:

- Naziv stroja,
- Tip,
- Moč,
- Žična vrv,
- Masa stroja,
- Leto proizvodnje,
- Proizvajalec,
- Črtna koda

9.5 Opozorilni znaki

Opozorilni znaki nameščeni na cepilniku, opozarjajo delavca o nevarnostih, ki lahko nastopijo pri uporabi cepilnika (vsak piktogram je nameščen samo enkrat).

ŠTEVILKA ZNAKA			POMEN
LNCM120, LNCM141	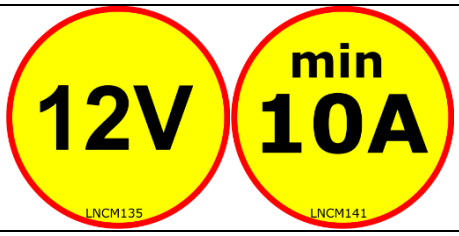		**3 POLNI PRIKLJUČEK 10 A/12V**
LNCM115	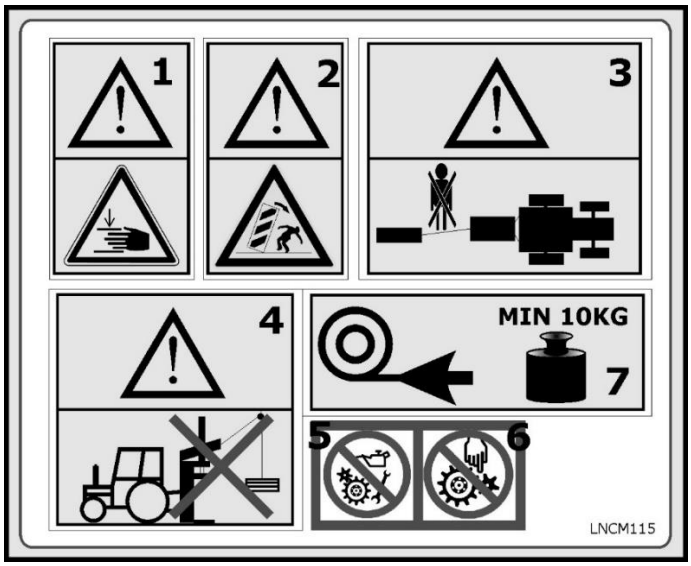	**1**	**Nevarnost poškodbe-stisnjenja rok**
		2	**Možnost prevrnitve bremena**
		3	**Vitel uporabljajte samo takrat, ko je cepilnik pripet na traktor! Ne nahajajte se v nevarnem območju!**
		4	**Ni namenjen za dvigovanje bremen**
		5	**Ne odstranjujte varnostnih delov s cepilca med delom**
		6	**Ne popravljajte, čistite, prilagajajte ali oljite premikajočih delov cepilca**
LNCM126	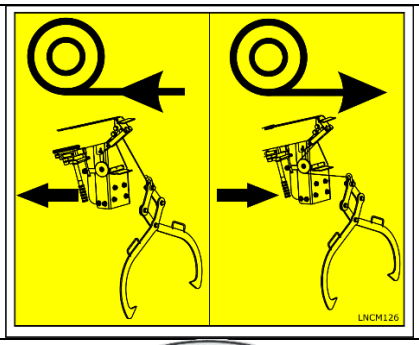		**VKLOP NAVIJANJA/ODVIJANJA VITLE Z ROČNIM UPRAVLJANJEM**
LNCM122			**DALJINSKO UPRAVLJANJE NAVIJANJA/ODVIJANJA VITLE**

LNCM225	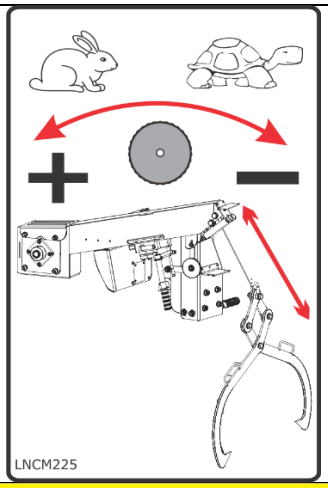	**REGULIRANJE HITROSTI NAVIJANJA/ODVIJANJA JEKLENICE VITLE**
LNCM181	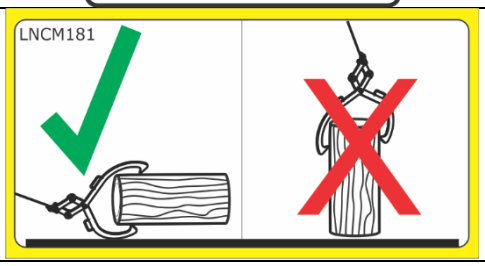	**PRAVILNA RABA KLEŠČ ZA VLEKO POLEN**

9.6 PRIPRAVA VITLA ZA DELO

Vitel je pred prodajo tovarniško pregledan in preizkušen na maksimalen tlak, tako da je pripravljen za delo. Hidravlični sistem je napolnjen z oljem, žična vrv je navita boben vitla.

Pred prvim pričetkom dela preverite:
Če je vitel nepoškodovan (morebitne transportne poškodbe).
Preglejte hidravlične cevi, pred morebitnimi transportnimi poškodbami.
V primeru poškodb na stroju, takoj pokličite trgovca oz. servisno službo proizvajalca.

9.7 VARNOST VITLA

⚠	Pred prvo uporabo preberite tehnično knjigo z navodili cepilnika in vitla!
⚠	Oseba, ki uporablja stroj je odgovorna za okolico delovanja stroja in mora zagotoviti, da se druge osebe ne zadržuje v delovnem področju stroja in da zaradi tega ne pride do morebitnih poškodb.
⚠	Z vitlom lahko dela le osebje, ki je usposobljeno za to delo in se zaveda nevarnosti, ter je seznanjeno z navodili za uporabo cepilnika.
⚠	Minimalna starost delavca: 18 let.
⚠	Obvezna uporabljate osebnih zaščitnih sredstev – čelada, rokavice, delovni gozdarski čevlji.
⚠	Uporabljajte samo ustrezna bremenska sredstva in naprave, ki so primerna glede na vlečno silo vitla.
⚠	Paziti, da se vrv pod obremenitvijo ne odvije popolnoma. Samo do rdeče oznake. Vrv morate vedno čvrsto naviti na boben.
⚠	**Ves čas delovanja/obratovanja vitla, mora biti cepilnik pripet na 3 T sistem traktorja! Nevarnost prevrnitve!**
⚠	Cepilnik z vitlom mora biti dobro postavljen na tla tako, da se noga cepilnika pravilno nalega na tla.
⚠	Zagotovite, da je delovno okolje dovolj svetlo, delo v temnem prostoru lahko povzroči poškodbe.
⚠	Z vitlom lahko dela samo ena oseba naenkrat!
⚠	**Med delom se ne zadržujte med vlečenim bremenom in vitlom!** Ne segajte v območje poti vrvi vitle.
⚠	Zaradi vaše varnosti, uporabljajte vitel samo na ravnem terenu!
⚠	Če upravljate vitel z daljinskim upravljavcem, hodite za vlečenim bremenom!
⚠	Izklopite delovanje cepilnika in vitla med servisnimi in vzdrževalnimi posegi.
⚠	Pred uporabo se vedno prepričajte, da je stroj v primernem tehničnem stanju. Nikoli ne uporabljajte stroja, če so poškodovani deli stroja, ali če vijaki niso dovolj pritrjeni. Pred uporabo pritrdite ohlapne vijake in nadomestite poškodovane sestavne dele. Uporabljajte samo tovarniško predpisane dele. **Poškodovano vrv pravočasno zamenjajte.**
⚠	Pri transportu naj bo žična vrv vedno pospravljenja.
⚠	**Breme odpnite šele ko je vlečna vrv razrahljana!**
⚠	Vedno skrbite za urejeno delovno mesto. Vse ovire, ki bi onemogočale varno delo, je potrebno pred pričetkom umakniti.
⚠	Redno preverjajte, da vsa varnostna sredstva delujejo pravilno.
⚠	Pri uporabi vitla mora biti cepilnik vedno pripet na 3T sistem! Nevarnost prevrnitve stroja.
⚠	**Paziti na maksimalni kot poti vleke polen z vitlom. Cepilnik z vitlom naj bo priključen na traktor z minimalno težo 2000 kg in osno razdaljo na zadnji premi 1,8 m (v težišču). Obstaja nevarnost prevrnitve! Slika spodaj.**

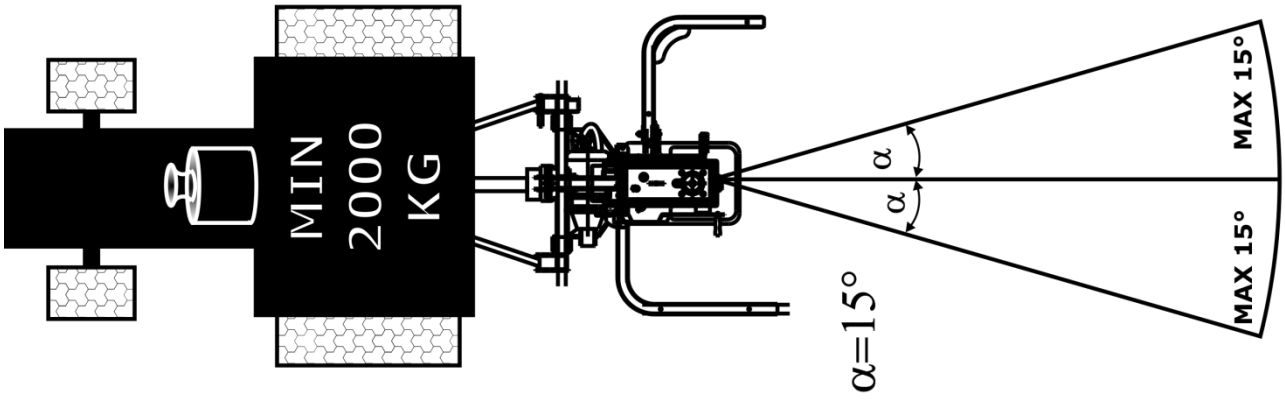

9.8 DELO Z VITLOM

Vrv vitle napeljete skozi valjček kot kaže slika, nato povlečete vrv z kleščami do želene pozicije in vpnete drvo.

9.8.1 Mehanski vitel

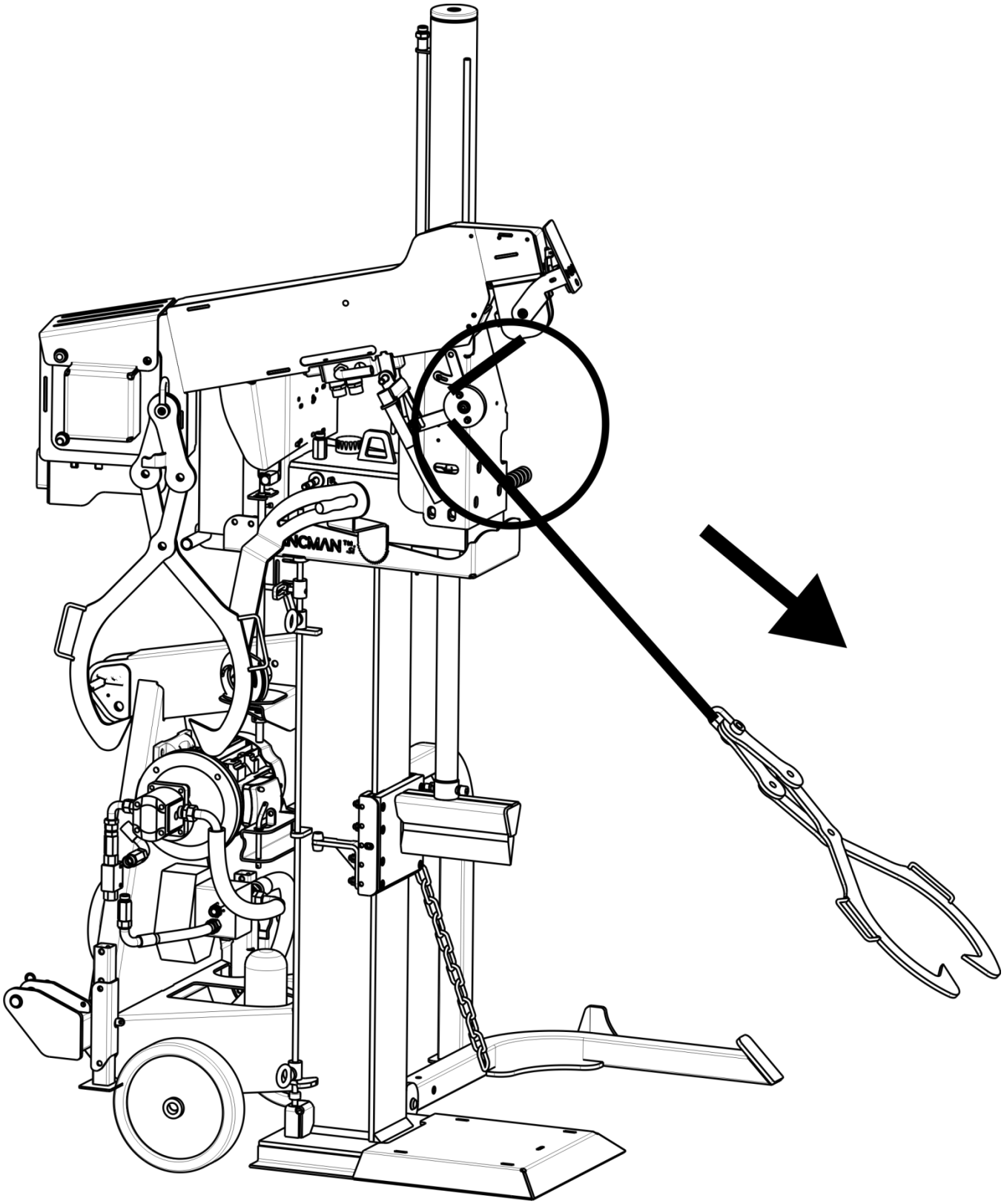

Pri odvijanju je potrebno paziti, da je žična vrv ves čas napeta. Pri napeti vrvi bo vrv zastajala v ohišju vitle!

Posledica tega bo uničenje žične vrvi. V primeru da se vam to zgodi, takoj zaustavite delovanje vitla in pred nadaljevanjem dela ročno uredite problem. Potrebno je odviti žično vrv in ponovno naviti žično vrv na boben vitla.

Pri odvijanju pazite, da ne prekoračite maksimalnega odvitja vrvi. Pazite na rdeče obarvano žično vrv! Ko pridete do rdečega polja, takoj zaustavite vlek vrvi!

Pomeni, da je vrv odvita do konca. Nadaljnje odvijanje lahko povzroči samo poškodbo vitla in vrvi!

Pri navijanju je potrebno zagotoviti min. breme 30 kg, da se vrv enakomerno in pravilno navija na boben vitle.

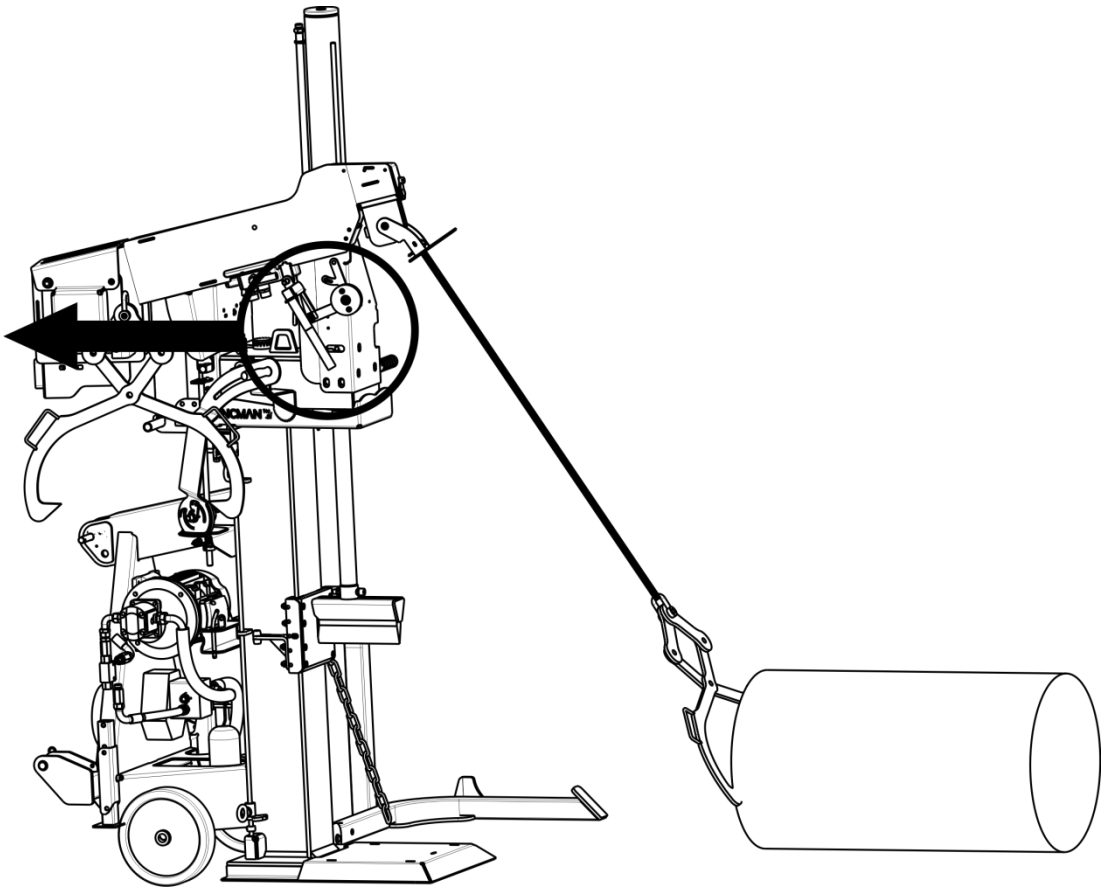

Poleno pripnite s kleščami (objemite- kot kaže slika zgoraj. Postavite se na mesto operaterja za upravljanje z vitlom – poleg vklopne ročice. Ročko za vleko vitla vkloplite v smeri kot kaže slika zgoraj. Pri vračanju vrvi pazite, da med vlekom ne zadanete v kakšno oviro. Obstaja nevarnost prevrnitve. Prav tako pazite, da na poti vitla ni oseb ali drugi predmetov (nevarnost ujetja).

Pri vleki vrvi je vitel opremljen s končnim izklopom. V primeru, ko pride konec vrvi s kavljem do konca, mehanizem z vzvodom hidravlično izklopi delovanje vitla.

9.8.2 VITEL Z DALJINSKIM UPRAVLJANJEM

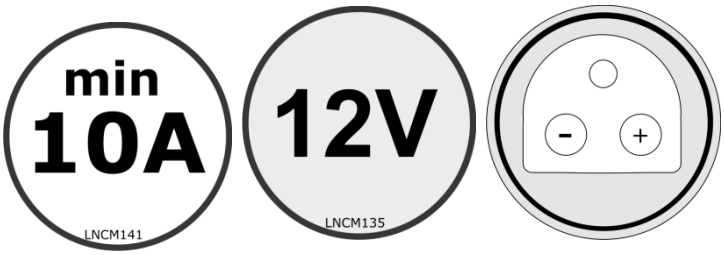

Cepilnik je opremljen z vitlom na daljinsko upravljanje.

ZA DELOVANJE VITLA POTREBNO ZAGOTOVITI NAPAJANJE 12V / 10A !

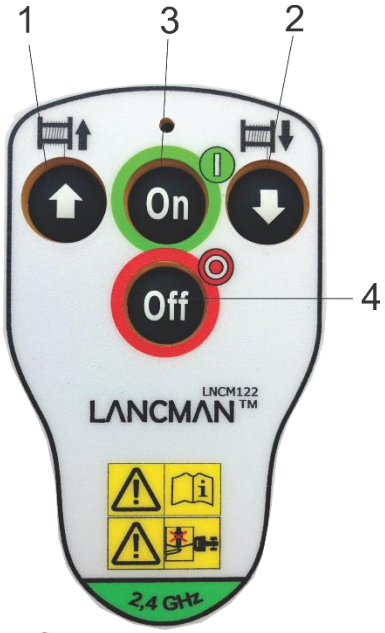

1 NAVIJANJE, VLEKA DRV
2 ODVIJANJE
3 VKLOP ODDAJNIKA
4 IZKLOP ODDAJNIKA

Pri odvijanju je potrebno paziti, da je žična vrv ves čas napeta. Pri napeti vrvi bo vrv zastajala v ohišju vitle!

Posledica tega bo uničenje žične vrvi. V primeru da se vam to zgodi, takoj zaustavite delovanje vitla in pred nadaljevanjem dela ročno uredite problem. Potrebno je odviti žično vrv in ponovno naviti žično vrv na boben vitla.

Pri odvijanju pazite, da ne prekoračite maksimalnega odvitja vrvi. Pazite na rdeče obarvano žično vrv! Ko pridete do rdečega polja, takoj zaustavite vlek vrvi!

Pomeni, da je vrv odvita do konca. Nadaljnje odvijanje lahko povzroči samo poškodbo vitla in vrvi!

Pri navijanju je potrebno zagotoviti min. breme 30 kg, da se vrv enakomerno in pravilno navija na boben vitle.

Vitel ima vleki vrvi vgrajeno končno stikalo, ki v primeru, ko kavelj na vitlu premakne vzvod na vrhu vitla, le to prekine delovanje vitla (končno stikalo!

9.9 VZDRŽEVANJE IN PREGLEDI VITLA

Pred vzdrževalnimi in pregledovalnimi pregledi, izlopite cepilnik iz kardanske gredi!

Splošna varnostna pravila

- Uporabljajte samo originalne rezervne dele.
- Nikoli ne uporabljajte vitle brez zaščitnih sredstev.
- Pred vsako uporabo preverite delovanje krmilnega sistema.

Pregledovanje vitla

- Privijte vse matice vijakov po prvi uri dela in kasneje periodično po 100 urah dela.
- Izgubljene matice nadomestite z drugimi.
- Pred vsako uporabo preverite stanje žične vrvi in priključkov žične vrvi.
- **Proizvajalec žične vrvi daje garancijo za delovanje vrvi za dobo 1 leta. Nato je potrebno vsako leto obnoviti pregled oziroma zamenjati žično vrv z novo!**

Hidravlični sistem

- Pred vsakim delom preverite stanje hidravlične napeljave (cevi). Posebej bodite pozorni na morebitne mehanske poškodbe. Poškodovana hidravlična cev lahko pod visokim tlakom poči in olje brizga ven, kar je zelo nevarno!

9.10 MENJAVA JEKLENICE NA BOBNU VITLA

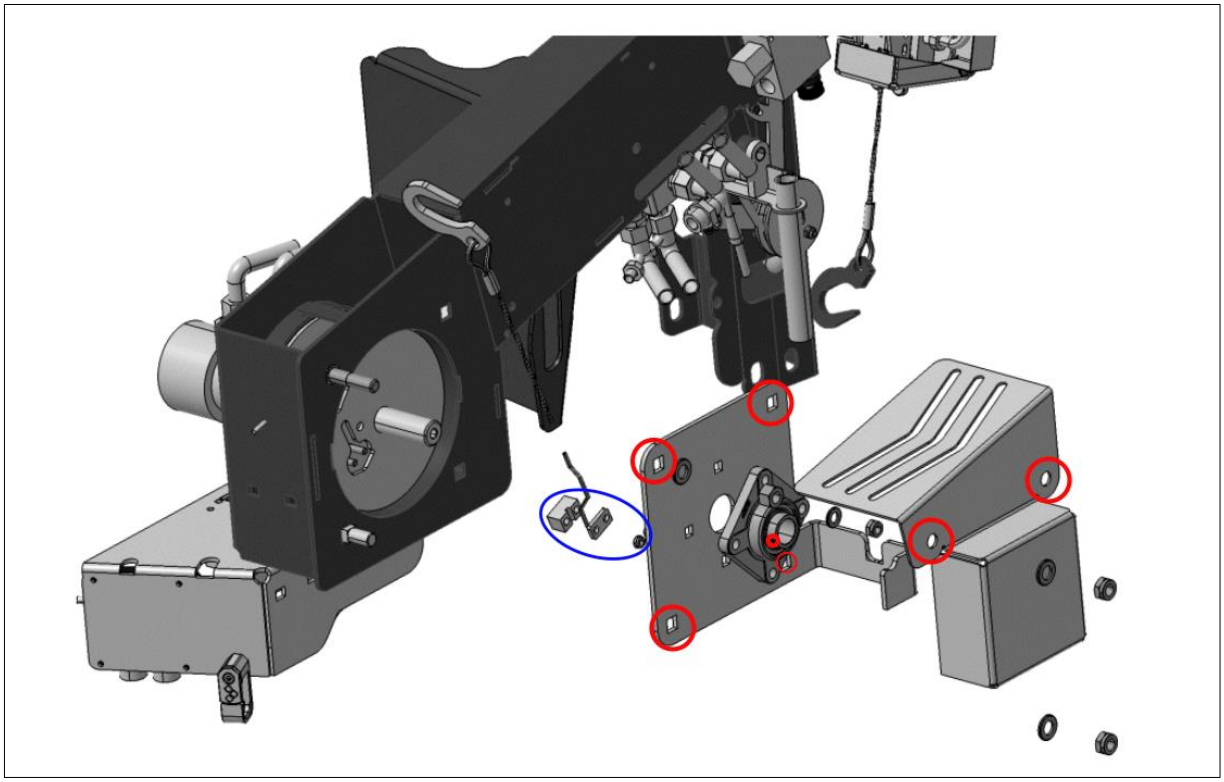

Za demontažo obstoječe jeklene vrvi je potrebno odstraniti pokrov ter nosilec ležaja.
Odstranite 4 vijake pokrova bobna (obkroženi vijaki) da pridobite dostop do bobna vitle. POZOR. Ne pozabite na zatični vijak, kateri se nahaja na samem ležaju.
Ko pridobite dostop do bobna vitle, odtegnite ploščico kjer je jeklenica pritrjena, da se jeklenica sprosti
Ko je stara jeklenica sproščena, jo lahko odstranite z vitle.

Novo jekleno vrv napeljite skozi vodilo in čez ogrodje do bobna vitle.
Prepričajte se da je ustrezno napeljana in da ni zavita. Pazite na smer jeklenice, da je napeljana po zgornjem delu bobna vitla (slika).
Ko ste prepričani da je jeklena vrv v pravilni poziciji, zategnite dve M8 matici, do momenta 25Nm.

Namestite nosilec ležaja, zategnite do momenta 100Nm.
Zategnite zatični vijak na gredi bobna vitle, do momenta 8Nm.
Zategnite pokrov ležaja, do momenta 45Nm.
Ko je montaža zaključena, navijte jekleno vrv na način, da vklopite pomik navitja bobna. Pri tem pazite, da je med navijanjem jeklenica rahlo obremenjena (napeta).

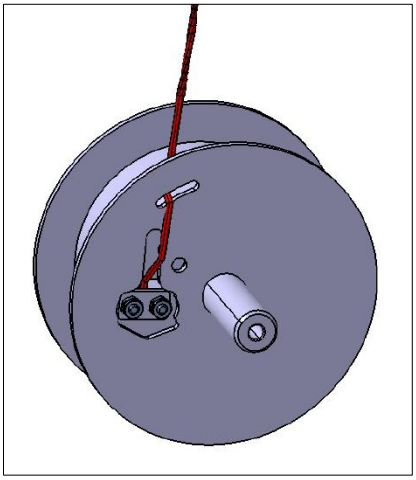

9.11 ELEKTRIČNA VEZALNA SHEMA SPREJEMNIKA

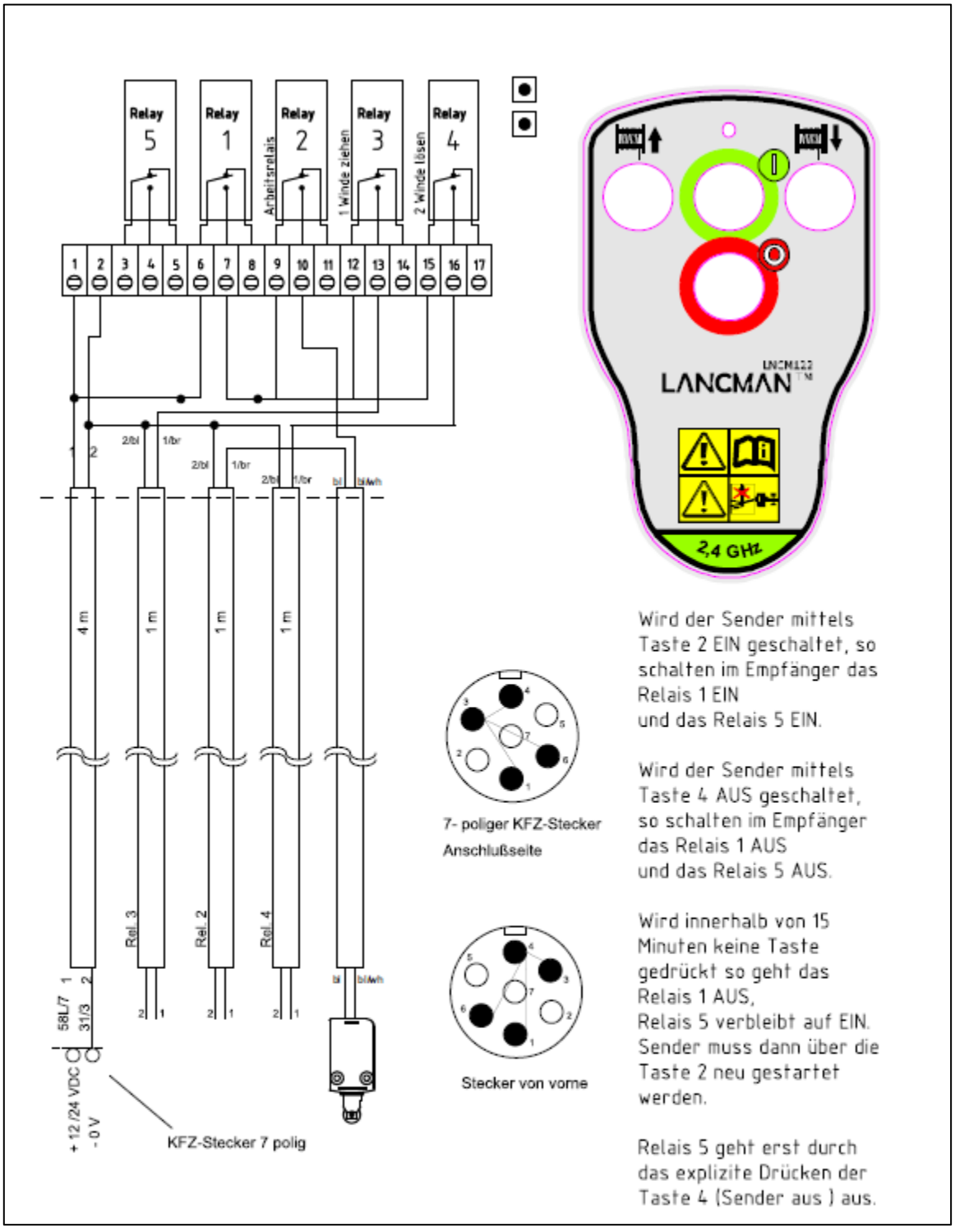

9.12 STABILNOST CEPILNIKA Z VITLOM

Ne glede na opisano v točki 9.7, si lahko uporabnik sam izračuna/zagotovi stabilnost, ki je potrebna za varno delo cepilnika z vitlom.
Koeficient, ki se ga izračuna po spodnji formuli, je S_R. Rezultat (koeficient) mora biti večji od 1,25, kot kaže formula spodaj.

$$S_R = \frac{(T_E + T_S) \times \frac{a}{2}}{W_F \times h} > 1{,}25$$

$$a = B - (0{,}5 \times b)$$

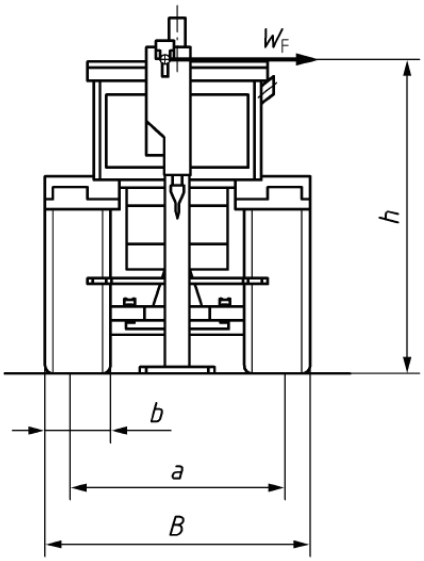

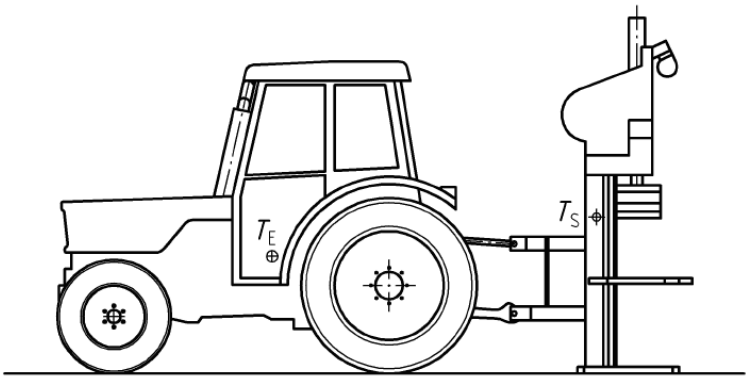

Podatki so naslednji:
T_E (kg) – masa traktorja, T_S (kg) skupna masa cepilnika in vitla, W_F (kg) – največja vlečna sila vitle v vodoravni legi, B (m) – največja širina traktorskih koles na zadnji osi, b (m) – širina zadnje gume traktorja.

a (m)- širina zadnje osi traktorja, h (m)- višina vpetja vrvi vitle, merjeno iz tal.

9.13 ODSTRANJEVANJE TEHNIČNIH MOTENJ

OKVARA	VZROK	POPRAVILO
Vitel ne vleče	Napačna smer potiska komandne ročice.	Potisnite komandno ročico v drugo smer.
	Zagozdena vlečna vrv.	Pregled vlečne vrvi.
	Puščanje olja	Preglejte vse hidravlične spoje.
Komandne ročice delujejo obratno	Vrv ste odvili do konca in jo pričeli navijati v drugo smer	Do konca odvijte vrv do konca in jo ponovno navijte v pravilno smer.

10. TRANSPORT IN SKLADIŠČENJE STROJA

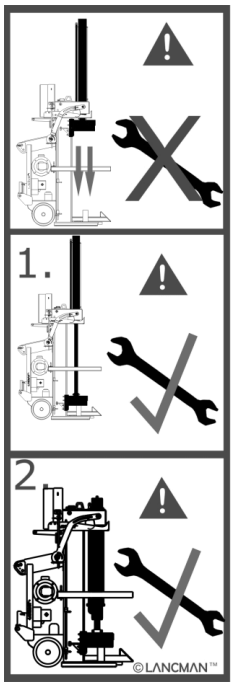

10.1 Priprava cilindra za transport cepilnika

1. Potisnite vzvoda navzdol, sekira se mora spustiti do mize oz. podstavka.
2. Odvijte oba šestkotna vijaka cilindra na zaščiti cilindra.
3. Potisnite vzvoda navzgor. Cilinder se spusti do sekire.
4. Cepilnik je s tem pripravljen na transport.

5. Pred ponovnim pričetkom namestitve cilindra za delo na cepilniku preverite, da niso hidravlične cevi kje zataknjene oz. ujete!

6. Cepilnik lahko prevažate le po javnih cestah in v pokončnem položaju.
7. Za transport po javnih cestah morate na zadnjo stran cepilnika prilepiti odsevna telesa za boljšo varnost in vidljivost.
8. Maksimalna hitrost transporta je 25 km/h!
9. Ko cepilnik odklopite s traktorja ga postavite na ravna in trdna tla.

10.2 Transport cepilnika (model STX11, STX13, STX17)



Določene modele cepilnikov lahko s primerno opremo premikate tudi ročno. Zato lahko pri vašem trgovcu za omenjene modele zgoraj kupite transportni voziček in kolesa za transport.

Ne glede na višino in težo cepilnika obstaja možnost, da med premikanjem prevrnete cepilnik če delo ne izpeljete pazljivo.

Transportni vzvod pritrdite na zgornji del tritočkovnega priklopa, kot kaže slika desno. Nato s podplatom pritisnite na spodnji del vzvoda tako, da pomagate s težo telesa prevrniti cepilnik v transportni položaj tako, da se kolesa dotikajo tal.
Nato lahko cepilnik transportirate v želenih smereh. Pri tem upoštevajte, da je ročni transport cepilnika mogoč samo po ravni trdi površini (asfalt, beton ipd).

10.3 Dvigovanje cepilnika

Za privez pri dvigovanju cepilnika uporabite sidrišče.

Prepričajte se, da bo lahko dvigovalni stroj dvignil cepilnik (glej tehnični podatki »teža« cepilnika).



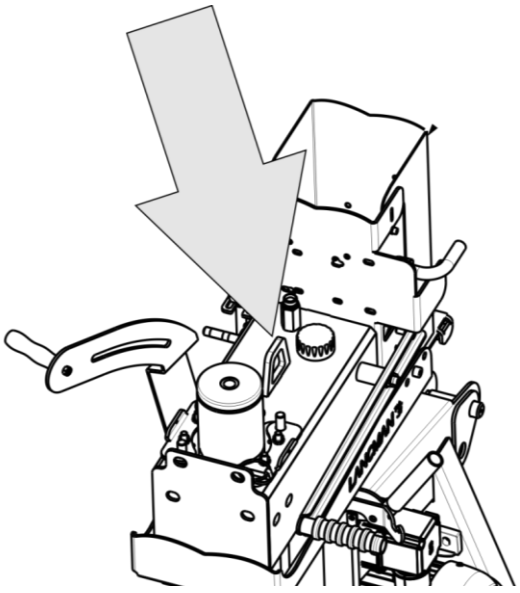

11. VZDRŽEVANJE IN PREGLEDI

Pred vzdrževanjem in pregledovanjem cepilnika, izklopite napajanje iz elektrike in/ali odklopite kardanski zglob traktorja !

11.1 Splošna varnostna pravila

- Nikoli ne pustite cepilnika delovati brez vaše prisotnosti.
- Uporabljajte samo originalne rezervne dele.
- Nikoli ne cepite na cepilniku brez zaščitnih sredstev.

11.2 Pregledovanje cepilnika

- Privijte vse matice vijakov po prvi uri dela na cepilniku.
- Privijte vse matice vijakov in druge dele po 100 urah dela na cepilniku.
- Izgubljene matice nadomestite z drugimi.
- Preverite vse stike s hidravliko za večjo varnost.

11.3 Dvoročni vklopni sistem

- Preverite delovanje dvoročnega sistema vklopa cepilnika. Ko potisnete levo ročko navzdol, se sekira ne prestavi. Ko potisnete še desno ročko navzdol, se sekira prične premikati. PRAVILNO DELOVANJE!
- Ko eno ročko vrnete v prvotni položaj, se sekira zaustavi. Leva ročka mora imeti odmik od sekire v spodnjem položaju 10 cm od cepilne vertikale.
- V primeru poškodbe vklopnih delov cepilnika, je potrebna zamenjava z novimi deli.

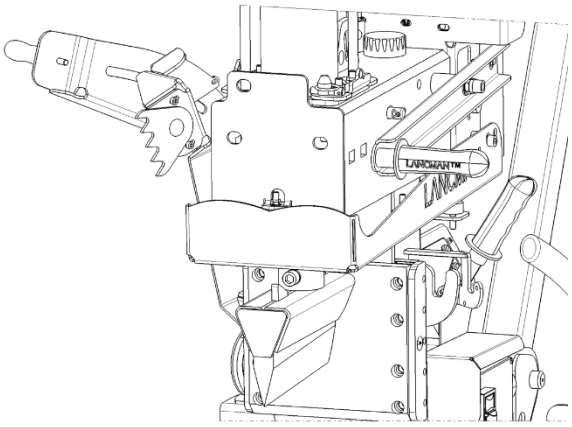

11.4 Gornji izklop – rumeni ščit

- Preverite delovanje gornjega izklopa. V primeru stisnjenja rumenega ščita, se pomik sekire pri povratku zaustavi.
- Periodično je potrebno preverjanje (vsake 2 leti), ali je sila za zaustavitev manjša od 150 N.
- V primeru poškodbe tega dela cepilnika je potrebna zamenjava z novim delom.

11.5 Hidravlični sistem

- Pred vsakim delom preverite stanje hidravlične napeljave (cevi). Posebej bodite pozorni na morebitne mehanske poškodbe. Poškodovana hidravlična cev lahko pod visokim tlakom poči in olje brizga ven, kar je zelo nevarno! Opomba: Preverite nivo olja, ko je sekira v začetnem položaju.
- Hidravlične cevi, nameščene na cepilnik drv ustrezajo standardu EN ISO 4413:2010. Tlačne cevi imajo zaradi zaščite uporabnika dodatno zaščito – dodaten oplet tekstilne zaščite. Le ta uporabnika varuje pri morebitni poškodbi cevi, da olje pod tlakom ne poškoduje uporabnika. V primeru mehanske poškodbe hidravlične cevi, je le to potrebno zamenjati z enako cevjo, ki jo lahko naročite pri pooblaščenem trgovcu LANCMAN.
- Maksimalna količina olja ustreza ko je leča za nivo olja polna.
- Ko je olje na oljekazu na višini 60% ustreza minimalni količini olja.
- V tem primeru takoj dolijte zadostno količino olja.
- Za dolite olja odvijte pokrov nalivalnika (glej slika – glavni deli cepilnika).
- Po prvih 8 letih uporabe cepilnika preverite tlak v sistemu (po potrebi ponastavite), nato vsake 3 leta.

11.6 Vodilno ogrodje

- Vodilno ogrodje je potrebno redno mazati (nanesite mazilo na krtačo ali metlo) oz. preko mazalnega nipla (odvisno od modela)!

11.7 Vzdrževanje cepilnika

Menjava olja v hidravličnem sistemu
Opozorilo! Uporabljeno olje odstranite v skladu z okoljevarstvenimi predpisi. Preverite veljavne okoljevarstvene predpise. Opomba: Pred menjavo olja mora biti sekira v odprtem položaju (začetni položaj). Prva menjava olja naj bo po 50 urah dela na cepilniku, vsaka naslednja pa na vsakih 500 ur ali najmanj 1 × na 24 mesecev.
1. Odvijte pokrov čepa na vrhu nalivalnika na rezervoarju.
2. Pripravite posodo za odpadno olje za ca 30 l in jo postavite pod čep na dnu rezervoarja. Odvijte magnetni čep na dnu rezervoarja in ga pred ponovnim nalivanjem očistite.
3. Spustite ven staro olje. Vrnite čep na dno rezervoarja in ga zatesnite s tesnilno maso. V rezervoar nalijte novo olje kvalitete, kot je opisano pod točko 4, količina olja je **(glej tehnične podatke cepilnika)** litrov oz. toliko, da sega olja do nivoja oljekaza.

11.8 Vzdrževanje oljnega filtra

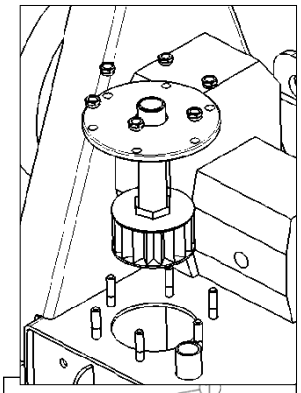

Oljni filter preglejte in zamenjajte ko menjate olje. Možno je, da najdete aluminijaste ostružke, ki nastanejo med/pri delovanju črpalke.
Filter zamenjajte, če odkrijete mehanične poškodbe ali luknje.

11.9 Olje multiplikatorja (ni GP)

Uporabljajte olja z viskoznostjo SAE 90.

Olje prvič menjajte po 50 urah delovanja cepilnika, vsako nadaljnjo menjanje olja pa po 1500 urah delovanja cepilnika ali enkrat letno (0,5 l).

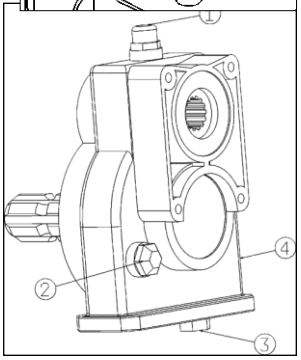

1. odzračni čep
2. oljekaz
3. izpust olja
4. ohišie

11.10 Mazanje cepilnika

Redno mažite drsno površino cepilnika (kjer potuje sekira). Obraba ploščic in medenine je odvisna od mazanja ogrodja drsne plošče. Prav tako mažite vse zgibe na cepilcu kot so, tečaji na varnostnih rokah, ležaj izravnala, sekiro in regulator kontrolne palice.

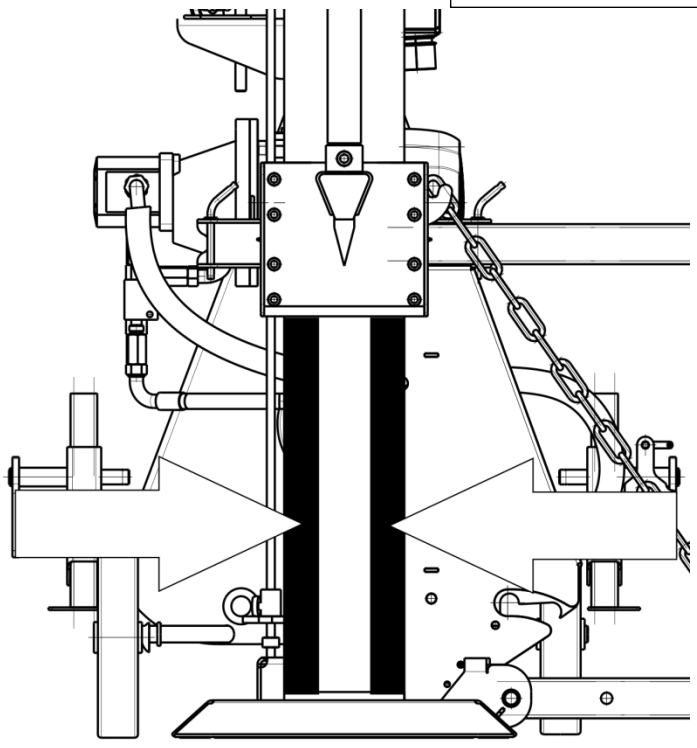

11.11 Drsne plošče cepilnika

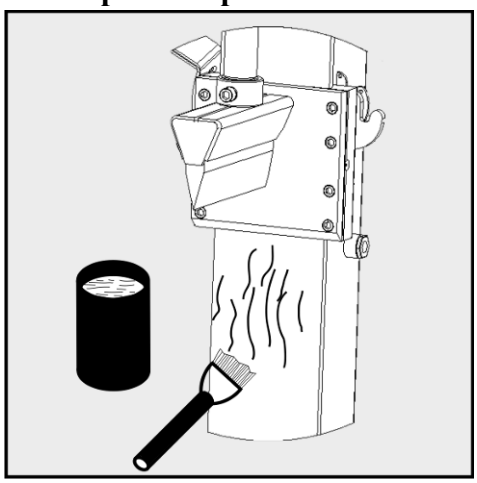

Drsne pološčice cepilnika in podložna medenina so deli, ki so podvrženi obrabi in se štejejo med potrošni material. Ob hudi obrabi jih je potrebo za[illegible]ati. S tem omogoči[illegible]ališo življenjsko dobo [illegible]lam cilindra.

12. ODSTRANJEVANJE TEHNIČNIH MOTENJ

OKVARA	VZROK	POPRAVILO
Sekira se ne premakne	Zlomljen vzvod	Zamenjajte vzvod
	Napačna smer vrtenja traktorske kardanske gredi	Menjajte smer vrtenja kardanske gredi
	Premalo oz. ni olja v hidravličnem sistemu	Preverite nivo olja
Izguba moči motorja	Nepravilno nameščen varnostni ventil	Preverite pritisk. Prilagodite varnostni ventil
	Premalo oz. ni olja v hidravličnem sistemu	Preverite nivo olja
Zagozdena sekira	Razraščeno poleno	Razcepite poleno s strani
Hrup cepilnika naraste	Prekomerna hitrost vrtenja	Obdržite predpisano hitrost vrtenja
	Zamašen filter	Očistite filter
	Premalo olja v multiplikatorju	Preverite olje v multiplikatorju
Sekira je primeru, cilinder se pomika gor in dol.	Cepilnik je še vedno v transportnem položaju, vijaki za pritrditev cilindra niso priviti kot je opisano.	Odvijte oba vijaka, pritisnite ročice navzol in jih držite toliko časa da se ohišje cilindra usede na ohišje cepilnika, nato z vrhnje strani vstavite oba vijaka in jih pritrdite.
Hidravlični cilinder pušča	Obrabljeno tesnilo bata	Zamenjajte tesnilo
	Razmajan bat cilindra	Pritrdite bat cilindra
	Poškodovan bat cilindra	Zamenjajte bat cilindra
Pregrevanje olja in hidravličnih cevi	Preveliko število vrtljajev na pogonu.	Zmanjšajte število vrtljajev na traktorju.
	Premalo olja v hidravličnem sistemu	Preverite nivo olja
	Slaba kakovost hidravličnega olja	Zamenjajte olje

13. POTROŠNI MATERIAL CEPILNIKA

Med potrošni material cepilnika se šteje:

- olje,
- obraba drsnih plošč, podložne medenine,
- obraba sekire,
- oljni filter.

Potrošni material ni predmet reklamacij.

14. HIDRAVLIČNE SHEME

TABELA: LEGENDA

2S	**2 HITROSTI**	**FRT**	**REGULATOR**	**PRT**	**REGULATOR TLAKA**
CO	**OBVOD**	**HC**	**HIDRAV.CILINDER**	**SV**	**VARNSOTNI VENTIL**
CV	**HIDRAVL.UPR.VENTIL**	**HM**	**HIDRAVLIČNI MOTOR**	**T**	**OLJNI REZERVOAR**
DV	**REGULATOR PRETOKA**	**MM**	**MINI MERILNI PRIKLJ.**	**TV**	**T – KOS**
EM	**ELEKTROMOTOR**	**MSP**	**MULTISPEED HIDRAV. UPR. VENTIL**	**VI**	**VITEL**
F	**OLJNI FILTER**	**ODV**	**PROTIPOVRATNI VENTIL**	**XTSPD**	**XTRMSPEED**
FR	**REGULATOR PRETOKA OLJA**	**P**	**HIDRAVLIČNA ČRPALKA**		

14.1 Hidravlična shema za tip C, tip EL in Briggs&Straton – 2 HITROSTI

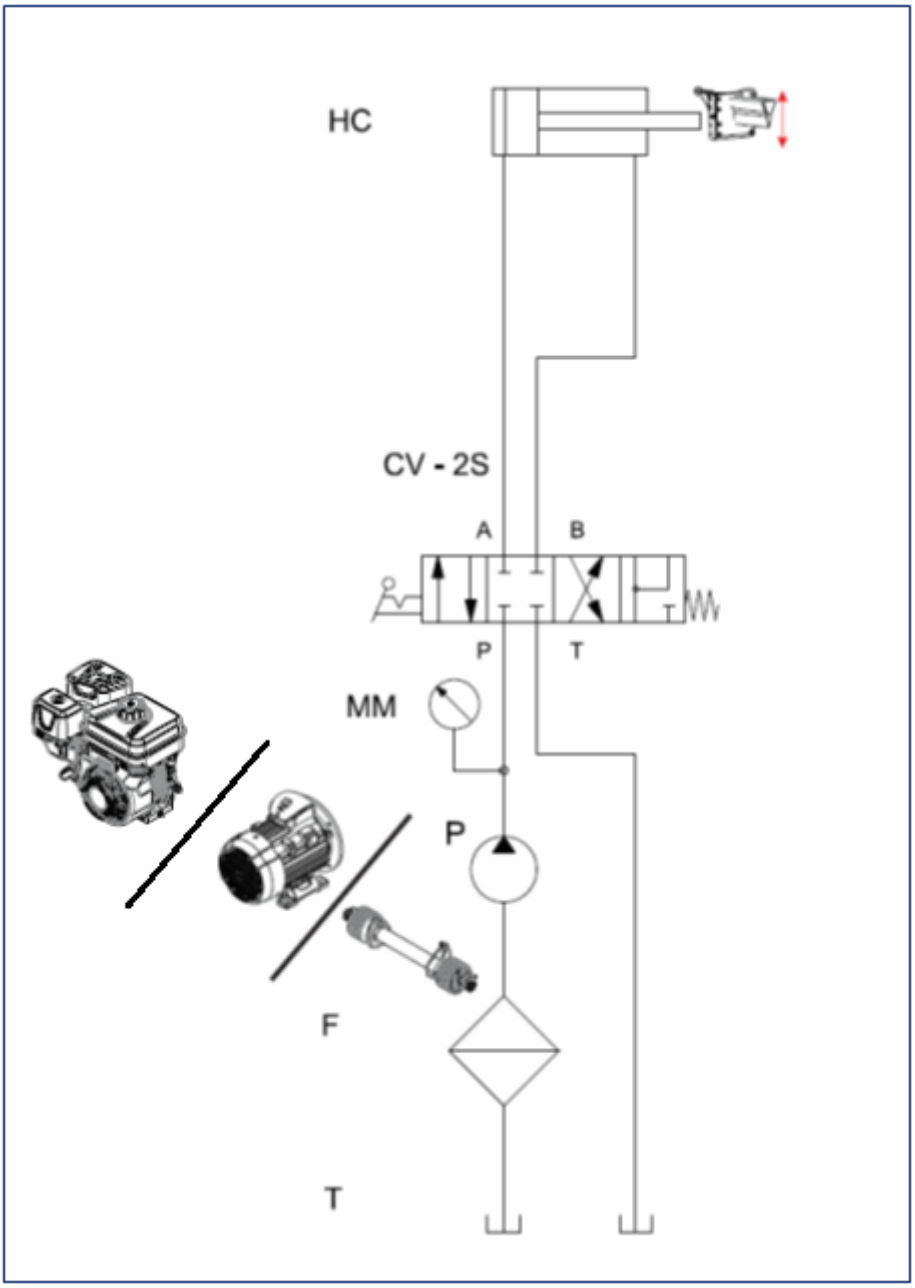

14.2 Hidravlična shema za tip C + EL – 2 HITROSTI

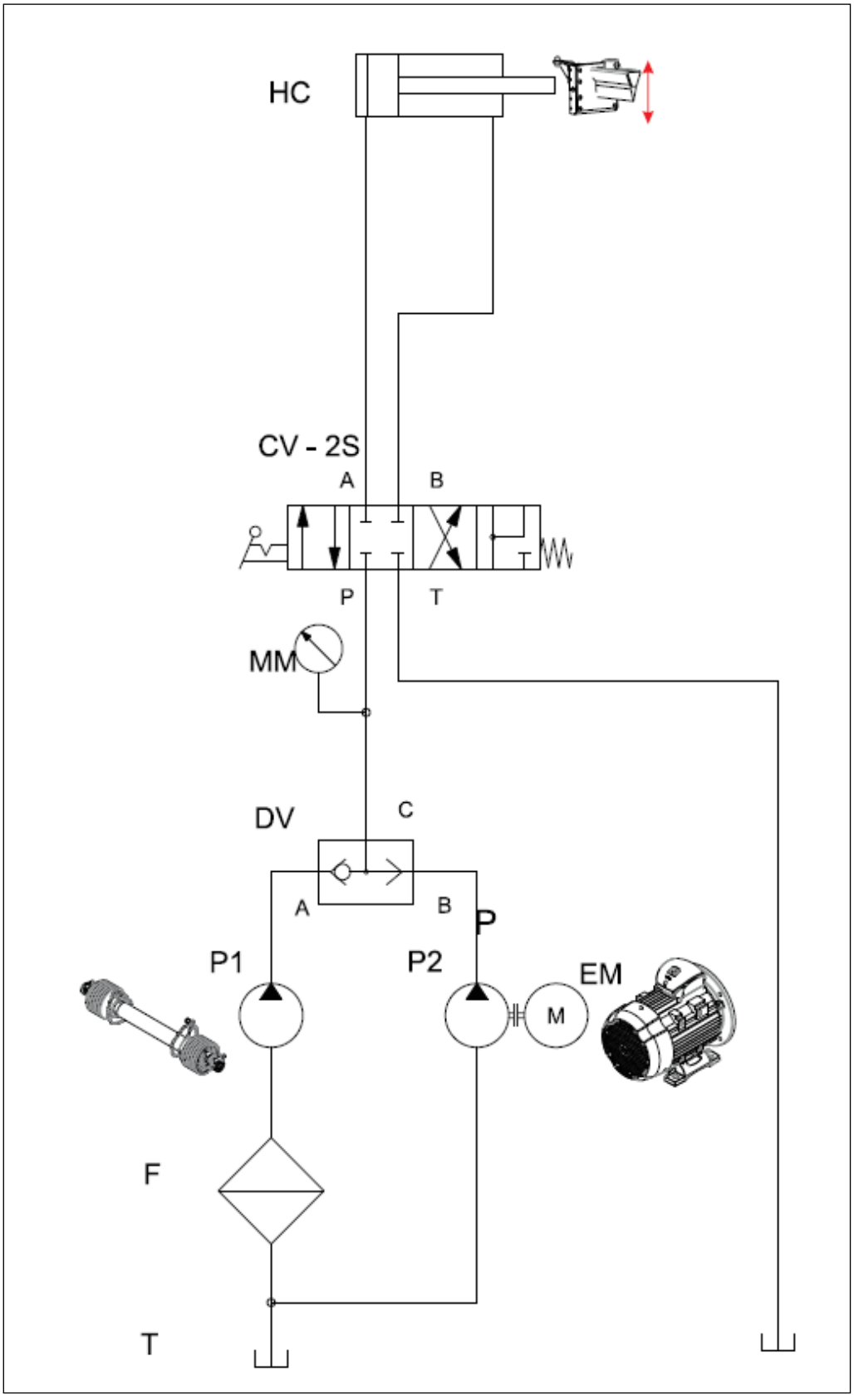

14.3 Hidravlična shema za tip C in tip EL MULTISPEED

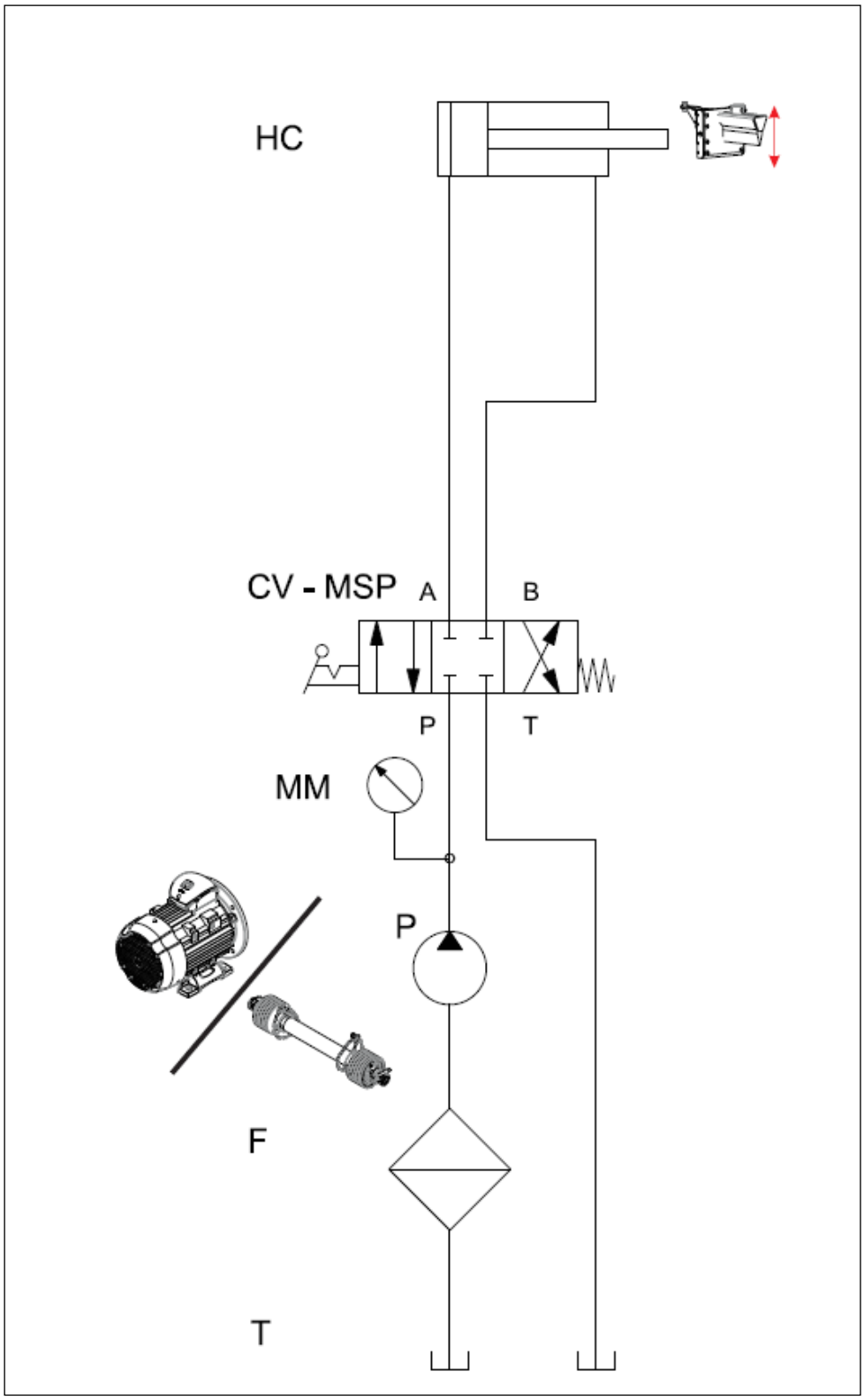

14.4 Hidravlična shema za tip C + EL MULTISPEED

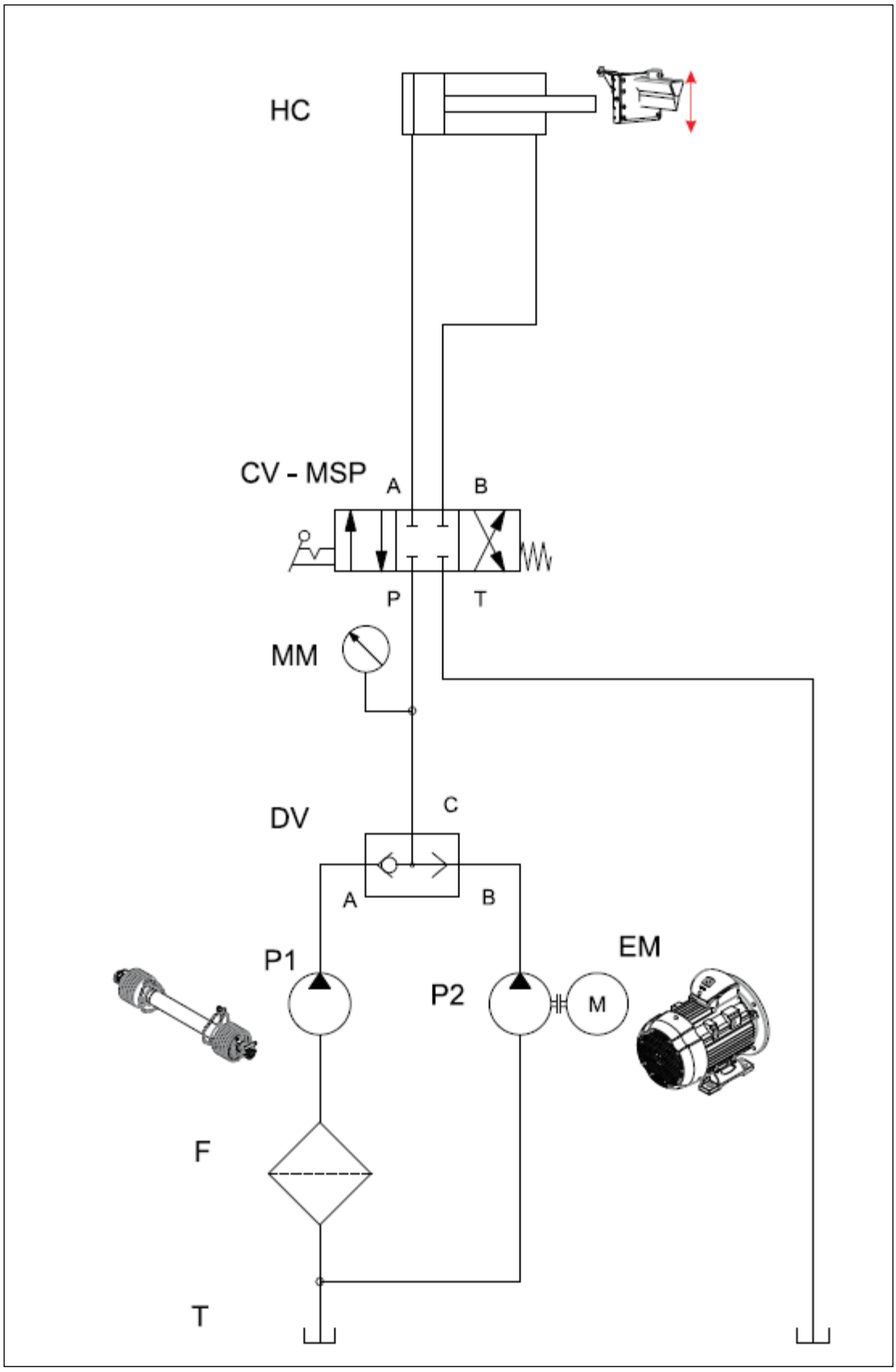

14.5 Hidravlična shema za tip C + vitel z mehanskim upravljanjem

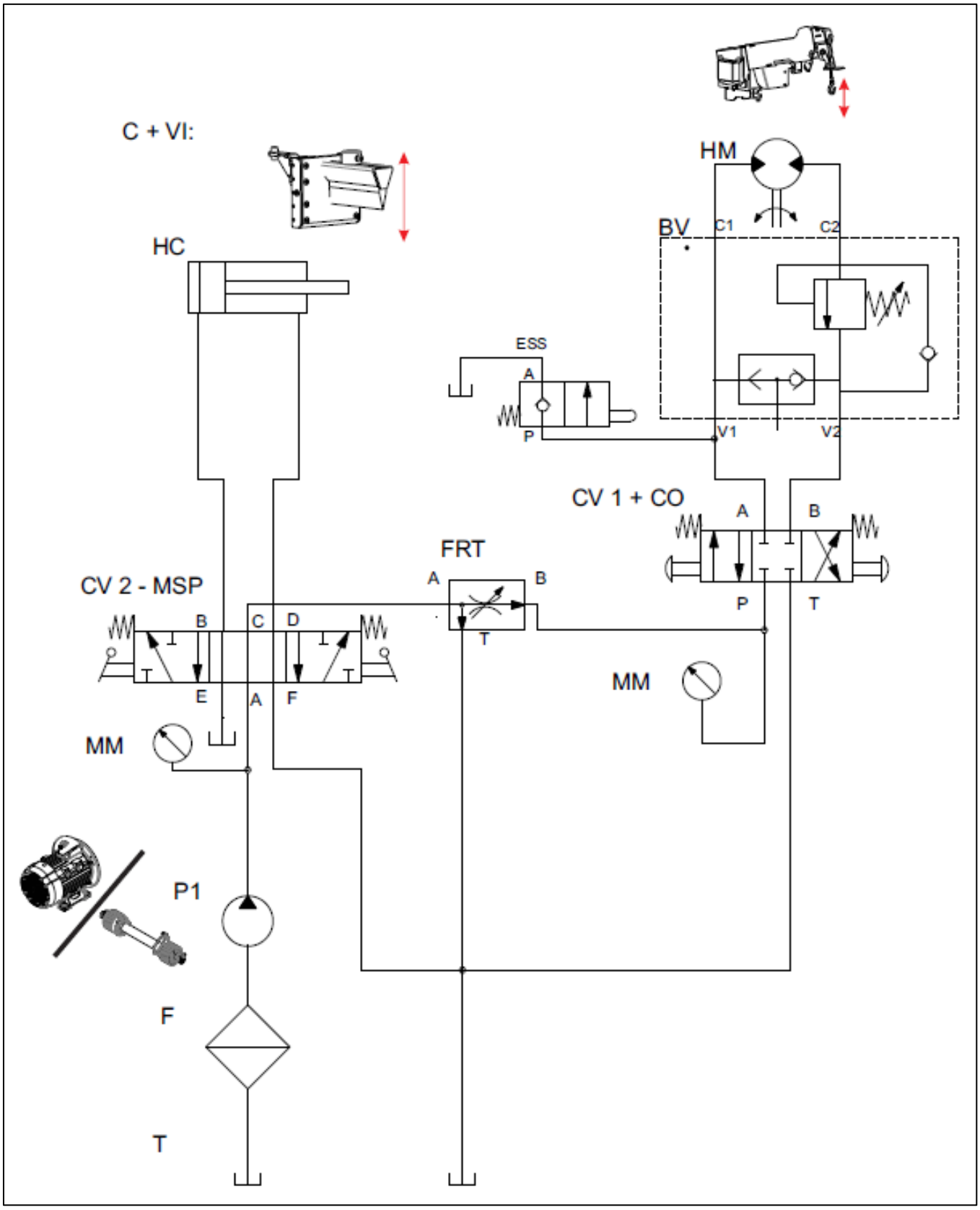

14.6 Hidravlična shema za tip C + vitel z električnim upravljanjem

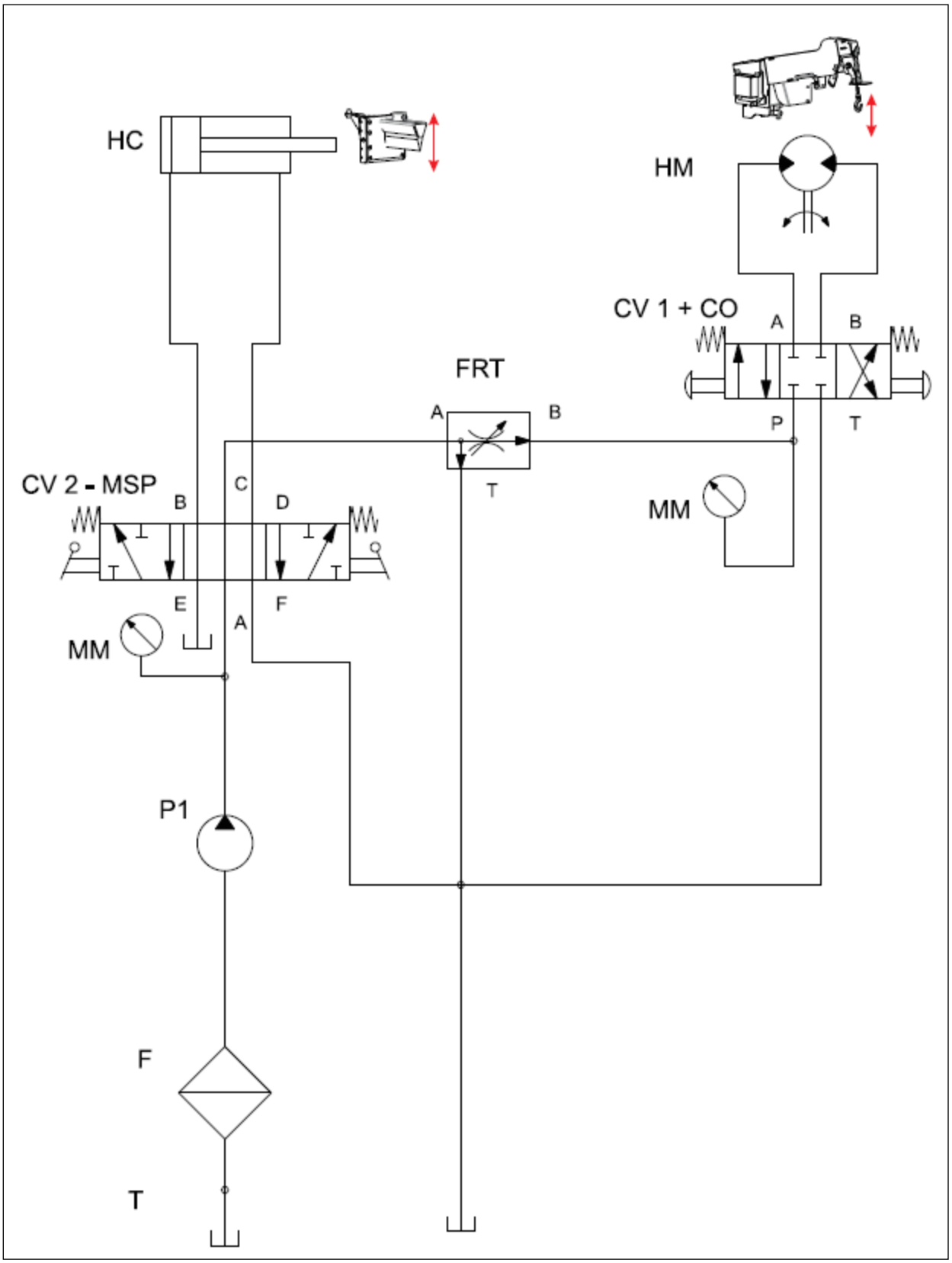

15. ELEKTRIČNE SHEME - TOKOKROGI

15.1 Elektropogon 230V/2.2kW

Model motorja: MEC100
Nazivna napetost: 230 V
Nazivna moč: 2,2 kW
Nazivni tok: 14 A
Vsi podatki so na tablici motorja.



Tip stikala KLIBO št.: 00997015.
V nadaljevanj u vezalna shema:

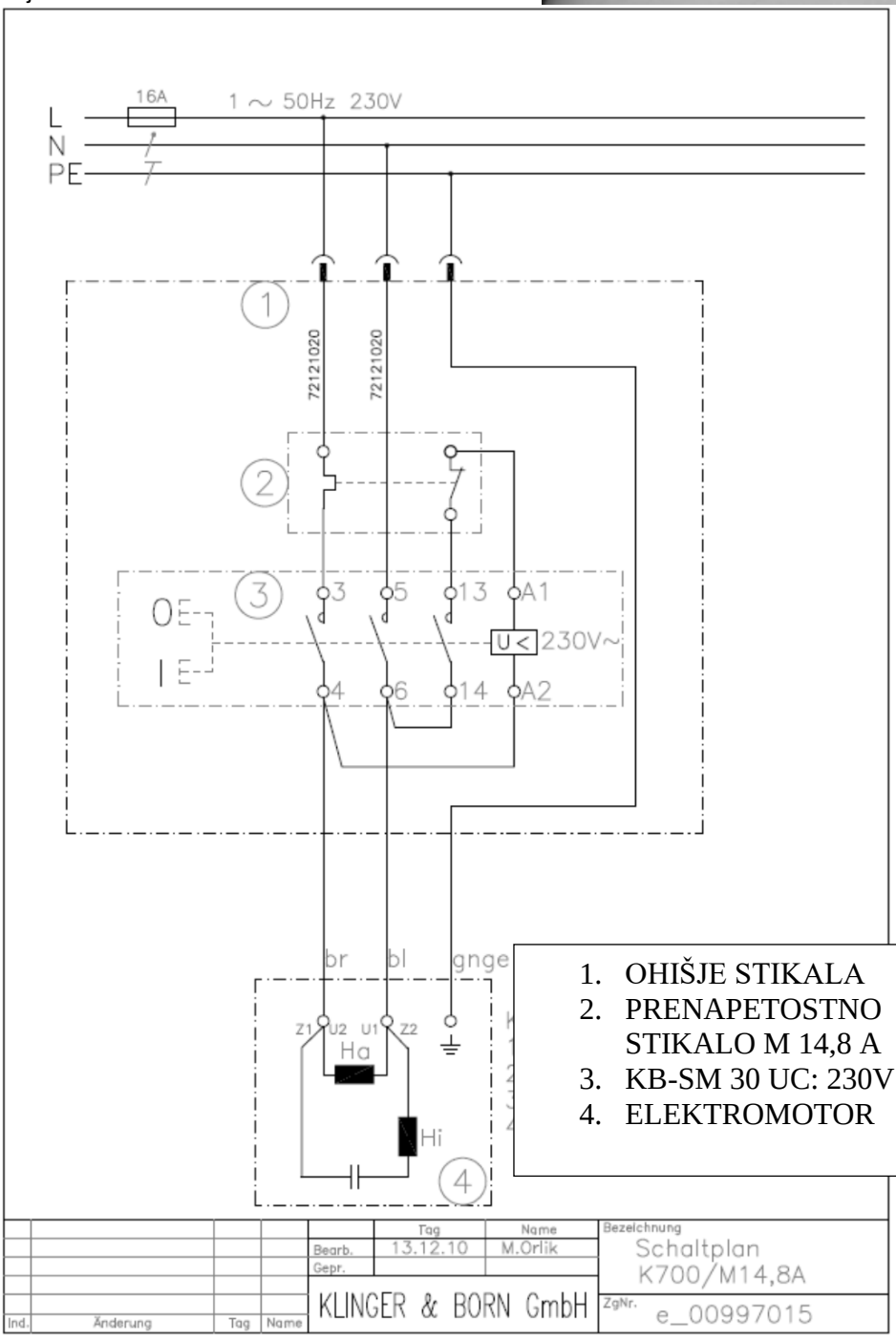

1. OHIŠJE STIKALA
2. PRENAPETOSTNO STIKALO M 14,8 A
3. KB-SM 30 UC: 230V
4. ELEKTROMOTOR

15.2 Elektropogon 400V/4 kW



Model motorja: MT100 B3/B5
Nazivna napetost: 400 V/1400 obr.
Nazivna moč: 3 kW
Nazivni tok: 7 A
Vsi podatki so na tablici motorja.
(ZA DELOVANJE STIKALA JE POTREBEN NIČELNI TOK)

Tip stikala KLIBO št.: 00989077.
V nadaljevanj u vezalna shema:

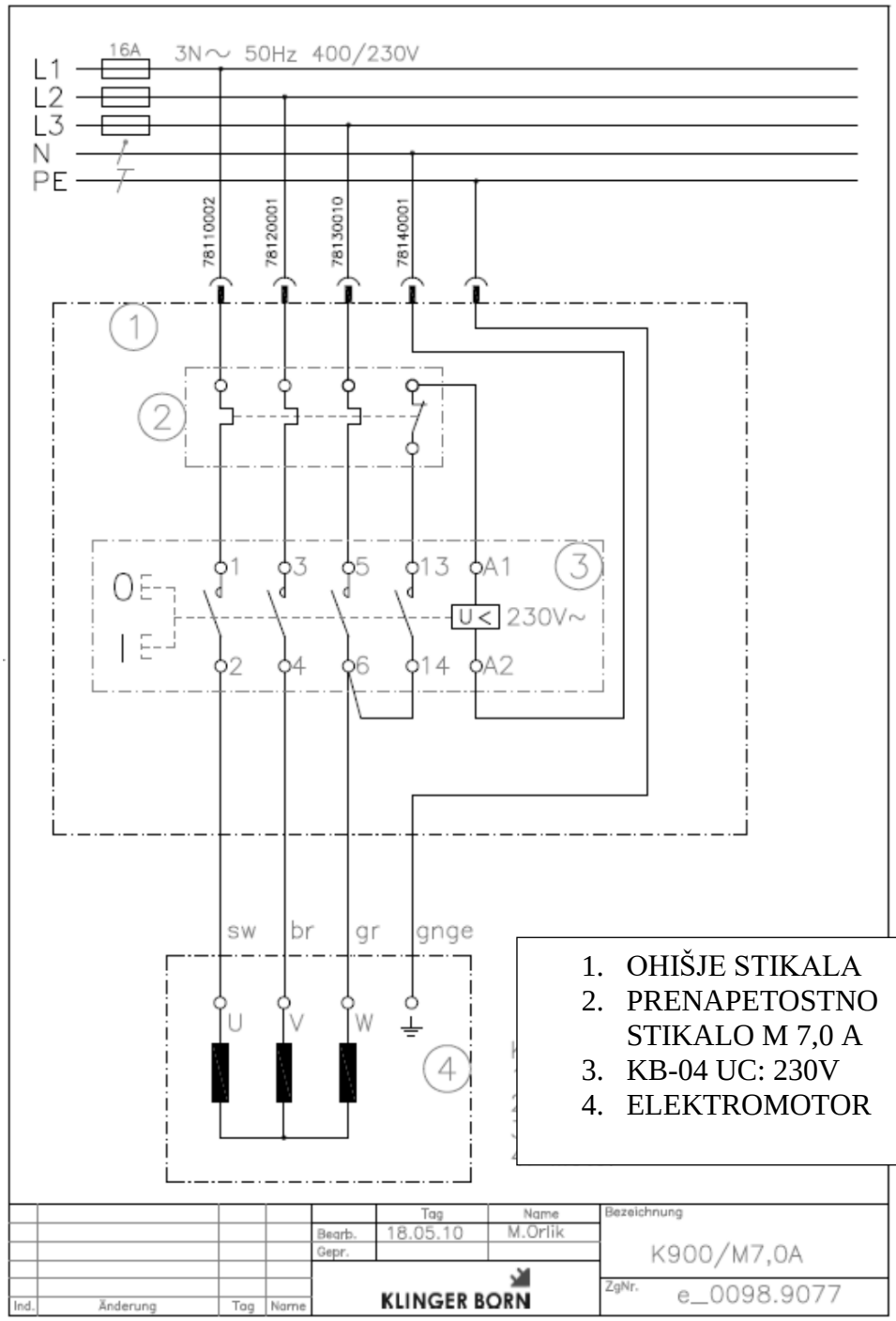

1. OHIŠJE STIKALA
2. PRENAPETOSTNO STIKALO M 7,0 A
3. KB-04 UC: 230V
4. ELEKTROMOTOR

15.3 Elektropogon 400V/5.5 kW

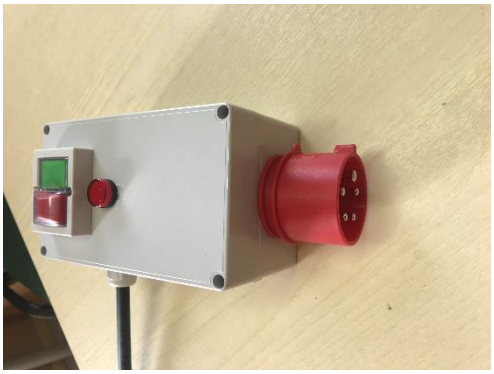

Model motorja: 112MB-4B5
Nazivna napetost: 400 V/1440 obr.
Nazivna moč: 5,5 kW
Nazivni tok: 11,64 A
Vsi podatki so na tablici motorja.

Tip stikala KLIBO št.: 00993151 (kontrolna lučka+blokada napačne smeri vrtenja).

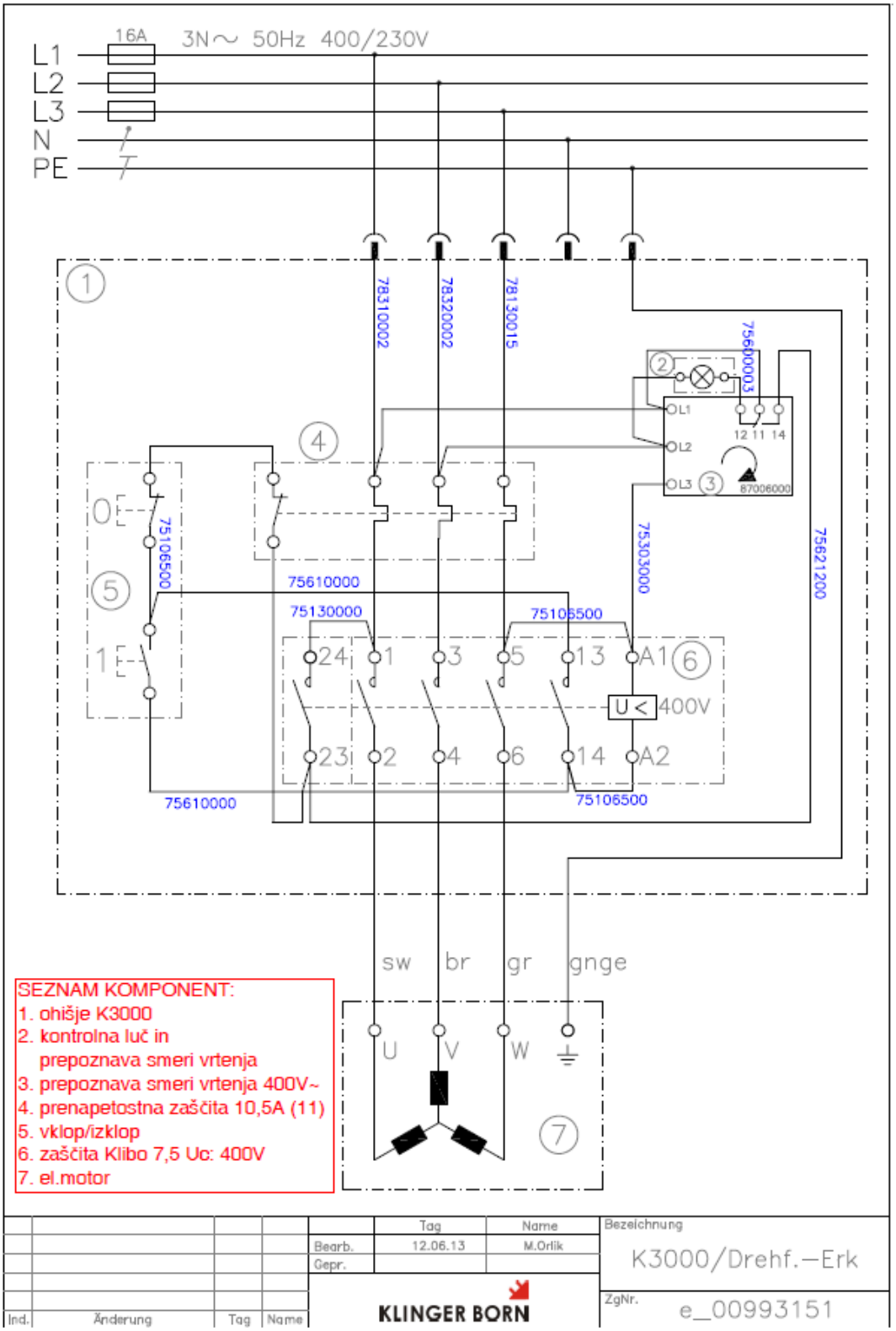

Tip stikala KLIBO št.: 00993152 (kontrolna lučka+blokada napačne smeri vrtenja+končno stikalo).

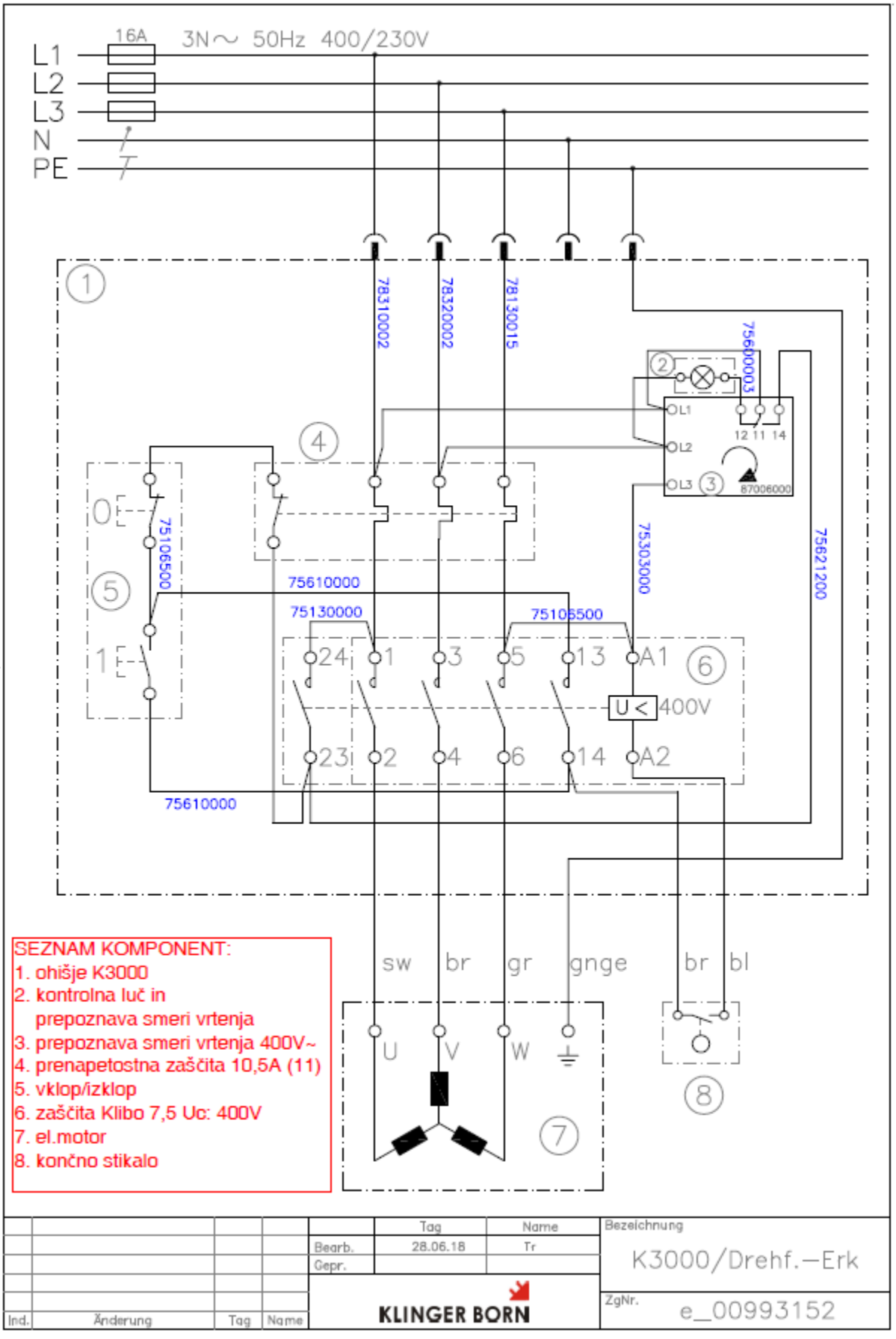

15.4 Elektropogon 400V/7.5 kW

Model motorja: 112MC-4B5
Nazivna napetost: 400 V/1440 obr.
Nazivna moč: 7,5 kW
Nazivni tok: 15,52 A
Vsi podatki so na tablici motorja.

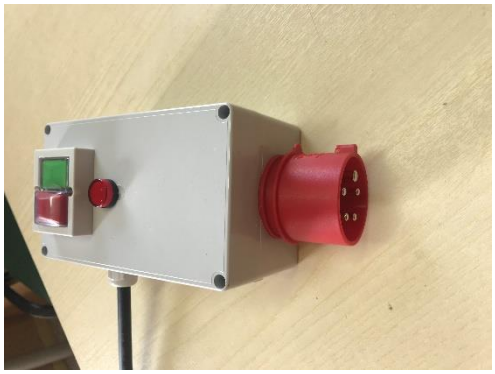

Tip stikala KLIBO št.: 00993175 (kontrolna lučka+blokada napačne smeri vrtenja).
V nadaljevanju vezalna shema:

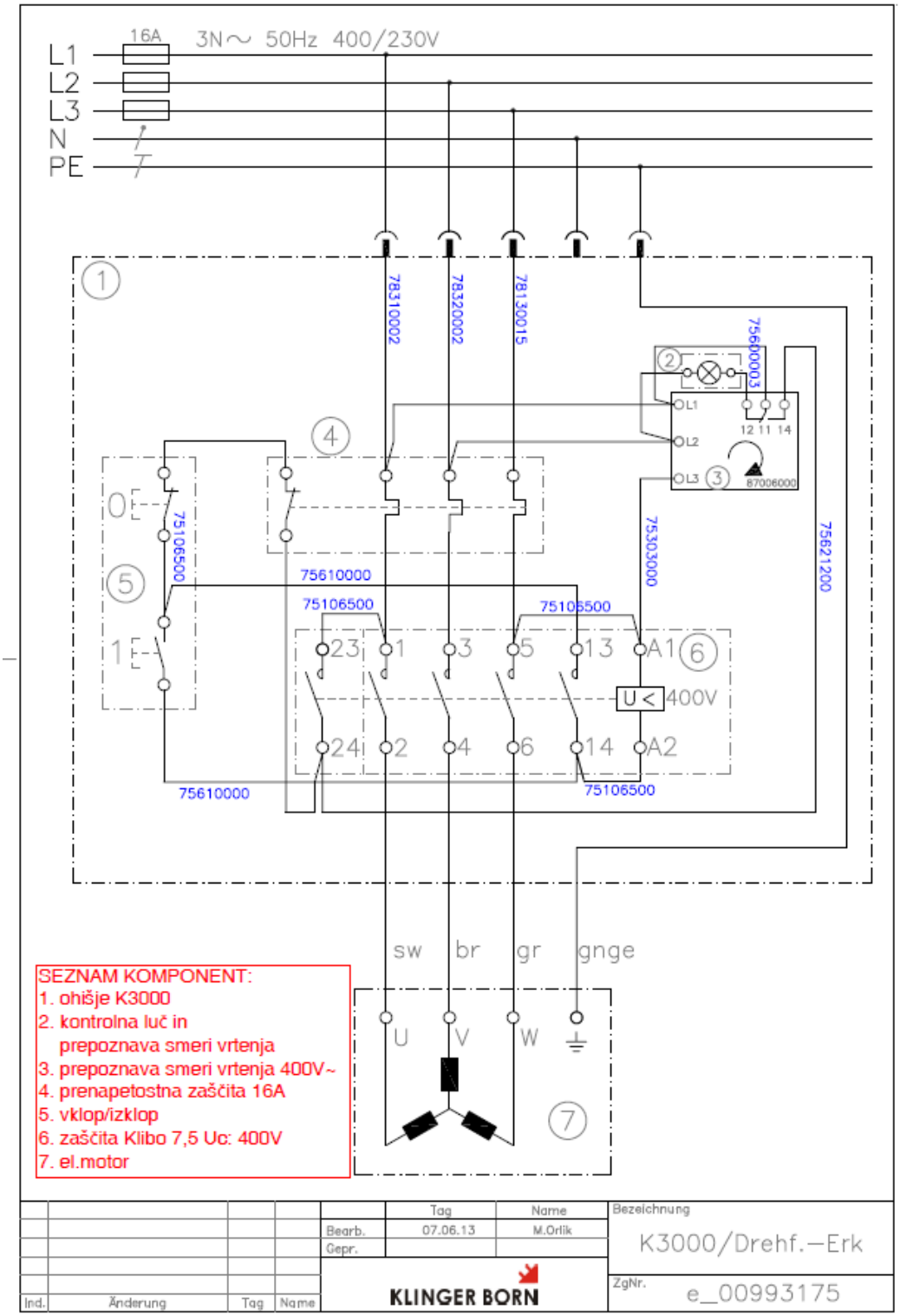

Tip stikala KLIBO št.: 00993176 (kontrolna lučka+blokada napačne smeri vrtenja+končno stikalo).
V nadaljevanju vezalna shema:

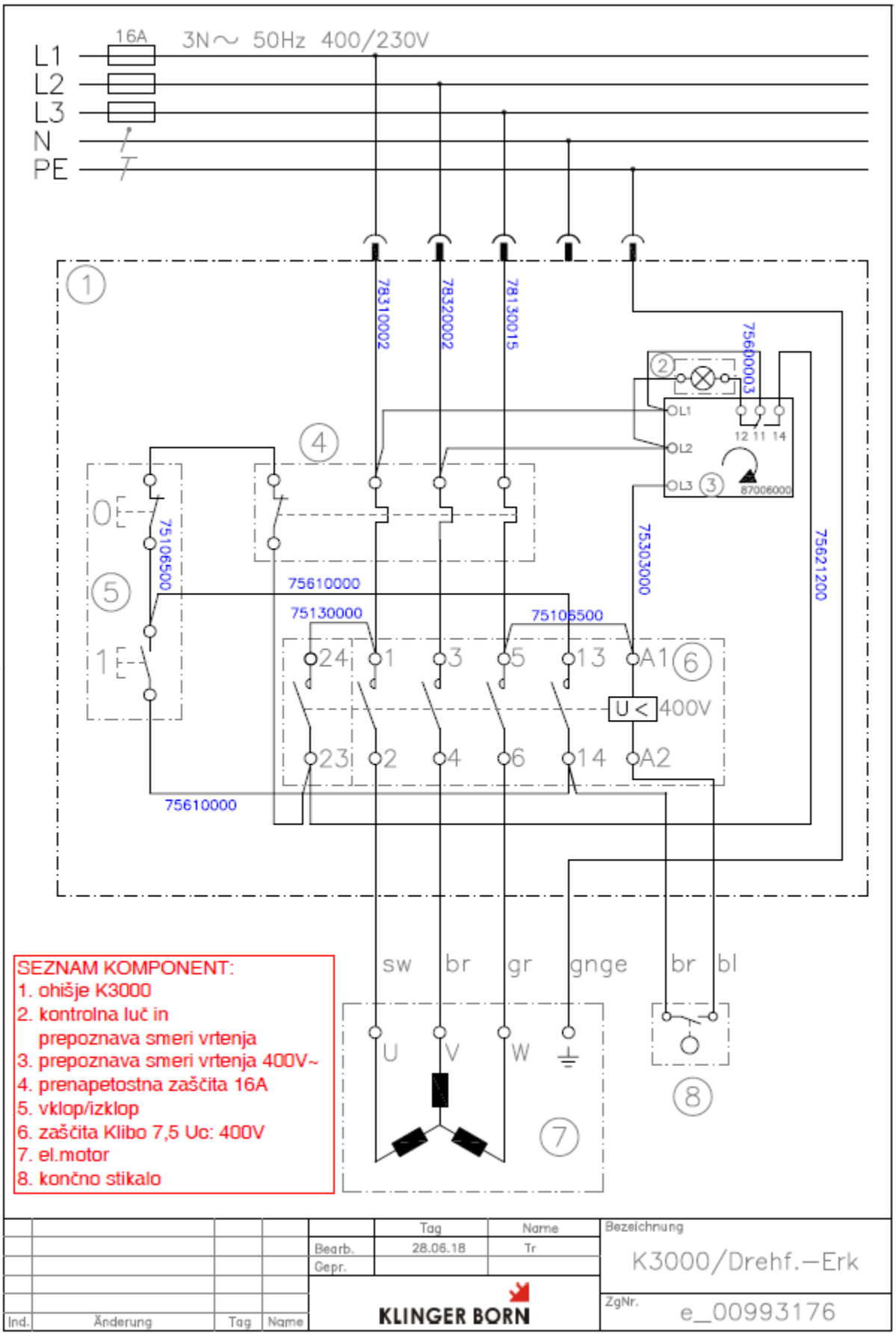

16. HIDRAVLIČNE CEVI PRI CEPILNIKU DRV

KARDANSKI POGON

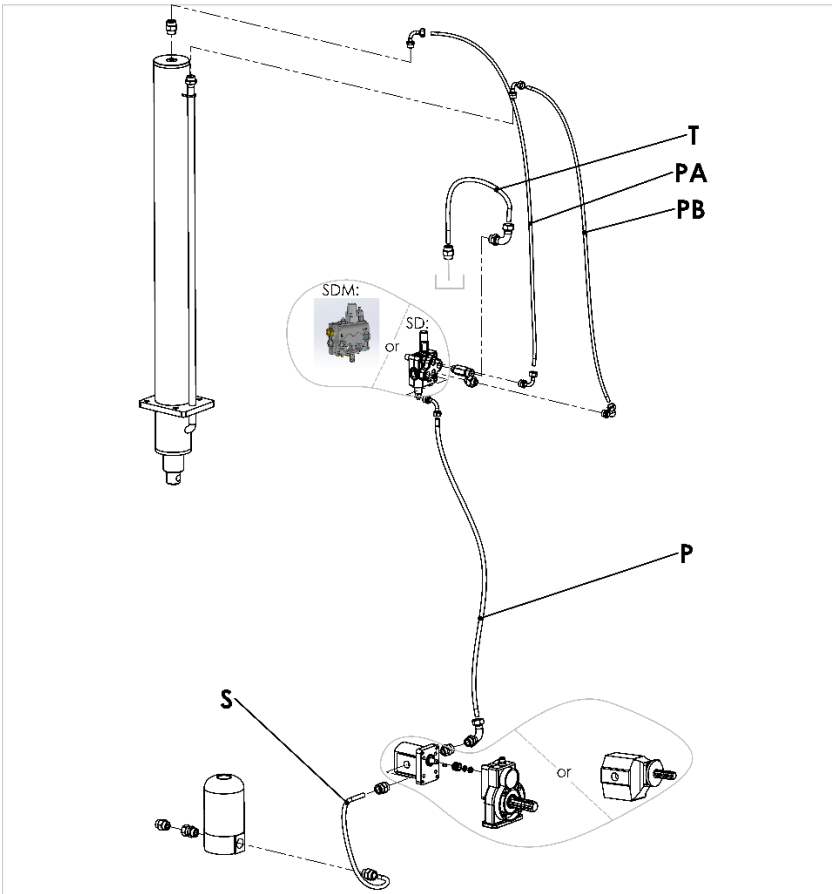

T – povratna cev V1
PA – tlačna cev V2+ zaščita
PB – tlačna cev V2+ zaščita
P – tlačna cev V2+ zaščita
S – sesalna cev V1

Cepilnik IDENT/MODEL	**T** IDENT CEVI	**PA** IDENT CEVI	**PB** IDENT CEVI	**P** IDENT CEVI	**S** IDENT CEVI
15101/STX 11 C	7400	7693	6058	7399	7400
15096/STX 13 C	7400	7693	6058	7399	8857
15093/STX 13 C GP	7400	7693	7693	7399	8857
15089/STX 17 C	7400	7693	6058	7399	8857
15084/STX 17 C GP	7400	7693	7693	7399	8857
15080/STX 21 C	7400	7693	6058	7399	8857
15074/STX 21 C GP	7400	8273	8273	9907	8857
15062/STX 26 C GP	5881	8273	8273	9907	12439

ident	***OPIS***
5881	HIDRAV.CEV V1 3/4" L1375 F/DR 3/4"+F90
6058	HIDRAV.CEV V2 1/2" L1350 1/2"+F/90 1/2"+F/90 +ZAŠČITA
7399	HIDRAV.CEV V2 1/2" L1200 1/2"+F/90+1/2"+F/90+ZAŠČITA
7400	HIDRAV.CEV V1 3/4" L750 F/DR 3/4"+F90
7693	HIDRAV.CEV V2 1/2" L1420 F/90 1/2"+F90 275 BAR+ZAŠČITA
8273	HIDRAV.CEV V2 3/4" L1470 3/4"+ F/90 + 3/4"+ F/90+ZAŠČITA
8857	HIDRAV.CEV V1 1" L730 1"+ F/DR 1"+F/90
9907	HIDRAV.CEV V2 3/4" L1200 3/4"+F/DR + 3/4"+ F/90 +ZAŠČITA
12439	HIDRAV.CEV V1 1" L600 1"+ F/90 + 1"+ F/DR

ELEKTRIČNI POGON

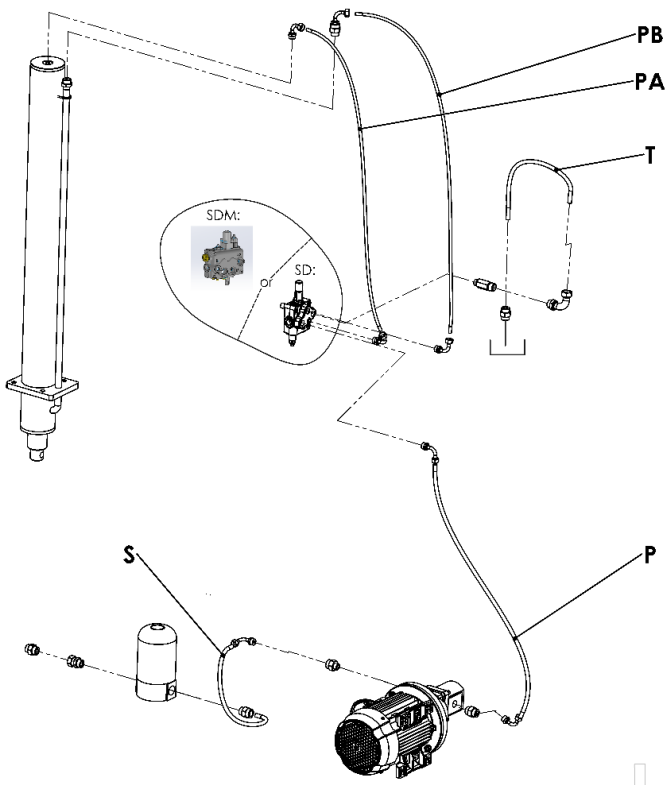

T – Povratna cev V1
PA – Tlačna cev V2+ ZAŠČITA
PB – Tlačna cev V2+ ZAŠČITA
P – Tlačna cev V2+ ZAŠČITA
S – Sesalna cev V1

Cepilnik IDENT/MODEL	**T** IDENT CEVI	**PA** IDENT CEVI	**PB** IDENT CEVI	**P** IDENT CEVI	**S** IDENT CEVI
15102/15103 STX 11 EL	7400	7693	8056	6524	5881
15097/STX 13 EL	7400	7693	8056	9618	9857
15099/STX 13 EL XTREMSPEED	7400	7693	8056	9618	9857
15091/STX 17 EL XTREMSPEED	7400	7693	8056	9618	9857
15082/STX 21 EL XTREMSPEED	7400	7693	8056	9618	9857
15075/STX 21 EL XTREMSPEED	7400	8273	8273	9618	9857
15065/STX 26 EL	5881	8273	8273	9618	9857
15066/STX 26 EL XTREMSPEED	5881	8273	8273	9618	9857

ident	***OPIS***
5881	HIDRAV.CEV V1 3/4" L1375 F/DR 3/4"+F90
6058	HIDRAV.CEV V2 1/2" L1350 1/2"+F/90 1/2"+F/90 +ZAŠČITA
6524	HIDRAV.CEVV 2 1/2" L1000 1/2"+F/90 1/2"+F/DR +ZAŠČITA
7400	HIDRAV.CEV V1 3/4" L750 F/DR 3/4"+F90
7693	HIDRAV.CEV V2 1/2" L1420 F/90 1/2"+F90 275 BAR+ZAŠČITA
8273	HIDRAV.CEV V2 3/4" L1470 3/4"+ F/90 + 3/4"+ F/90+ZAŠČITA
9618	HIDRAV.CEV V2 3/4" L1000 3/4"+F/90 3/4"+F/DR +ZAŠČITA
9857	HIDRAV.CEV V1 1" L1370 1"+ F/DR 1"+F/90

KOMBINIRAN POGON – KARDANSKI + ELEKTRIČNI POGON

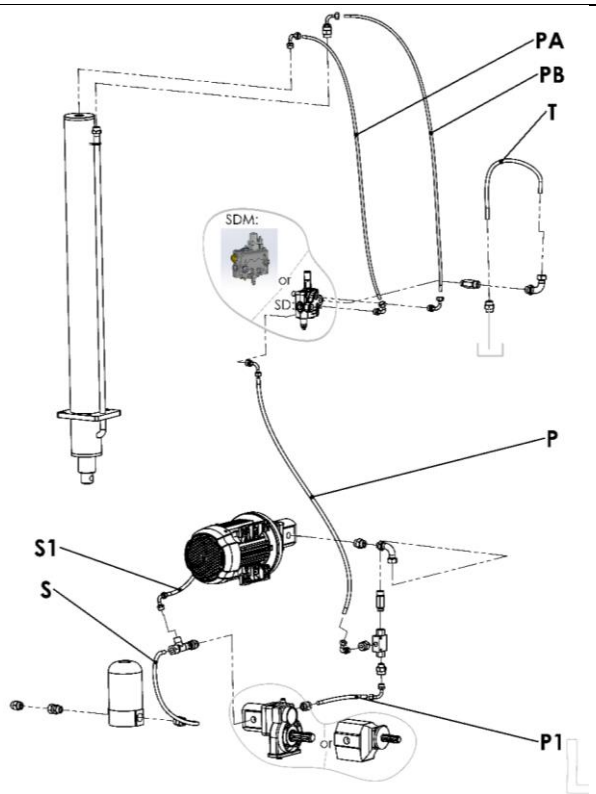

T – Povratna cev V1
PA – Tlačna cev V2+ ZAŠČITA
PB – Tlačna cev V2+ ZAŠČITA
P – Tlačna cev V2+ ZAŠČITA
P1 – Tlačna cev V2+ ZAŠČITA
S – Sesalna cev V1
S1 – Sesalna cev V1

CEPILNIK IDENT/MODEL	**T** IDENT CEVI	**PA** IDENT CEVI	**PB** IDENT CEVI	**P** IDENT CEVI	**P1** IDENT CEVI	**S** IDENT CEVI	**S1** IDENT CEVI
15104/STX 11 C+EL	7400	7693	6058	7399	6522	12572	7400
15098/STX 13 C+EL	7400	7693	6058	7399	6522	8857	7400
15100/STX 13 C+EL XTREMSPEED	7400	7693	6058	9907	9140	8857	8857
15095/STX 13 C GP+EL XTREMSPEED	7400	7693	7693	9907	9140	8857	8857
15092/STX 17 C+EL XTREMSPEED	7400	7693	6058	9907	9140	8857	8857
15086/STX 17 C GP+EL XTREMSPEED	7400	7693	7693	9907	9140	8857	8857
15083/STX 21 C+EL XTREMSPEED	7400	7693	6058	9907	9140	8857	8857
15076/STX 21 C GP+EL XTREMSPEED	7400	8273	8273	9907	9140	8857	8857
15063/STX 26 C GP+EL	5881	8273	8273	9907	9140	12439	12439
15064/STX 26 C GP+EL XTREMSPEED	5881	8273	8273	9907	9140	12439	12439

ident	***OPIS***
6058	HIDRAV.CEV V2 1/2" L1350 1/2"+F/90 1/2"+F/90 +ZAŠČITA
6522	HIDRAV.CEV V2 1/2" L330 1/2"+F/DR 1/2"+F/90 +ZAŠČITA
7399	HIDRAV.CEV V2 1/2" L1200 1/2"+F/90+1/2"+F/90 +ZAŠČITA
7400	HIDRAV.CEV V1 3/4" L750 F/DR 3/4"+F90
7693	HIDRAV.CEV V2 1/2" L1420 F/90 1/2"+F90 275 BAR+ZAŠČITA
8273	HIDRAV.CEV V2 3/4" L1470 3/4"+ F/90 + 3/4"+ F/90+ZAŠČITA
8857	HIDRAV.CEV V1 1" L730 1"+ F/DR 1"+F/90
9140	HIDRAV.CEV V2 3/4" L380 3/4"+F/90 3/4"+F/DR +ZAŠČITA
9907	HIDRAV.CEV V2 3/4" L1200 3/4"+F/DR + 3/4"+ F/90 +ZAŠČITA
12439	HIDRAV.CEV V1 1" L600 1"+ F/90 + 1"+ F/DR
12572	HIDRAV.CEV V1 3/4" L600 3/4"+F/DR 3/4"+F/90

17. HIDRAVLIČNE CEVI PRI VITLU CEPILNIKA

Hidravlični vitel z mejanskim vklopom/izklopom

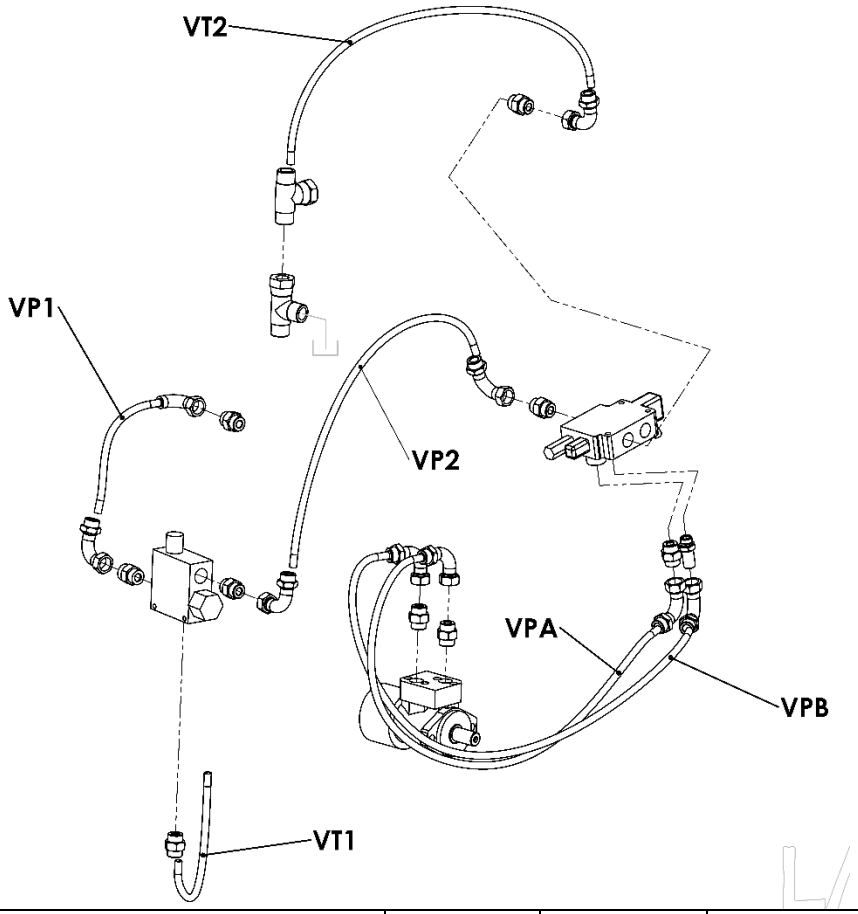

VT1- Povratna cev V1
VT2 – Povratna cev V1
VP1 – Tlačna cev V2 + ZAŠČITA
VP2 – Tlačna cev V2 + ZAŠČITA
VPA – Tlačna cev V2+ ZAŠČITA
VPB – Tlačna cev V2+ ZAŠČITA

MODEL	VP1	VP2	VT1	VT2	VPA	VPVB
15087/ VITEL STX 13/17	6522	6224	7949	6609	6058	6058
15078/ VITEL STX 21 C/C GP	6522/9140	6224/9618	7949	6609	6058	6058
15067/ VITEL STX 26	9140	9618	12577	6609	6058	6058

ident	***OPIS***
6058	CEV HIDRAVLIČNA V2 1/2" L1350 1/2"+F/90 1/2"+F/90 275 bar z zaščito
6226	CEV HIDRAVLIČNA V2 1/2" L1250 1/2"+F/DR 1/2"+F/90 275 BAR Z ZAŠČITO
6522	CEV HIDRAVLIČNA V2 1/2" L330 1/2"+F/DR 1/2"+F/90 275 bar z zaščito
6609	CEV HIDRAVLIČNA V1 3/4" L700 3/4"+F/DR 3/4"+F/45 105 BAR - SESALNA
7949	CEV HIDRAVLIČNA V1 3/4" L600 3/4"+F/DR 3/4"+F/DR 105 BAR SESALNA
9140	CEV HIDRAVLIČNA V2 3/4" L380 3/4"+F/90 3/4"+F/DR 275 bar z zaščito
9618	CEV HIDRAVLIČNA V2 3/4" L1000 3/4"+F/90 3/4"+F/DR 275 bar z zaščito
12572	CEV HIDRAVLIČNA V1 3/4" L600 3/4"+F/DR 3/4"+F/90 105 BAR SESALNA

Hidravlični vitel z daljinskim upravljanjem

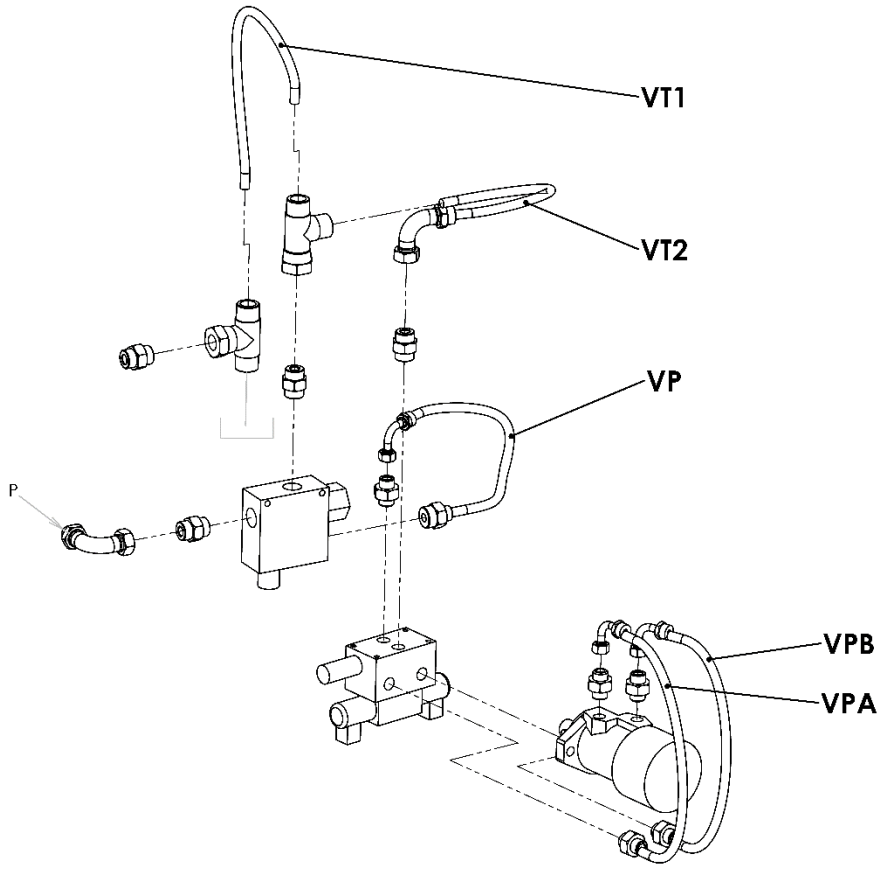

VT1 – Povratna cev V1
VT2 – Povratna cev V1
VP – Tlačna cev V2 + ZAŠČITA
VPB – Tlačna cev V2+ ZAŠČITA
VPA – Tlačna cev V2+ ZAŠČITA
P – Tlačni vod (kovinsko koleno)

MODEL	VT1	VT2	VP	VPB	VPA	P
15088/ VITEL STX13/17	7949	9138	9692	6522	6522	
15077/ VITEL STX 21	7949	9138	9692	6522	6522	
15068/ VITEL STX 26	12572	9138	9692	6522	6522	

ident	***OPIS***
6522	CEV HIDRAVLIČNA V2 1/2" L330 1/2"+F/DR 1/2"+F/90 275 bar z zaščito
7949	CEV HIDRAVLIČNA V1 3/4" L600 3/4"+F/DR 3/4"+F/DR 105 bar SESALNA
9138	CEV HIDRAVLIČNA V1 3/4" L1000 3/4"+F/DR 3/4"+F/90 88 bar SESALNA
9692	CEV HIDRAVLIČNA V2 1/2" L650 1/2"+F/90 1/2"+F/DR 275 bar z zaščito
12572	CEV HIDRAVLIČNA V1 3/4" L600 3/4"+F/DR 3/4"+F/90 105 bar SESALNA

GARANCIJSKI LIST • JAMSTVENI LIST • GARANTNI LIST CERTIFICATE OF GUARANTEE • GARANTIESCHEIN • CERTIFICATO DI GARANZIA • ZÁRUČNÝ LIST • ZÁRUČNÍ LIST • JÓTÁLLÁSI JEGY • GARANTIE • CERTIFICADO DE GARANTÍA • CERTIFICATE OF WARRANTY • CERTIFICAT DE GARANTIE

NAZIV IZDELKA•PROIZVOD•PRODUCT•PRODUKT•PRODUIT• PRODUCTO • PRODUS

TIP/TYPE/TYP/TIPO/TIP:

SER.ŠT. • SER.NR. • SER.NO. • NÚMERO SERIAL • SERIA DE FABRICATIE:

- Ime, sedež in žig prodajalca:
- Naziv, sedište i pečat poduzeća:
- Reseller full name and address:
- Name, Sitz und Stempel des Unternehmens:
- Jméno, adresa razitko prodávajiciho:
- Meno, adresa a pečiatka predajcu:
- A terméket forgalmazó cég neve, székhelye és bélyégzoje:
- Concessionnaire nom, lieu et cachet:
- Nobre, dirección y sello de vendedor:
- Numele, adresa si stampila vanzatorului:

Datum izročitve blaga • Datum prodaje • Date of purchase • Verkaufsdatum • Data sprzedazy • Date predaja • Az eladás dátuma • Date de la vente • Fecha de la entrega • Data vanzarii

Podpis prodajalca • Potpis • Signature • Unterschrift • Potpis • Aterförsäljares namnteckning • Podpis prodejce • Aterförsäljares namnteckning • Signature du vendeur • Firma de vendedor • Semnatura vanzatorului

LANCNI

GOMARK
trgovina in proizvodnja d.o.o.

Čeplje 56, SI-3305 Vransko, Slovenija
Tel.: +386 (0) 3 700 15 03, info@gomark.si