ID: 19560

FAGOTEUSES DE BUCHES LANCMAN

FR

Type: 2002, 2002H, 2002 VF, 2002 HVF
3003 STH, 3003 H STH, 3003 VF STH, 3003 HVF STH
2002 PLUS, 2002 H PLUS, 2002 VF PLUS, 2002 HVF PLUS
2501 STH, 2501 H STH, 2501 VF STH, 2501 HVF STH

V: 5.3



CE

MANUEL D'UTILISATION

LANCMAN® by GOMARK

GOMARK d.o.o.
Čeplje 56,
SI-3305 Vransko, Slowenien
http://www.LANCMAN.si

Les instrucions sont la propriété intelectuelle de la société GOMARK d.o.o.
Toute reproduction ou copie des instructions à l'insu du propriétaire est passible de poursuite !Ê
Edition de APRIL 2026, contenant une déclaration de conformité.

AVERTISSEMENT
CETTE MACHINE PEUT ÊTRE UTILISÉ SEULEMENT PAR UNE PERSONNE QUI EST FAMILIERE AVEC SON MODE D'EMPLOI ET DES CONSIGNES DE SÉCURITÉ!

SI LA MACHINE EST UTILISÉ PAR UNE TIERCE PERSONNE IL EST OBLIGATOIRE DE LUI DONNER LES INFORMATIONS IMPORTANTES CONCERNANT SA BONNE UTILISATION, SON ENTRETIEN, ET SA RÉALISATION !

DÉCLARATION DE CONFORMITÉ 4
GARANTIE 5
1. PRODUCTION - UTILISATEUR 6
2. CONDITIONS D'UTILISATION 6
3. SERVICE APRES-VENTE ET PIECES DE RECHANGES 6
4. CARACTERISTIQUES ET DESCRIPTIONS DE LA MACHINE 7
4.1 Fiches techniques des machines 2002 7
4.2 Description de la machine – modèle 2002 7
4.3 Fiches techniques des machines 3003 STH 8
4.4 Description de la machine – modèle 3003 STH 8
4.5 Fiches techniques des machines 2002 PLUS 9
4.6 Description de la machine – modèle 2002 PLUS 9
4.7 Fiches techniques des machines 2501 SH 10
4.8 Description de la machine – modèle 2501 SH 10
5. SYMBOLES ET INDENTIFICATION 11
6. INSTALLATION DE LA FAGOTEUSE POUR LE TRAVAIL 12
7. SECURITE 12
8. TRAVAIL AVEC LA FAGOTEUSE DE BÛCHES 13
8.1 Attelage de la fagoteuse au tractreur – modèle avec attelage trois points 13
8.2 Raccordement de la fagoteuse sur tracteur - modèle avec attelage trois points et attache EURO 13
8.3 Transport 14
8.4 Chargement du bois de chauffage dans la fagoteuse 14
8.5 Cerclage des bûches 14
8.6 Regroupement de bois de chauffage - Modèle 3003 16
8.7 Regroupement de bois de chauffage - Modèle 3003 17
8.8 Déchargement 17
8.9 Changement du sens de basculement sur fagoteuse avec système hydraulique 18
9. ENTRETIEN ET MAINTENANCE 19
9.1 Inspection de la fagoteuse de bûches 19
9.2 Système hydraulique (Pour les modèles hydrauliques) 19
10. SCHEMA HYDRAULIQUE 20
10.1 Schéma hydraulique modèle H (basculement hydraulique) 20
10.2 Schéma hydraulique, modèle 3003 (serrage hydraulique) 20

DÉCLARATION DE CONFORMITÉ

DÉCLARATION DE CONFORMITE CE N. 02/ 2002-3003

Le soussigné déclare, au nom de l'entrprise GOMARK d.o.o., Čeplje 56, 3305 VRANSKO que les fendeuses de bûches désignées ci-dessous sont conformes aux spécifications des directives ci-dessous et également conforme aux dispositions des normes harmonisées ci-dessous :

Cette déclaration ne s'applique pas aux modifications apportées à la machine.

FAGOTEUSES DE BUCHES LANCMAN®

Type:
2002, 2002 H, 2002 VF, 2002 HVF,
2002 PLUS, 2002 H PLUS, 2002 VF PLUS, 2002 HVF PLUS
2501 SH, 2501 H SH, 2501 VF SH, 2501 HVF SH
3003 STH, 3003 H STH, 3003 VF STH, 3003 HVF STH

Numéro de série: sur la plaque d'identification de la machine
Date de fabrication: sur la plaque d'identification de la machine

DIRECTIVE CE	CONFORMITÉ AUX DISPOSITIONS DES NORMES EUROPEENNES
CE-DIRECTIVE MACHINES 2006/42/ES	EN ISO 12100-1:2003 EN ISO 12100-2:2003 ISO 23206:2005/COR.1:2007 (E)

Responsable de la documentation technique: Gomark d.o.o., Čeplje 56, 3305 Vransko.

Čeplje, 01.02.2024

Personne responsable:
Matjaž GOSAK

GOMARK
trgovina in proizvodnja, d.o.o.
Čeplje 52, SI-3305 VRANSKO

GARANTIE

CONDITIONS DE GARANTIE.
La garantie s'applique à la machine et ses composants, dans le cas de condition normale d'utilisation (comme décrit dans les instructions) et si la machine est en parfait etat de marche.

Période de garantie:

- **Pour un usage personnel la garantie s'étend sur 24 mois**
- **Pour un usage profesionnel la garantie s'étend sur 12 mois (industrie).**

La Garantie couvre le remplacement de pièces reconnues défectueuses et les travaux annexes mais ne concerne pas les frais de transport. La garantie est valable avec un certificat de garantie dûment rempli ainsi que la facture .

La garantie est annulée dans les cas suivant:
- non respect du manuel d'instruction
- si des interventions ont été effectués par des personnes non agrées par le fabricant ou le distrubuteur
- remplacement de pièces non d'origine
- des conditions non normales d'utilisation et
- en raison de dommages causées par des chocs mécaniques dû à la faute de l'utilisateur ou d'un tiers.

La garantie ne s'applique pas aux pièces d'usures ou consommables qui est indiqué dans les instrucions.
La garantie ne s'applique pas dans le cas ou les instructions ont été ignorés et qui font partie intégrante de la machine. La garantie sera automatiquement annulé en cas d'interventions ou de réparations non autorisées sur la machine.
Pour connaitre le centre d'entretien agré, s'adresser au revendeur ou au constructeur.

1. PRODUCTION - UTILISATEUR

Cher client,

Nous vous remercions de votre confiance que vous nous avez donné en achetant notre produit. Nous sommes certain qu'ils vous donnera entière satisfaction. Avant la première utilisation, lisez attentivenemt et veiller à bien comprendre les informations sur la sécurité, son utilisation et son entretien, pour être bien familiarisé avec sa fonctionnabilité et de l'environnement de travail de la machine. Ce guide est structuré de manière à vous aider dans toutes les activités nécessaires avant sa première mise en marche, et de mener des contrôles de mantenance réguliers.

Dans le cas ou vous décidez de céder la machine à une tierce personne, il faut lui remettre cet notice pour un emploi en toute sécurité et une bonne utilisation de l'appareil.

Pendant la lecture des instructions, portez une attention particulière aux chapitres et paragraphes qui sont marqués par le symbole suivant.

Ce signe dans le texte dans les instructions insiste particulièrement sur l'importace des recommandations du manuel.

Nous nous reservons le droit de modifier le design et d'apporter des améloirations techniques.

Toute reproduction partielle ou complète de ces instructions, texte et de ces images est un délit.

2. CONDITIONS D'UTILISATION

La fagoteuse est destinée à regrouper le bois de chauffage en balles ou en fagots.
La fagoteuse n'est pas conçue pour le transport du bois ou des balles de bois.

Pour toute utilisation qui ne respecte pas les instructions, le fabricant ne garantit pas la sécurité et le bon fonctionement de la machine.

La réparation et le remplacement de pièces d'origine hors garantie peut nuire à la sécurité et la fonctionabilité de la machine.

L'utilisation de la machine, sa manipulation ainsi sa réparation n'est permise qu'aux personnes familières à son emploi et qu'il soit adulte(Age minimum requis 18 ans).

3. SERVICE APRES-VENTE ET PIECES DE RECHANGES

L'entretien et les réparations pendant la période de garantie et après celle-ci doit être effectué par l'importateur de la machine dans votre région ou par le revendeur de la machine.

Pour commander toutes pièces de rechange, préparer les références suivantes:

- nom de la machine

- indiquer le type de machine

- numéro de série de la machine

- Année de fabrication de la machine

Toutes les données nécessaires pour commander des pièces de rechange sont inscrites sur la plaque ou sur les autocollants permanents sur la machine.

4. CARACTERISTIQUES ET DESCRIPTIONS DE LA MACHINE

4.1 Fiches techniques des machines 2002

TYPE	2002	2002 VF	2002 H	2002 HVF
RACCORDEMENT HYDRAULIQUE:	sans	sans	2×3/8"	2×3/8"
SENS DE DIRECTION DU BASCULEMENT :	GAUCHE/DROITE	GAUCHE/DROITE	GAUCHE/DROITE *	GAUCHE/DROITE *
DIMEN.(LxlxH) en mm:	1.400X1.200X1.200	1.400X1.200X1.200	1.400X1.200X1.200	1.400X1.200X1.200
POIDS DE LA FAGOTEUSE	276 kg	291 kg	286 kg	301 kg
CAPACITE DU PANIER	Φ120X100 cm	Φ 120X100 cm	Φ 120X100 cm	Φ 120X100 cm
ATTELAGE 3 POINTS SUR TRACTEUR	Attelage catégorie 1 et 2	Attelage catégorie 1 et 2, chargeur frontale	Attelage catégorie 1 et 2	Attelage catégorie 1 et 2, chargeur frontale
Attelage EURO	NON	OUI	NON	OUI
BASCULEMENT	MANUEL	MANUEL	HYDRAULIQUE	HYDRAULIQUE
PRÉTENSION	AVEC TENDEUR-SERTISSEUR**			
FAISCEAUTAGE DU BOIS	AVEC TENDEUR-SERTISSEUR**			
MATÉRIAU DE LIAISON RECOMMANDÉ	BANDE TISSÉE CROISÉE 25 MM,** AGRAFES PHOSPHATÉES POUR BANDE DE 25 MM**			

*toujours dans le meme sens de direction /pour changer le sens , il faut changer la position du vérin hydraulique /voir le manuel.
** disponible en tant qu'accessoire en option.

4.2 Description de la machine – modèle 2002

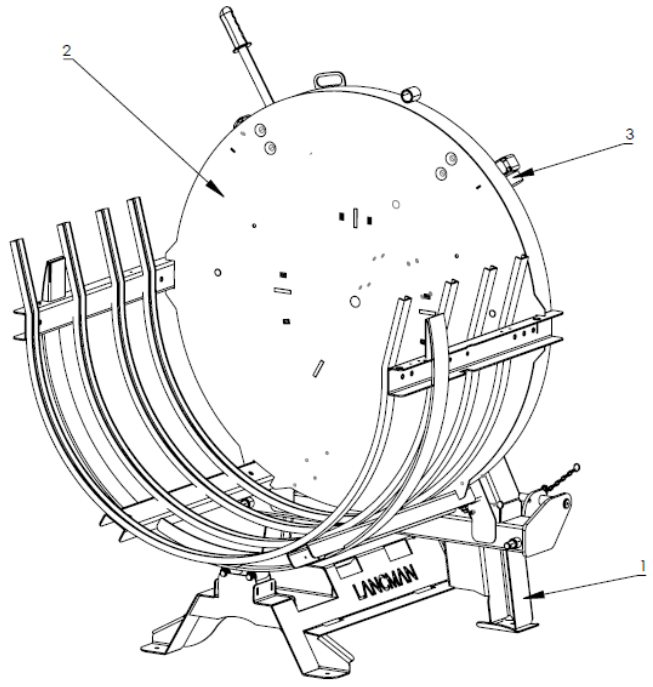

1 - CHÂSSIS DE LA FAGOTEUSE AVEC ATTELAGE 3 POINTS

2 - PARTIE SUPÉRIEURE DE LA FAGOTEUSE (PANIER)

3 - BUTÉE D'INCLINAISON (MAXIMALE)**

4.3 Fiches techniques des machines 3003 STH

TYPE	3003 STH	3003 VF STH	3003 H STH	3003 HVF STH
RACCORDEMENT HYDRAULIQUE:	2×3/8"	2×3/8"	4×3/8"	4×3/8"
SENS DE DIRECTION DU BASCULEMENT :	GAUCHE/DROITE	GAUCHE/DROITE	GAUCHE/DROITE *	GAUCHE/DROITE *
DIMEN.(LxlxH) en mm:	1.400X1.200X1.200	1.400X1.200X1.200	1.400X1.200X1.200	1.400X1.200X1.200
POIDS DE LA FAGOTEUSE	315 kg	330 kg	325 kg	340 kg
CAPACITE DU PANIER	Φ120X100 cm	Φ 120X100 cm	Φ 120X100 cm	Φ 120X100 cm
ATTELAGE 3 POINTS SUR TRACTEUR	Attelage catégorie 1 et 2	Attelage catégorie 1 et 2, chargeur frontale	Attelage catégorie 1 et 2	Attelage catégorie 1 et 2, chargeur frontale
Attelage EURO	NON	OUI	NON	OUI
BASCULEMENT	HYDRAULIQUE	HYDRAULIQUE	HYDRAULIQUE	HYDRAULIQUE
PRETENSION	AVEC TENDEUR-SERTISSEUR**			
CONNECTIONS HYDRAULIQUES	MAXIMUM 210 bar, 30 ltr/min			
TENSIONS	23,1 kN /2.354 kg			
FAISCEAUTAGE DU BOIS	AVEC TENDEUR-SERTISSEUR**			
MATÉRIAU DE LIAISON RECOMMANDÉ	BANDE TISSÉE CROISÉE 25 MM,** AGRAFES PHOSPHATÉES POUR BANDE DE 25 MM**			

*toujours dans le meme sens de direction /pour changer le sens , il faut changer la position du vérin hydraulique /voir le manuel.
** disponible en tant qu'accessoire en option.

4.4 Description de la machine – modèle 3003 STH

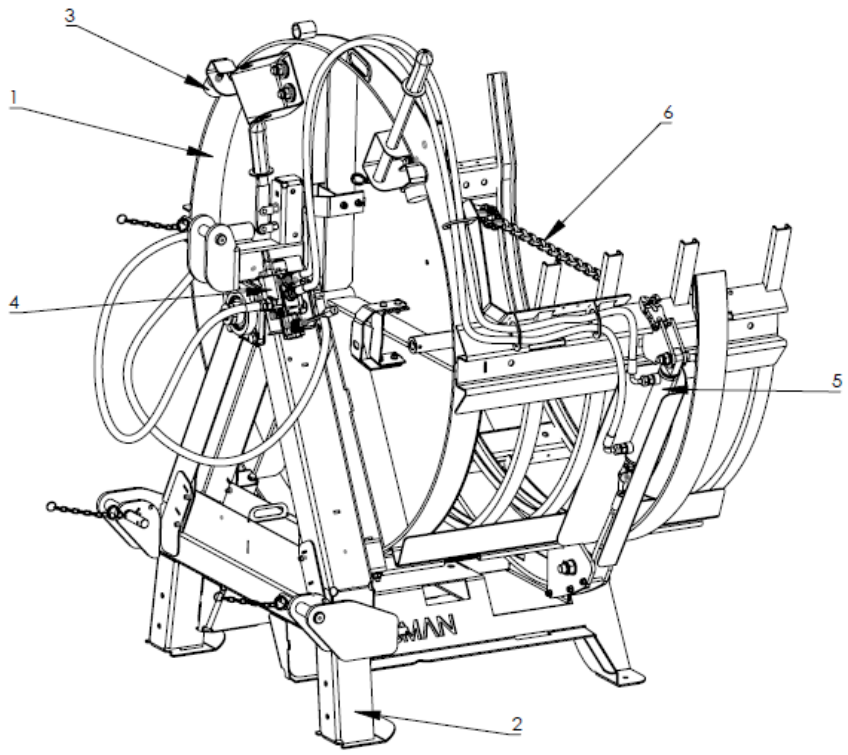

1 - Partie supérieure de la fagoteuse (panier)

2 - Châssis de la fagoteuse avec attelage 3 points

3 - Butée d'inclinaison (maximale)

4 - Bloc de commande pour la précontrainte hydraulique

5- Vérin de serrage avec protection

6 - Chaîne de serrage

4.5 Fiches techniques des machines 2002 PLUS

TYPE	2002 PLUS	2002 VF PLUS	2002 H PLUS	2002 HVF PLUS
RACCORDEMENT HYDRAULIQUE:	sans	sans	2×3/8"	2×3/8"
SENS DE DIRECTION DU BASCULEMENT :	GAUCHE/DROITE	GAUCHE/DROITE	GAUCHE/DROITE *	GAUCHE/DROITE *
DIMEN.(LxlxH) en mm:	1.400X1.200X1.200	1.400X1.200X1.200	1.400X1.200X1.200	1.400X1.200X1.200
POIDS DE LA FAGOTEUSE	276 kg	291 kg	286 kg	301 kg
CAPACITE DU PANIER	Φ120X100 cm	Φ 120X100 cm	Φ 120X100 cm	Φ 120X100 cm
ATTELAGE 3 POINTS SUR TRACTEUR	Attelage catégorie 1 et 2	Attelage catégorie 1 et 2, chargeur frontale	Attelage catégorie 1 et 2	Attelage catégorie 1 et 2, chargeur frontale
Attelage EURO	NON	OUI	NON	OUI
BASCULEMENT	MANUEL	MANUEL	HYDRAULIQUE	HYDRAULIQUE
CERCLAGE DES BUCHES	Tension de ficelle manuelle			
Support pour la ficelle	2 supports bobine			
MATÉRIAU DE LIAISON RECOMMANDÉ	Bobine ficelle 250 m, 8 fils, 1040 daN Bobine ficelle 190 m, 10 fils, 1250 daN			

*toujours dans le meme sens de direction /pour changer le sens , il faut changer la position du vérin hydraulique /voir le manuel.

4.6 Description de la machine – modèle 2002 PLUS

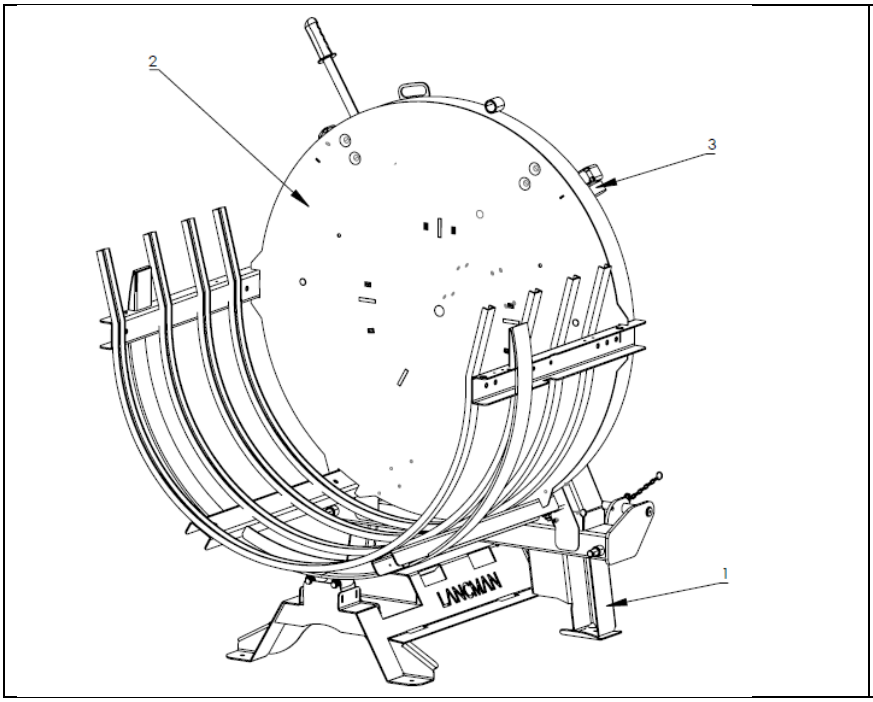

1 - Panier de la fagoteuse

2 - Châssis d'attelage de la fagoteuse (châssis porteur)

3 - Levier du tendeur central

4 - Limiteur de basculement (max.)

5 - Tendeur central

4.7 Fiches techniques des machines 2501 SH

TYPE	2501 SH	2501 VF SH	2501 H SH	2501 H SH
RACCORDEMENT HYDRAULIQUE:	2×3/8"	2×3/8"	4×3/8"	4×3/8"
SENS DE DIRECTION DU BASCULEMENT :	DROITE	DROITE	DROITE	DROITE
DIMEN.(LxlxH) en mm:	1.400X1.200X1.200	1.400X1.200X1.200	1.400X1.200X1.200	1.400X1.200X1.200
POIDS DE LA FAGOTEUSE	255 kg	295 kg	265 kg	305 kg
CAPACITE DU PANIER	Φ120X100 cm	Φ 120X100 cm	Φ 120X100 cm	Φ 120X100 cm
ATTELAGE 3 POINTS SUR TRACTEUR	Attelage catégorie 1 et 2	Attelage catégorie 1 et 2, chargeur frontale	Attelage catégorie 1 et 2	Attelage catégorie 1 et 2, chargeur frontale
Attelage EURO	NON	OUI	NON	OUI
BASCULEMENT	MANUEL	MANUEL	HYDRAULIQUE	HYDRAULIQUE
CERCLAGE DES BUCHES	Tension de ficelle hydraulique			
Support pour la ficelle	2 supports bobine			
CONNECTIONS HYDRAULIQUES	MAXIMUM 210 bar, 30 ltr/min			
TENSIONS	11,8 kN /1.200 kg			
MATÉRIAU DE LIAISON RECOMMANDÉ	Bobine ficelle 250 m, 8 fils, 1040 daN Bobine ficelle 190 m, 10 fils, 1250 daN			

4.8 Description de la machine – modèle 2501 SH

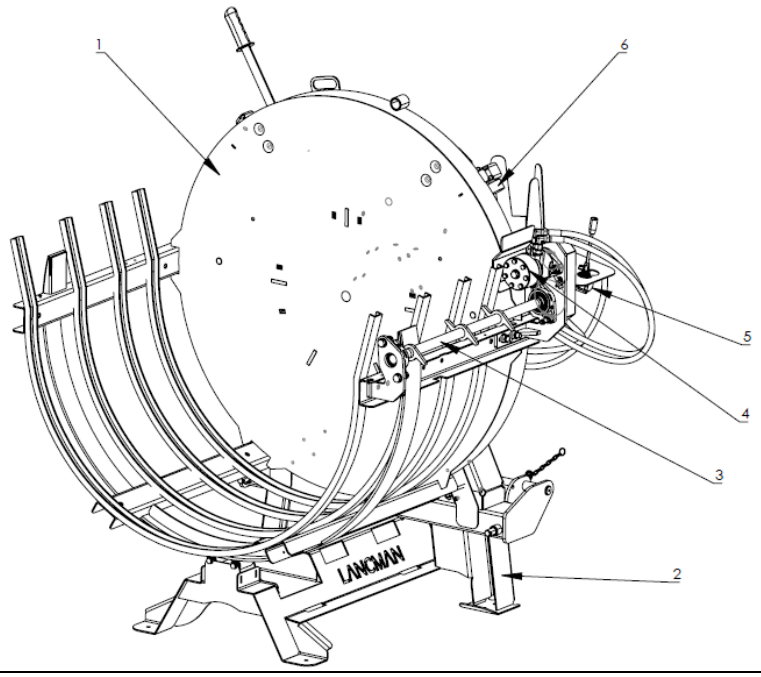

1 - Panier de la fagoteuse

2 - Châssis d'attelage de la fagoteuse (châssis porteur)

3 - Limiteur de basculement (max.)

4 - Moteur hydraulique

5 - Valve pour la précontrainte hydraulique

6 - Vérin de serrage avec protection

7 - Limiteur de basculement (max.)

5. SYMBOLES ET INDENTIFICATION



Les informations sur la plaque d´identification :
- le nom de la machine
- type
- puissance
- pression maximale
- année de fabrication
- fabricant
- code barre

Symboles et leurs significations pour la machine et plaque d'identification

Les autocollants de sécurité sont apposées sur le chassis à coté de la plaque d'identification.

LNCM401		**1. Avant utilisation de la fagoteuse lire attentivement les instructions** **2. Risques de blessures – écrassement des mains, interdiction de tenir les parties mobiles pendant leur activité** **3. Risques de blessures - écrassement des personnes**
LNCM420	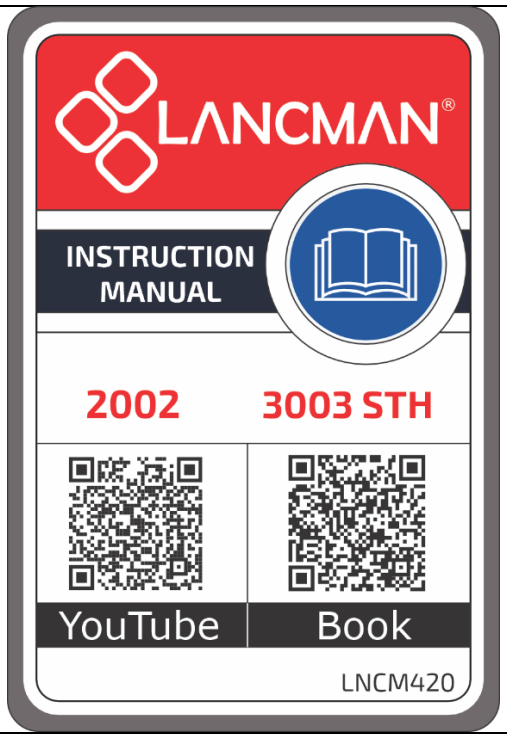	**- Manuel d'utilisation et liste des pièces de rechange (LIEN)** **- Vidéo d'instructions sur YouTube (LIEN)**

6. INSTALLATION DE LA FAGOTEUSE POUR LE TRAVAIL

Avant toute mise sur le marché, la machine est controlée et vérifiée, de sorte qu' elle est prête à l'emploi.
Avant de commencer à travailler il faut d'abord vérifier:
Si la fagoteuse est intacte (éventuels dommages dû au transport).
Controlez le verin hydraulique, les tuyaux hydrauliques , s'ils n'ont pas subis d'avaries pendant le transport (seulement sur les modèles équipés du système hydraulique) .
En cas de dommage sur la fagoteuse, contactez votre revendeur ou le SAV du fabricant.

7. SECURITE

	Avant la première utilisation il est obligatoire de lire le manuel d'instruction!
	L'utilisateur, qui a en charge la machine, est responsable de l'aire de travail autour de celle-ci et doit s'assurer qu'aucune autre personne se trouve dans cet espace évitant ainsi tout risque d'accident.
	L'utilisateur de la fagoteuse doit avoir une bonne connaissance de ce travail , la conscience des riques et une bonne compréhension du manuel.
	Travaillez avec la fagoteuse dans une zone sécurisé..
	L'age minimum de l'utilisateur 18 ans.
	Port obligatoire de chaussres de sécurité et de vétêments adaptés.
	Une seule personne à la fois manipule la fagoteuse!
	Ne commencez pas le travail sans tenue de protection.
	Avant utilisation, assurez-vous que la machine est en bon état mécanique. Ne jamais utilisez l'appareil si des parties sont endommagées ou bien si les vis et écrous ne sont assez serrés. Avant utilisation resserez les vis et écrous et changez les pièces endommagées. N'utilisez que des pièces d'origine.
	Vérifiez régulièrement que tous les équipements de sécurité fonctionnent correctement.

8. TRAVAIL AVEC LA FAGOTEUSE DE BÛCHES

8.1 Attelage de la fagoteuse au tractreur – modèle avec attelage trois points

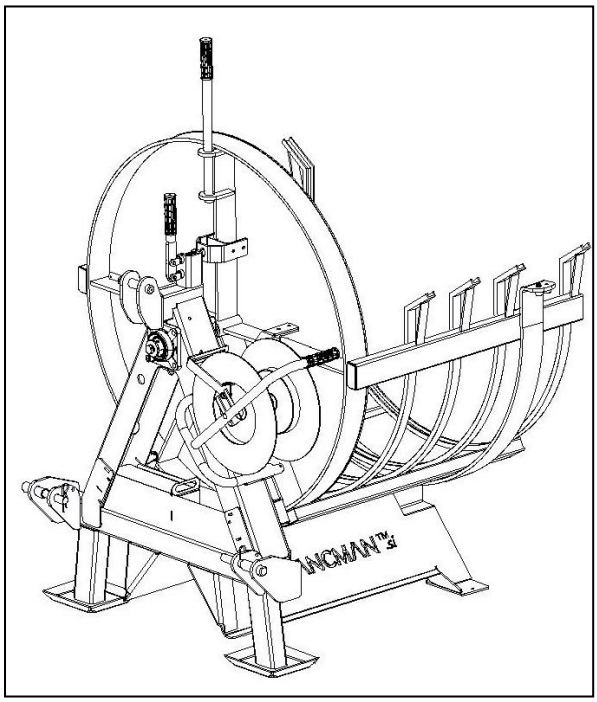

La fagoteuse est equipée d'un système d'attelage en 3 points de catégorie 1 et 2.
La fagoteuse est attelée au trois bras d'attelage du tracteur, en fonction de votre tracteur (voir le manuel du tracteur).
La fagoteuse posséde aussi dans son équipement des axes et des goupilles de sécurité.

⚠ **TOUJOURS REMETTRE EN PLACE LES SYSTEMES DE SECURITE QUAND VOUS ETEIGNEZ!**

Utilisez la fagoteuse seulement lorsqu'elle est attelée au tracteur!

Connectez les flexibles et raccords hydrauliques (sur les modèles avec système hydraulique).

La fagoteuse a comme équipement deux flexibles hydrauliques raccordés au vérin hydraulique (entrée et sortie de l'huile). Le sens des flexibles hydrauliques n'est pas important..

8.2 Raccordement de la fagoteuse sur tracteur - modèle avec attelage trois points et attache EURO

La fagoteuse est equipée d'un système d'attelage en 3 points de catégorie 1 et 2 et attelage EURO pour le chargeur frontal.
Connectez la fagoteuse au trois bras d'attelage du tracteur comme décrit ci-dessus.
Pour la connexion du chargeur frontal du tracteur, utilisez seulement les pièces de raccordement qui correspondent au chargeur frontal du tracteur.

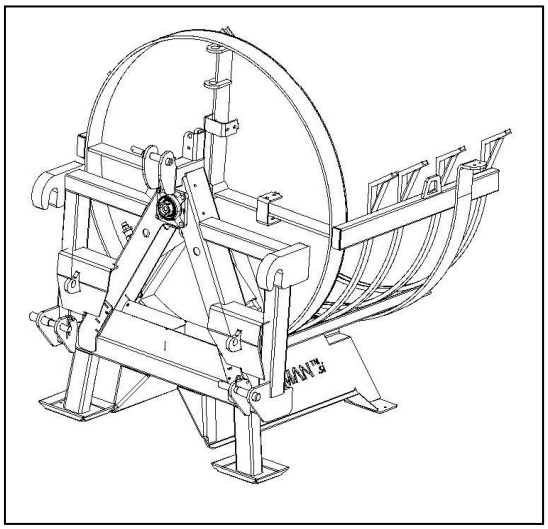

⚠ **TOUJOURS REMETTRE EN PLACE LES SYSTEMES DE SECURITE QUAND VOUS ETEIGNEZ!**

Utilisez la fagoteuse seulement losrqu'elle est attelée au tracteur!

Lorsque vous utilisez la fagoteuse avec le chargeur frontal il est impératif de suivre les instructions données dans le manuel d'instruction du chargeur frontal du tracteur !
Lorsque vous soulevez la machine, assurez-vous qu'au alentour de l'aire de travail ne se trouvent pas des personnes ou des animaux (animaux domestiques). Soyez certain que vous pouvez effectuer les manoeuvres en toute sécurité!

Connectez les flexibles et raccords hydrauliques (sur les modèles avec système hydraulique).

La fagoteuse a comme équipement deux flexibles hydrauliques raccordés au vérin hydraulique (entrée et sortie de l'huile). Le sens des flexibles hydrauliques n'est pas important.

8.3 Transport

Lorsque vous utilisez la fagoteuse sur les axes routiers, respectez les panneaux et les règlements du code de la route! **La conduite avec la fagoteuse est permise seulement quand elle est vide!**

8.4 Chargement du bois de chauffage dans la fagoteuse

Le chargement doit s'effectuer jusqu'au bord superieur de la butée et bien contre la plaque servant de gabarit.

Les bûches fendues doivent toujours être tourné vers l'intérieur .

8.5 Cerclage des bûches

Il faut toujours cercler les bûches avec 3 bandes pour une bonne pression. Le cerclage avec seulement 1 ou 2 bandes , peut entrainer une désolidarisation des bûches (Risques de blessures)!

Marche à suivre pour l'utilisation du tendeur -sertisseur

1./2. Installez la bande autour du fagot, la placez dans l'agrafe et serrer avec la main.

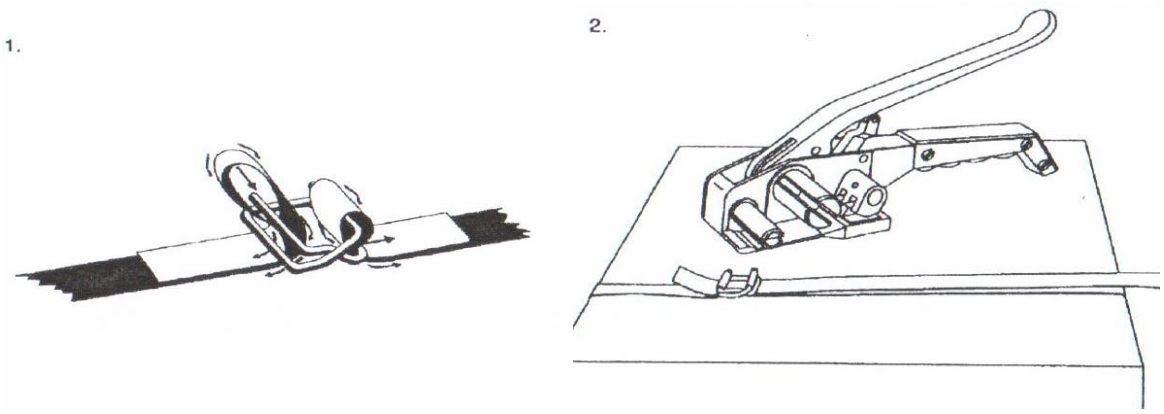

3. Prenez le tendeur-sertisseur de la main droite puis appuyez sur le levier d'armement. Installez le ruban le rouleau , que le bord touche le logement du tendeur. Relachez la poignée d'armement.

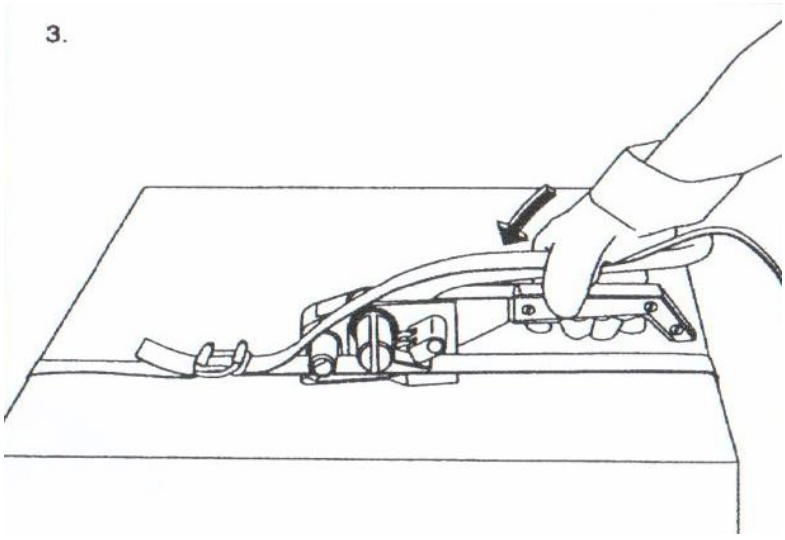

4. Introduisez le ruban dans la fente au dessus du mécanisme et de la vis de réglage. Avec la main gauche tenez l'appareil et le ruban, avec la droite déplacez le levier d'avant en arrière jusqu'à ce qui'ilatteigne la tension voulu.

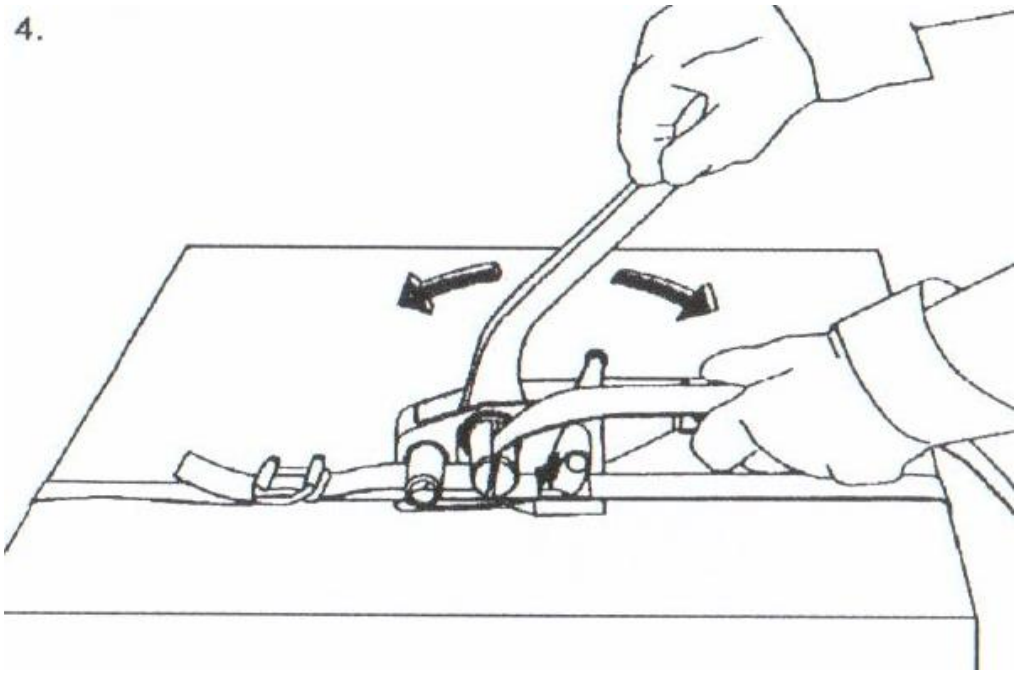

5. Appuyez sur la poignée d'armement, vers le couteau qui coupe le ruban. Enlevez le tendeur du ruban.

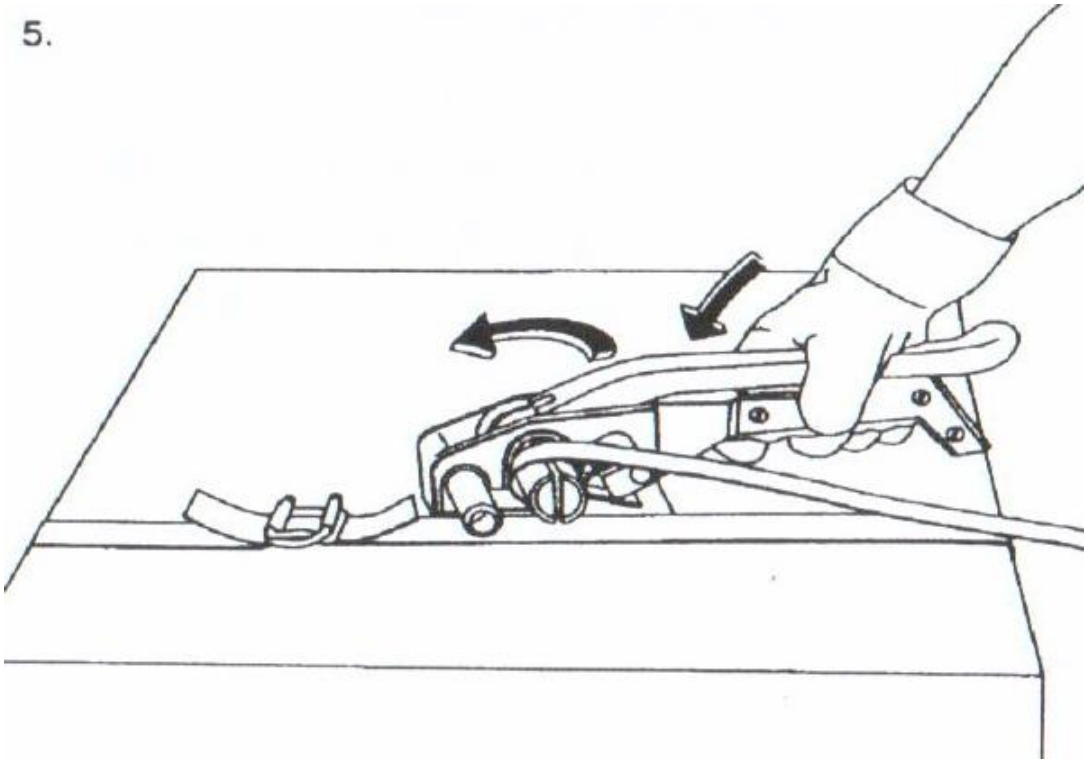

8.6 Regroupement de bois de chauffage - Modèle 3003

Lorsque le bois de chauffage est rempli dans le panier, il est nécessaire de serrer le bois à l'aide du système hydraulique de serrage.

Pour ce faire, fixez la chaîne de tension de l'autre côté du vérin de tension et insérez le maillon de la chaîne dans la fourche rouge.

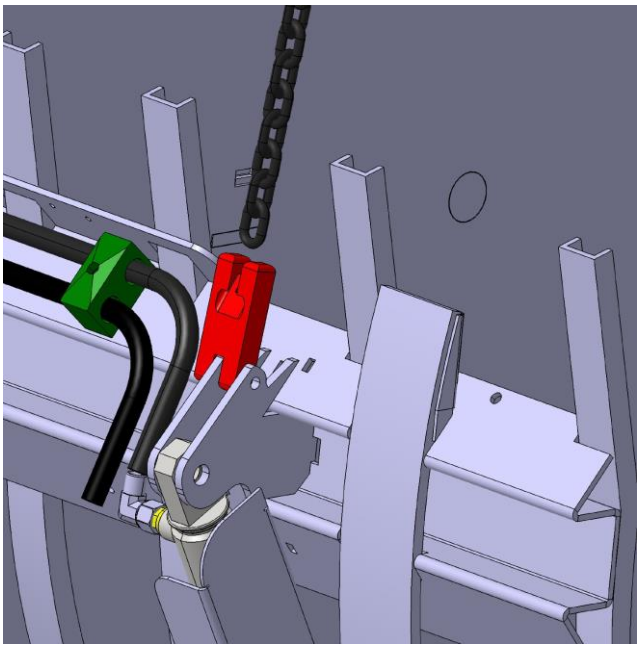

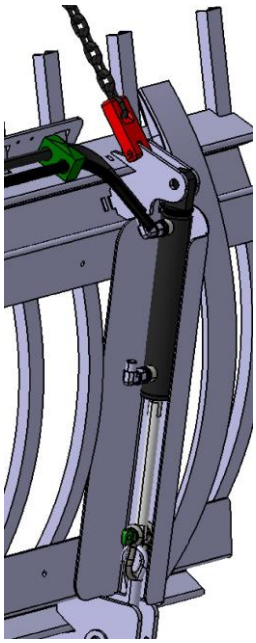

Actionner le levier de commande du vérin de tension sur le bloc de commande, provoquant la contraction du bois.

Si nécessaire, relâchez à nouveau et répétez le processus une fois, voire plusieurs fois.

À pleine charge, la force de serrage est de 2500 kg.

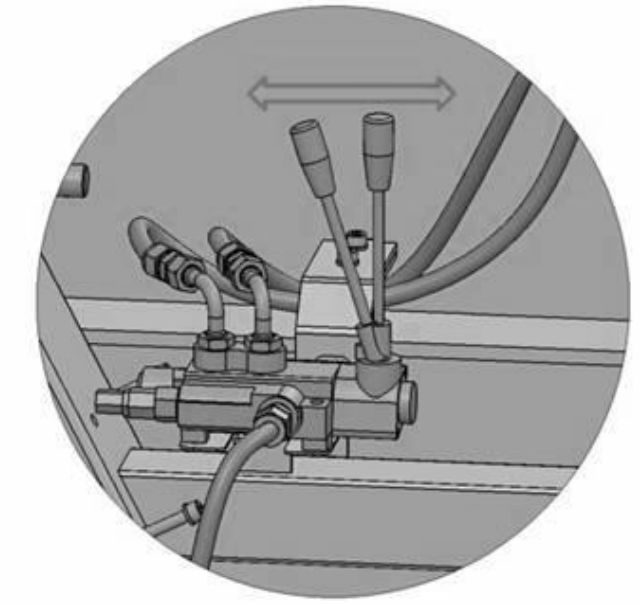

Si le bois est suffisamment tendu hydrauliquement, vous devez tirer le bois avec 2 sangles en plastique, puis obtenir un paquet de bois bien tendu (comme décrit dans l'ensemble 8.5).

Le principal avantage de la mise en paquet avec un tendeur hydraulique est que le bois est mis en paquet beaucoup plus étroitement.

8.7 Regroupement de bois de chauffage - Modèle 3003

Une fois le bois chargé, il est comprimé à l'aide d'une corde destinée au liage du bois (accessoire en option).
La corde est passée autour de l'ensemble du fagot et fixée à l'aide d'un nœud sur le crochet soudé du tendeur axial.
Pour obtenir un fagot suffisamment compact, il est nécessaire de réaliser au moins deux ligatures parallèles.

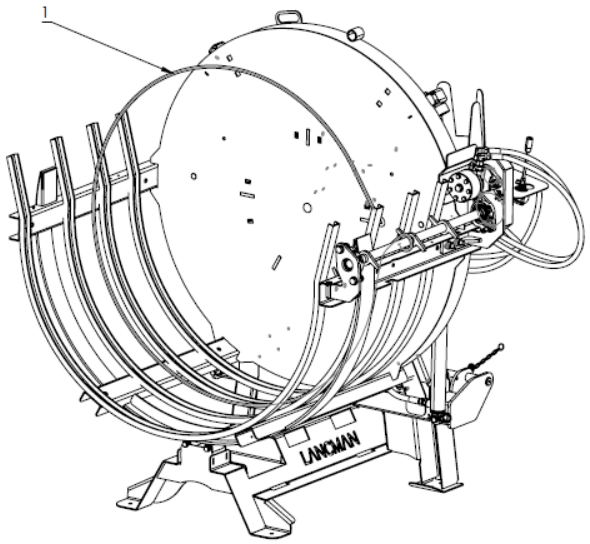

À l'aide du levier de la commande hydraulique, on active le vérin en tirant sur la poignée, de sorte que le tendeur axial commence à tourner et à serrer la corde.
La force de tension à pleine charge est de 1200 kg.
Une fois le serrage terminé, la corde est nouée afin de maintenir le fagot solidement lié.

8.8 Déchargement

⚠ **PENDANT LE DECHARGEMENT DE LA FAGOTEUSE, INSTALLEZ TOUJOURS LA MACHINE SUR UN SOL DUR ET STABLE!**
Garantisez un espace libre de 2m à droite et à gauche! PENDANT LE BASCULEMENT DU PANIER PERSONNE NE DOIT SE TROUVER A COTE DE L'APPAREIL.

Tenir le levier de basculement manuel de la fagoteuse, tirez sur le barillet de sécurité , et tournez le levier manuel dans le sens choisi jusqu'au déchargement du ballot hors du panier.

La fagoteuse avec le système hydraulique bascule seulement dans un seul sens. Avec une petite manipulation, il est possible de changer le sens de basculement.

8.9 Changement du sens de basculement sur fagoteuse avec système hydraulique

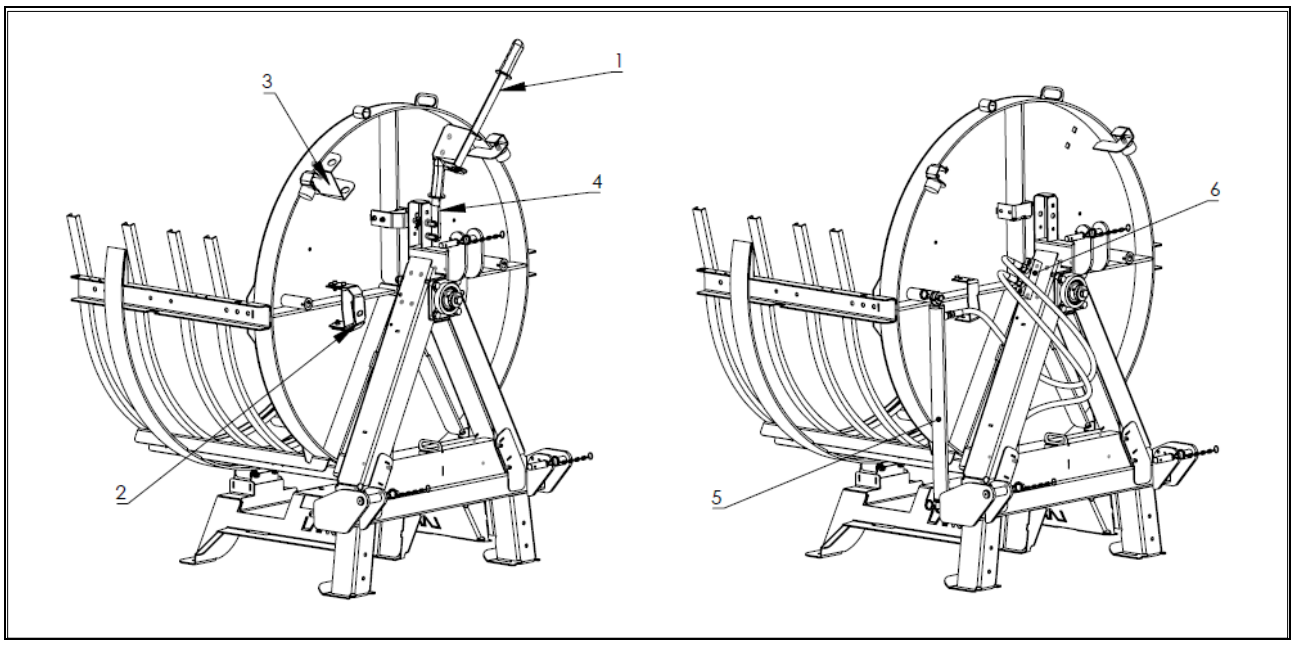

Avant toute manipulation sur la machine assurez-vous, que la fagoteuse est vide (sans aucun chargement) et que les flexibles hydrauliques ne sont pas raccordés.

Le vérin hydraulique (5) est fixé en deux points à l'aide d'un système de fixation rapide.
Pour changer le sens de basculement, il est nécessaire de déplacer la fixation du vérin de l'autre côté du connecteur.
Lors de l'utilisation du basculement hydraulique, il est nécessaire de retirer au préalable les éléments destinés au basculement manuel, indiqués sur l'image par les numéros 1, 2, 3 et 4 (uniquement si l'option de basculement hydraulique a été achetée ultérieurement comme accessoire du connecteur) !

9. ENTRETIEN ET MAINTENANCE



Avant tout entretien ou maintenance éteignez le tracteur et enlevez la clé !

9.1 Inspection de la fagoteuse de bûches

- Serrer tous les écrous des vis après une heure de travail sur la fendeuse.
- Reserrer tous les écrous des vis et les autres éléments après 100 heurs de travail sur la machine.
- En cas de vis manquantes les remplacer.
- Vérifiez tout les contacts du système hydraulique pour une plus grande sécurité.

9.2 Système hydraulique (Pour les modèles hydrauliques)

- Avant de commencer le travail, controlez l'état des flexibles et raccords hydrauliques. Faites particulièrement attention aux dommages mécaniques possible. Les flexibles hydrauliques endommagées sous haute préssion peuvent se rompre et l'huile éclaboussé, ce qui est très dangereux!
- Avant toute opération (entretien , réparation) , mettre le panier en position de chargement.

10. SCHEMA HYDRAULIQUE

10.1 Schéma hydraulique modèle H (basculement hydraulique)

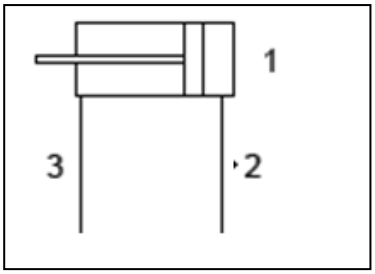

1 – Vérin hydraulique
2 – FLEXIBLE DE RACCORDEMENT HYDRAULIQUE 3/8"
3 - FLEXIBLE DE RACCORDEMENT HYDRAULIQUE 3/8"

10.2 Schéma hydraulique, modèle 3003 (serrage hydraulique)

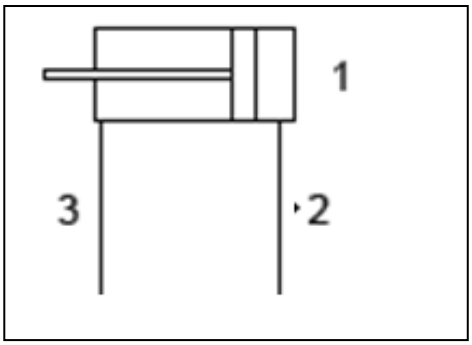

1 – Vérin hydraulique
2 – FLEXIBLE DE RACCORDEMENT HYDRAULIQUE 3/8"
3 - FLEXIBLE DE RACCORDEMENT HYDRAULIQUE 3/8"

GARANCIJSKI LIST • JAMSTVENI LIST • GARANTNI LIST CERTIFICATE OF GUARANTEE • GARANTIESCHEIN • CERTIFICATO DI GARANZIA • ZÁRUČNÝ LIST • ZÁRUČNÍ LIST • JÓTÁLLÁSI JEGY • GARANTIE • CERTIFICADO DE GARANTÍA • CERTIFICATE OF WARRANTY • CERTIFICAT DE GARANTIE

NAZIV IZDELKA•PROIZVOD•PRODUCT•PRODUKT•PRODUIT• PRODUCTO • PRODUS

TIP/TYPE/TYP/TIPO/TIP:

SER.ŠT. • SER.NR. • SER.NO. • NÚMERO SERIAL • SERIA DE FABRICATIE:

- Ime, sedež in žig prodajalca:
- Naziv, sedište i pečat poduzeća:
- Reseller full name and address:
- Name, Sitz und Stempel des Unternehmens:
- Jméno, adresa razitko prodávajiciho:
- Meno, adresa a pečiatka predajcu:
- A terméket forgalmazó cég neve, székhelye és bélyégzoje:
- Concessionnaire nom, lieu et cachet:
- Nobre, dirección y sello de vendedor:
- Numele, adresa si stampila vanzatorului:

Datum izročitve blaga • Datum prodaje • Date of purchase • Verkaufsdatum • Data sprzedazy • Date predaja • Az eladás dátuma • Date de la vente • Fecha de la entrega • Data vanzarii

Podpis prodajalca • Potpis • Signature • Unterschrift • Potpis • Aterförsäljares namnteckning • Podpis prodejce • Aterförsäljares namnteckning • Signature du vendeur • Firma de vendedor • Semnatura vanzatorului

LANCNI

GOMARK
trgovina in proizvodnja d.o.o.

Čeplje 56, SI-3305 Vransko, Slovenija
Tel.: +386 (0) 3 700 15 03, info@gomark.si