ID: 19555

FR

SCIE CIRCULAIRE AVEC TAPIS LANCMAN

V: 1.7

SAF-X-CUT AUTOMATIC 707

modèles: STR, STEL, STR+EL





CE

MANUEL D'UTILISATION

LANCMAN® by GOMARK

GOMARK d.o.o.

Čeplje 56,

SI-3305 Vransko, Slovenija

http://www.LANCMAN.si

Les instrucions sont la propriété intelectuelle de la société GOMARK d.o.o.
Toute reproduction ou copie des instructions à l'insu du propriétaire est passible de poursuite !Ê

Edition de september 2022, contenant une déclaration de conformité.

AVERTISSEMENT
CETTE MACHINE PEUT ÊTRE UTILISÉ SEULEMENT PAR UNE PERSONNE QUI EST FAMILIERE AVEC SON MODE D'EMPLOI ET DES CONSIGNES DE SÉCURITÉ!

SI LA MACHINE EST UTILISÉ PAR UNE TIERCE PERSONNE IL EST OBLIGATOIRE DE LUI DONNER LES INFORMATIONS IMPORTANTES CONCERNANT SA BONNE UTILISATION, SON ENTRETIEN, ET SA RÉALISATION !

SOMMAIRE

CERTIFICAT DE CONFORMITÉ **4**
GARANTIE **5**
1. PRODUCTEUR-UTILISATEUR **6**
2. UTILISATION DE LA MACHINE **6**
3. SERVICE APRÈS-VENTE ET COMMANDE DE PIÈCES DE RECHANGES **6**
4. CARACTERISTIQUES ET DESCRIPTION DE LA MACHINE **7**
4.1 Fiche technique de la machine – SAF-X-CUT AUTOMATIC 707/4 7
4.2 Fiche technique de la machine – SAF-X-CUT AUTOMATIC 707/5 8
4.3 Description de la machine 9
5. SYMBOLES ET IDENTIFICATION **10**
5.1 Photo avec les informations de la machine et la plaque d'identification 10
5.2 Signalisations de sécurité appossées sur la machine 10
6. DEMARAGE, ARRET **14**
6.1 Entrainement par tracteur, modèle STR, et STR+EL 14
6.2 Entraînement électrique - STEL 15
6.3 Combiner entrainement STR+EL 16
6.4 Démarrage 16
6.5 Electronique à SAF-X-CUT AUTOMATIC 18
7. INSTALLATION ET TRAVAIL AVEC LA SCIE CIRCULAIRE ET TAPIS MONTE BOIS **19**
7.1 Installation 19
7.2 Travail avec circular scie SAF-X-CUT AUTOMATIC 20
7.3 Réglage de la longueur 21
7.4 Protection contre l'éjection - brosses de contacteurs 22
7.5 Raccord d'aspiration pour la scie sur SAF-X-CUT 22
8. ENTRETIEN **23**
8.1 FREIN AVEC EMBRAYAGE 23
8.2 La courroie d'entraînement 23
8.3 Renvoi d'angle transmission par cardan 23
8.4 Système hydraulique 23
8.5 Huile dans le système hydraulique - changement 23
8.6 Entretien du filtre à huile 24
8.7 Pièces restantes 24
8.8 Lame de la scie 24
8.9 Fixation de la lame de scie sur l'axe 24
8.10 Changement de la lame de scie 25
9. TRANSPORT **26**
10. CONSEILS EN CAS DE PROBLÈMES **26**
10.1 Aide avec les problèmes avec l'électronique 26
10.2 Aide avec les problèmes avec l'électronique 28
11. SCHEMA HAYDRULIQUE ET ELECTRIQUE **29**
11.1 Scheme hydraulique pour LANCMAN SAF-X-CUT AUTOMATIC 29
11.2 Schema electrique 12 v pour LANCMAN SAF-X-CUT AUTOMATIC 30
11.3 Schema electrique LANCMAN SAF-X-CUT AUTOMATIC 707 STEL 32
11.3 Schema electrique LANCMAN SAF-X-CUT AUTOMATIC 707 STR+EL 33

CERTIFICAT DE CONFORMITÉ

ES CERTIFICAT DE CONFORMITÉ num. 02/SAF-X-CUT ATM

Gomark d.o.o., ČEPLJE 56, 3305 Vransko en toute responsabilité confirme, que la machine décrite dans ce manuel au vu de sa conception, sa méthode de fabrication et sa mise en œuvre finale est conforme aux directives CE suivantes Cette déclaration ne s'applique pas aux modifications apportées à la machine .

.

SCIE CIRCULAIRE AVEC TAPIS

LANCMAN™ SAF-X-CUT AUTOMATIC 707

Type: STR, STEL, STR+EL

rapport de test: T211-0982/19,
organisme notifié: 1304-SIQ

Numéro de série: voir plaque signalétique
Année de construction: voir plaque signalétique

La machine est conforme aux réglementations suivantes et aux modifications ultérieures:

DIRECTIVES CE	CONFORMITÉ AUX DISPOSITIONS DES NORMES EUROPÉENNES
DIRECTIVES MACHINES CE 2006/42/CE	EN ISO 12100:2010 EN 1870-6:2017 EN ISO 4413:2010 EN 620:2002+A1:2010
DIRECTIVES BASSE CE 2006/95/CE	
COMPATIBILITÉ ÉLETROMAGNETIQUE CE 2004/108/CE	

Niveau de puissance acoustique mesurée au travail	L_{PA}=95,3 dB
Niveau de puissance acoustique garanti	L_{WA}=113 dB

Les valeurs indiquées sont des niveaux d´émissions et ne représentent pas les valeurs réelles en milieu de travail. Bien qu'il existe une corrélation entre les émissions et les valeurs sensibles, nous ne pouvons pas savoir avec certitude s´ill y a nécessité d'une protection supplémentaire ou non. Les facteurs influant sur le montant réel du bruit dépendra de la zone de travail, d'autres sources de bruit ainsi que la quantité de machines et d'autres agents pathogènes de bruit. Les limites d'émission de bruits maximales autorisées peuvent varier d'un pays à l'autre. Ces informations sont destinées à faciliter l'évaluation correcte des menaces et des risques par l'utilisateur, GOMARK d.o.o., Čeplje 56, 3305 VRANSKO, Slovenie.

Čeplje, le 20.11.2024

Personne responsable:
Matjaž GOSAK

GOMARK
trgovina in proizvodnja, d.o.o.
Čeplje 52, SI-3305 VRANSKO

GARANTIE

CONDITIONS DE GARANTIE.
La garantie s'applique à la machine et ses composants, dans le cas de condition normale d'utilisation(comme décrit dans les instructions) et si la machine est en parfait etat de marche.

Période de garantie:

- **Pour un usage personnel la garantie s'étend sur 24 mois**
- **Pour un usage profesionnel la garantie s'étend sur 12 mois (industrie).**

La Garantie couvre le remplacement de pièces reconnues défectueuses et les travaux annexes mais ne concerne pas les frais de transport. La garantie est valable avec un certificat de garantie dûment rempli ainsi que la facture .
La garantie est annulée dans les cas suivant:
- non respect du manuel d'instruction
- si des interventions ont été effectués par des personnes non agrées par le fabricant ou le distrubuteur
-remplacement de pièces non d'origine
- Des conditions non normales d'utilisation et
- en raison de dommages causées par des chocs mécaniques dû à la faute de l'utilisateur ou d'un tiers.

La garantie ne s'applique pas aux pièces d'usures ou consommables qui est indiqué dans les instrucions.
La garantie ne s'applique pas dans le cas ou les instructions ont été ignorés et qui font partie intégrante de la machine. La garantie sera automatiquement annulé en cas d'interventions ou de réparations non autorisées sur la machine.
Pour connaitre le centre d'entretien agré, s'adresser au revendeur ou au constructeur.

1. PRODUCTEUR-UTILISATEUR

Cher client.

Nous vous remercions de votre confiance que vous nous avez donné en achetant notre produit. Nous sommes certain qu'ils vous donnera entière satisfaction. Avant la première utilisation, lisez attentivenemt et veiller à bien comprendre les informations sur la sécurité, son utilisation et son entretien, pour être bien familiarisé avec sa fonctionnabilité et de l'environnement de travail de la machine. Ce guide est structuré de manière à vous aider dans toutes les activités nécessaires avant sa première mise en marche, et de mener des contrôles de mantenance réguliers.

⚠ **Dans le cas ou vous décidez de céder la machine à une tierce personne, il faut lui remettre cet notice pour un emploi en toute sécurité et une bonne utilisation de l'appareil.**

Pendant la lecture des instructions, portez une attention particulière aux chapitres et paragraphes qui sont marqués par le symbole suivant.

⚠ **Ce signe dans le texte dans les instructions insiste particulièrement sur l'importace des recommandations du manuel.**

Nous nous reservons le droit de modifier le design et d'apporter des améloirations techniques.
Toute reproduction partielle ou complète de ces instructions, texte et de ces images est un délit.

2. UTILISATION DE LA MACHINE

La scie circulaire avec tapis monte bois est conçu exclusivement pour la coupe transversale de bois de chauffage (sans clous, sans vis etc…) avec une longueur maximale de 118 cm. Le diamètre du bois doit être d'au moins 5 cm minimum et de 25 cm maximum. Quel que soit le diamètre du bois, sur le plan de travail doit se trouver une seule pièce pour la coupe.
Toute autre utilsation est considérée comme non-conforme. Les dommages causés, par une utilisation non-conforme, **SONT ASSUMES ENTIEREMENT PAR L'UTILISATEUR.**

Le bois à scier doit se trouver à proximité du poste de travail de l'opérateur.
Il faut respecter les consignes de sécurité, de travail et les instructions d'entretien du fabricant et les dimensions indiquées dans les données techniques. La coupe du bois sans la table pivotante est interdite.
La scie peut être utilisé, entretenu et réparé que par une personne familière avec son emploi et conscient des dangers lors de sa manipulation. Respectez une position fixe pendant la coupe juste devant la table pivotante. Tout autre position de coupe entraîne un risque pour l'opérateur!
Après chaque manipulation remettre la table pivotante dans sa position initiale.

⚠ **Toute utilisation qui ne respècte pas les instructions sera considéré comme impropre,raison pour laquelle le fabricant ne garantit pas la sécurité et le bon fonctionnement de la machine et il ne sera pas tenu comme responsable.**

⚠ **La réparation et le remplacement des pièces d'origine de la scie circulaire et du tapis exclu la responsabilité du fabricant en ce qui concerne la sécurité et le bon fonctionement de la machine.**

L'utilisation de la machine, sa manipulation ainsi que ses réparations n'est permise qu'aux personnes familières à son emploi et qu'elle soit majeure (Age minimum requis 18 ans).

3. SERVICE APRÈS-VENTE ET COMMANDE DE PIÈCES DE RECHANGES

Le SAV et l'entretien de la machine pendant et après la periode de garantie incombe à:

Votre revendeur ou l'importateur local.

Pour commander toutes pièces de rechange, préparer les références suivantes:
- nom de la machine
- indiquer le type de machine
- numéro de série de la machine
- Année de fabrication de la machine

Toutes les données nécessaires pour commander des pièces de rechange sont inscrites sur la plaque ou des autocollants permanents sur la machine.

4. CARACTERISTIQUES ET DESCRIPTION DE LA MACHINE

4.1 Fiche technique de la machine – SAF-X-CUT AUTOMATIC 707/4

SCIE CIRCULAIRE AVEC TAPIS LANCMAN	***STR 4***	***STEL 4***	***STR+EL 4***
DIMESNION (la taille× longueur×largeur)	2460/4360×1800×1700 mm		
DIAMETRE DE LA LAME DE SCIE (Ø)	700 mm/ axe 30 mm	700 mm / axe 30 mm	700 mm/ axe 30 mm
EPAISSEUR DE LA LAME DE SCIE RECOMMANDEE:	6 mm	6 mm	6 mm
ROTATION SUR LA LAME DE SCIE:	1750 tours/min pour 350 tours/min sur l'arbre de prise de force	1728 tours/min pour 1350 tours/min sur l'arbre de prise el.motor	1750/1728
Numéro multiplié:	1:5	1:1.28	1:5 1:1.28
Poids:	670 kg	675 kg	695 kg
Angle:	34°		
Longueur de coupe réglable:	15 cm/20cm/25cm/30cm/33cm/50cm or from 15-52 cm (avec vissage)		
Connecteur de poussière (Ø):	140 mm		
Entrainement			
Transmission/raccordement cat.:	Prise de force/ KAT II/III	ELECTRIQUE/5POL/ 16 A	Prise de force/ KAT II/III ELECTRIQUE/5POL/ 16 A /Cat. I/II
Source de courant	12 V/5 A	12V / 5A, AVEC LA TRANSMISSION ÉLECTRIQUE TRAFO	12V / 5A, AVEC LA TRANSMISSION ÉLECTRIQUE TRAFO
Consommation d'énergie P1:	12 kW	400V/ 7.5Kw	12kW// 400V/ 7.5Kw
Rotation MAX:	400 tours/min	1440 tours/min	400 tours/min 1440 tours/min
Huile hydraulique	SVG 32/14.5 ltr	SVG 32/14.5 ltr	SVG 32/14.5 ltr
Filtre d'aspiration	60MIC 1" FI100X143	60MIC 1" FI100X143	60MIC 1" FI100X143
Pression maximale dans le système	190 bar	190 bar	190 bar
Type de transmission:	Arbre de prise de force / entrainement de la lame de scie par la courroie /hydraulique avec son propre réservoir d'huile	Alimentation électrique la lame de scie entrainé par la courroie / hydraulique avec son propre réservoir d'huile	combine
Renvoi d'angle / multiplicateur:	Renvoi d'angle/ huile SAE 90, 0.6 l	SANS	Renvoi d'angle/ huile SAE 90, 0.6 l
Transmission par courroie-courroie:	2× 13×1.550 Li	2× 13×1.1075 Li	2× 13×1.550 Li 2× 13×1.075 Li
Pompe hydraulique– entraînement:	2×AVX 13×800 LA	2×AVX 13×800 LA	2×AVX 13×800 LA
Données sur le travail / Hauteur de coupe			
Epaisseur minimale du bois:	5 cm		
Epaisseur maximale du bois:	24 cm		
Max. longueur du bois	118 cm		
Tapis monte bois			
Longueur en position de travail	400 cm/ largeuer 43 cm		
Convoyeur - hauteur de livraison	2,25 m à l'inclinaison 33° de la tapis 2,74 m à l'inclinaison 45° de la tapis		
Transmission du tapis monte bois	Moteur hydraulique		
Résumé du Tapis	Vérin hydraulique télescopique		
Entrainement télescopique /opération de basculement	Cylindre hydraulique télescopique /cylindre hydraulique		

4.2 Fiche technique de la machine – SAF-X-CUT AUTOMATIC 707/5

SCIE CIRCULAIRE AVEC TAPIS LANCMAN	***STR 5***	***STEL 5***	***STR+EL 5***
DIMESNION (la taille× longueur×largeur)	2650/5360×1800×1700 mm		
DIAMETRE DE LA LAME DE SCIE (Ø)	700 mm/ axe 30 mm	700 mm / axe 30 mm	700 mm/ axe 30 mm
EPAISSEUR DE LA LAME DE SCIE RECOMMANDEE:	6 mm	6 mm	6 mm
ROTATION SUR LA LAME DE SCIE:	1750 tours/min pour 350 tours/min sur l'arbre de prise de force	1728 tours/min pour 1350 tours/min sur l'arbre de prise el.motor	1750/1728
Numéro multiplié:	1:5	1:1.28	1:5 1:1.28
Poids:	695 kg	700 kg	720 kg
Angle:	34°		
Longueur de coupe réglable:	15 cm/20cm/25cm/30cm/33cm/50cm or from 15-52 cm (avec vissage)		
Connecteur de poussière (Ø):	140 mm		
Entrainement			
Transmission/raccordement cat.:	Prise de force/ KAT II/III	ELECTRIQUE/5POL/ 16 A	Prise de force/ KAT II/III ELECTRIQUE/5POL/ 16 A /Cat. I/II
Source de courant	12 V/5 A	12V / 5A, AVEC LA TRANSMISSION ÉLECTRIQUE TRAFO	12V / 5A, AVEC LA TRANSMISSION ÉLECTRIQUE TRAFO
Consommation d'énergie P1:	12 kW	400V/ 7.5Kw	12kW// 400V/ 7.5Kw
Rotation MAX:	400 tours/min	1440 tours/min	400 tours/min 1440 tours/min
Huile hydraulique	SVG 32/14.5 ltr	SVG 32/14.5 ltr	SVG 32/14.5 ltr
Pression maximale dans le système	190 bar	190 bar	190 bar
Filtre d'aspiration	60MIC 1" FI100X143	60MIC 1" FI100X143	60MIC 1" FI100X143
Type de transmission:	Arbre de prise de force / entrainement de la lame de scie par la courroie /hydraulique avec son propre réservoir d'huile	Alimentation électrique la lame de scie entrainé par la courroie / hydraulique avec son propre réservoir d'huile	combine
Renvoi d'angle / multiplicateur:	Renvoi d'angle/ huile SAE 90, 0.6 l	SANS	Renvoi d'angle/ huile SAE 90, 0.6 l
Transmission par courroie-courroie:	2× 13×1.550 Li	2× 13×1.1075 Li	2× 13×1.550 Li 2× 13×1.075 Li
Pompe hydraulique– entraînement:	2×AVX 13×800 LA	2×AVX 13×800 LA	2×AVX 13×800 LA
Données sur le travail / Hauteur de coupe			
Epaisseur minimale du bois:	5 cm		
Epaisseur maximale du bois:	24 cm		
Max. longueur du bois	118 cm		
Tapis monte bois			
Longueur en position de travail	500 cm/ largeuer 43 cm		
Convoyeur - hauteur de livraison	2,75 m à l'inclinaison 33° de la tapis 3,45 m à l'inclinaison 45° de la tapis		
Transmission du tapis monte bois	Moteur hydraulique		
Résumé du Tapis	Vérin hydraulique télescopique		
Entrainement télescopique /opération de basculement	Cylindre hydraulique télescopique /cylindre hydraulique		

4.3 Description de la machine

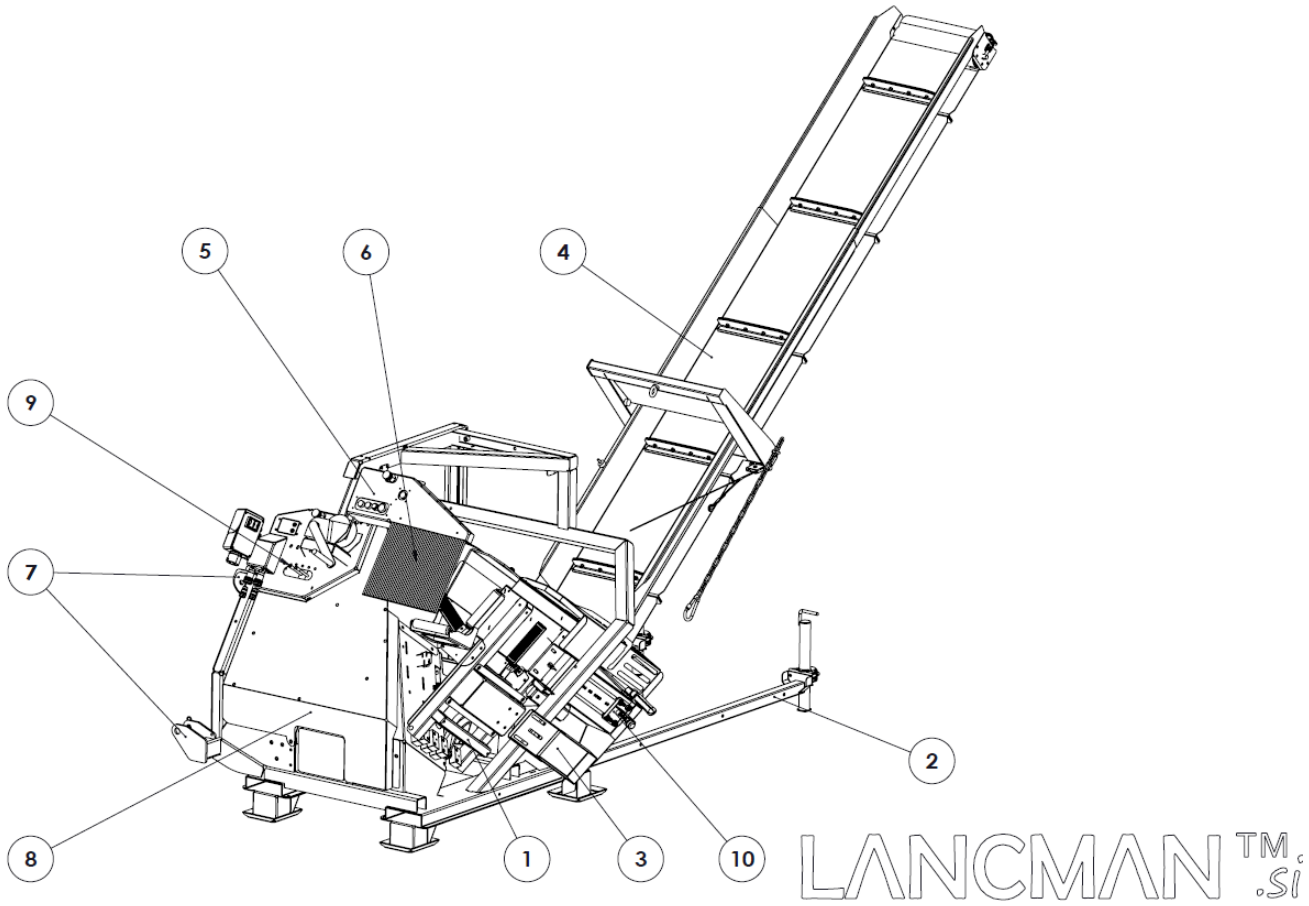

1 - TABLE PIVOTANTE **2 - PIEDS STABILISATEURS** **3 – TABLE PIVOTANTE - EXTENSIONER** **4 – TAPIS MONTE BOIS TELESCOPIQUE** **5 - PANNEAU DE COMMANDE SAF-X-CUT AUTOMATIC** **6 - COQUE DE PROTECTION DE LA LAME DE LA SCIE**	**7 - PRISE 3T RACCORDEMENT TRACTEUR** **8 – PROTECTION DRIVE** **9 - PANNEAU DE COMMANDE HYDRAULIQUE POUR TAPIS** **10- LIMITE DE LONGUEUR AVEC INTERRUPTEUR DE CONTACT**

la scie circulaire et le tapis monte bois sont fixés sur un cadre de support métallique solide ainsi que la table pivotante, la coque de protection de la lame le tapis monte bois et l'hydraulique.

Avec la lame se trouve les clés pour viser la lame de la scie (montage /demontage de la lame de la scie), comme suit dans le manuel d'instruction.

Clé A-grandeur 48, Clé B-grandeur 30



5. SYMBOLES ET IDENTIFICATION

5.1 Photo avec les informations de la machine et la plaque d'identification

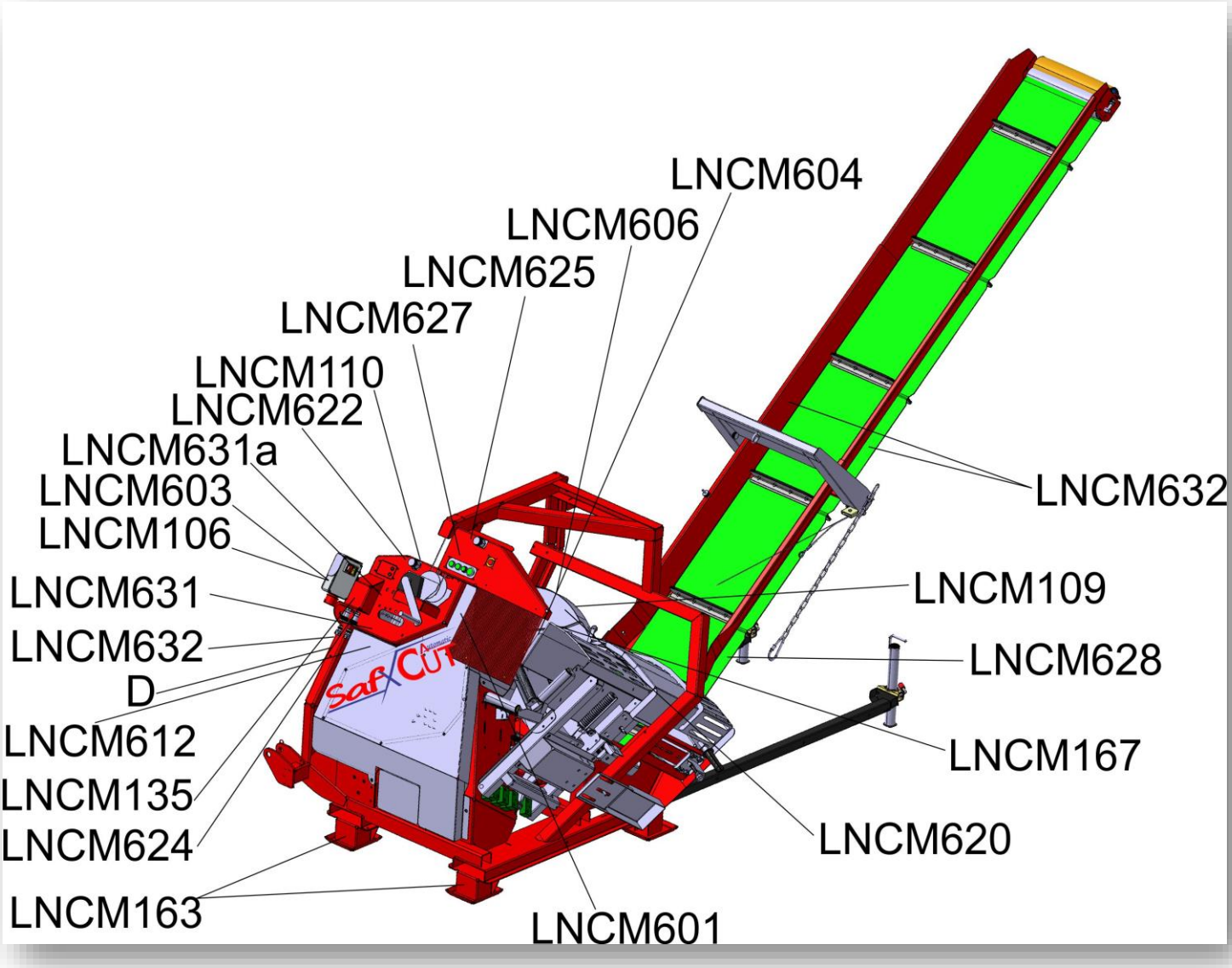

5.2 Signalisations de sécurité appossées sur la machine

Les autocollants de sécurité sont appossées sur la machine, avertissant l'utilisateur sur les dangers qui peuvent survenir lors de l'utilisation de la scie circulaire (chaque pictogramme est appossé une seule fois).

DEKL.	**KREISSÄGE LANCMAN™** Typ: SAF-X-CUT 700 III STR+EL 5m/400V/7.5kW (13748) Min Antr.Kraft: 12 kW Max Gellenk. Umdreh.: 350 U/min Max.Sägeblatt Umdreh.: 2700 U/min Max. Druck: 230 bar Achse diam.: 30 mm Band Länge: 5 m Gewicht: 660 kg Baujahr: 2017 3 830014 115950 S.N.: LNCM?????H Produzent: GOMARK trgovina in proizvodnja d.o.o. Gomark, trgovina in proizvodnja d.o.o. Čeplje 52, SI-3305 Vransko, Slovenija	- DECLARATION DE LA MACHINE

LNCM601	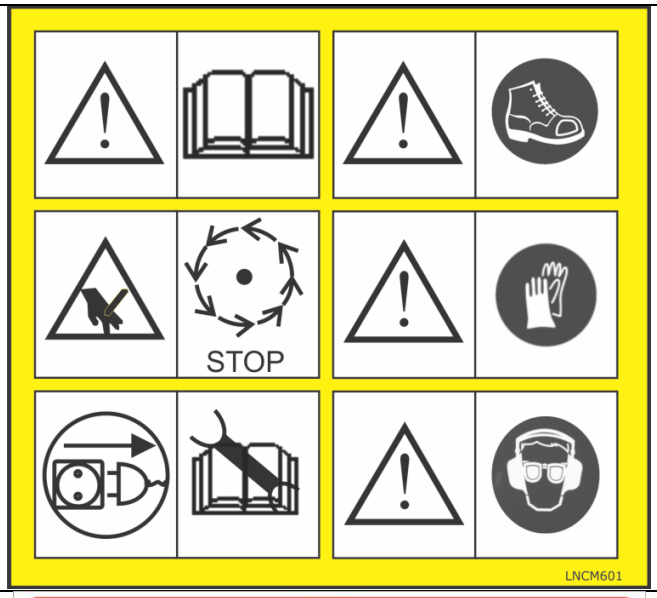	**AVANT UTILISATION LIRE OBLIGATOIREMENT LE MANUEL D'INSTRUCTION!!** **DANGER! RISQUES DE COUPURES LORS DE LA COUPE AVEC ELEMENT TRANCHANT!** **ATTENTION! AVANT TOUT ENTRETIEN, TOUT REGLAGE ET TOUT NETTOYAGE COUPEZ L'ALIMENTATION ELECTRIQUE (700 EL) ENLEVEZ LA TRANSMISSION AU CARDAN (700 C)!** **UTILISATION OBLIGATOIRE DE CHAUSSURES DE SECURITE!** **UTILISATION OBLIGATOIRE DE GANTS DE PROTECTION ET HABITS ADAPTES!** **UTILISATION OBLIGATOIRE DE LUNETTES DE PROTECTION ET DE MATERIELS DE PROTECTION AUDITIVES!!**
LNCM632		**Axe de rotation obligatoire de la prise de force. Tour maximum de 400 tour./min de la prise de force.** **Lors du raccordement sur le cardan, veillez au bon état de la transmission à cardan et de son fourreau.** **RISQUES D'ENROULEMENT!** *** INSTALLE SUR NOS MODELES DE SCIES CIRCULAIRES AVEC TRANSMISSION A CARDAN.**
LNCM109	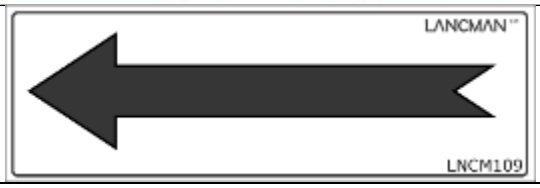	**SENS DE ROTATION SUR LA SCIE CIRCULAIRE!**
LNCM631	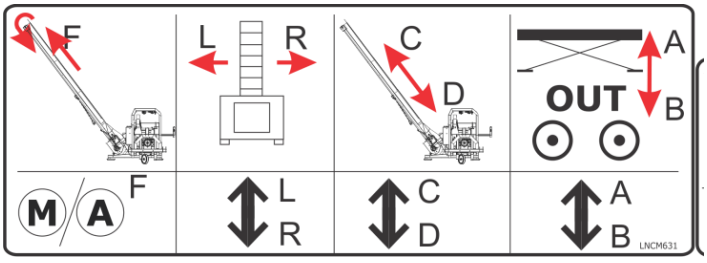	**FONCTION DE GAUCHE A DROITE** **COMMUTATEUR CONVOYEUR AVEC BOUTON M/A** **MOUVEMENT DE TAPIS DE GAUCHE A DROITE /ARRIERE POUR TOUT LE TAPIS MONTE BOIS (UTILISATION SEULEMENT QUAND LE TAPIS EST DEPLOYE)** **DEPLIE/PLIE** **POSITION DE TRAVAIL DU TAPSI MONTE BOIS /POSITION DE TRANSPORT.** **OPTION - TABLEAU DE LEVAGE TTH 2001 HAUT/BAS.**
LNCM631A	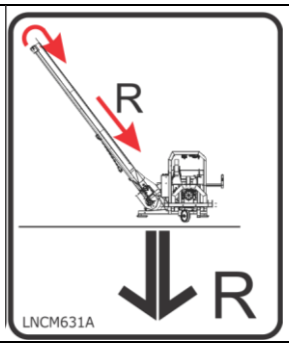	**BOUTON DE RETOUR DE LA COURROIE CONVOYEUR (DOIT ÊTRE IMPRIMÉ TOUT LE TEMPS)**

LNCM608	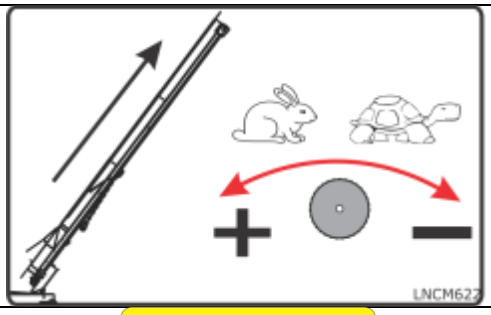	**REGULATION DE L'ECOULEMENT DE L'HUILE /REGULER LA VITESSE DU TAPSI MONTE BOIS**
LNCM620	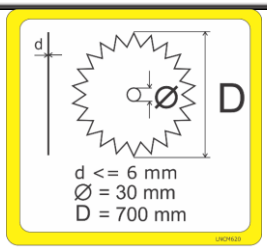	**DIMENSION DE LA LAME DE SCIE** **d – EPAISSEUR DE LA LAME DE SCIE** **Ø – EPAISSEUR DE L'AXE /DIAMETRE DE L'AXE** **D – DIAMETRE DE LA LAME DE SCIE**
LNCM106	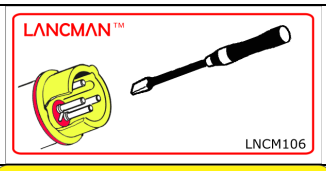	**CONFIGURATION DU SENS DE ROTATION SUR LA SCIE CIRCULAIRE.** *** SEULEMENT SUR LES SCIES CIRCULAIRES EQUIPEES D'UN MOTEUR ELECTRIQUE!**
LNCM603		**PAUSE MINIMUM, QUI DOIT S'ECOULER UNE FOIS LE MOTEUR A L'ARRET ET LA REMISE EN MARCHE DU MOTEUR ELECTRIQUE!!!** ***seulement sur les scies circulaires equipees de moteur electriques**
LNCM110	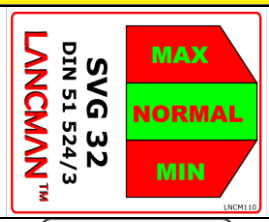	**LA QUANTITE D'HUILE DOIT TOUJOURS SE SITUER ENTRE LE MINIMUM ET LE MAXIMUM COMME INDIQUE!**
LNCM606	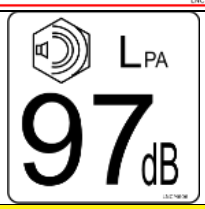	**NIVEAU SONORE**
LNCM604	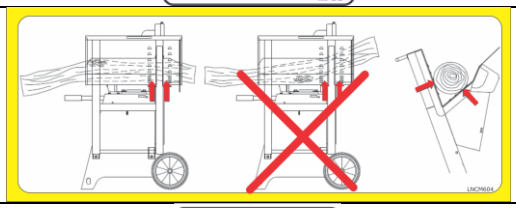	**UTILISATION CORRECTE DE LA SCIE. Comment laisser le bois de chauffage sur la TABLE!**
LNCM625	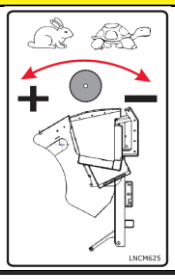	**REGULATION DE LA VITESSE DU TABLE!**
LNCM627	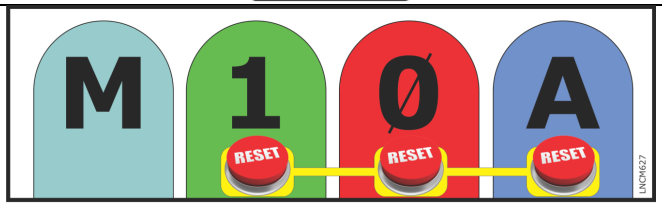	**PANNEAU DE COMMANDE** **1-SUR** **0-OFF (ARRÊT DE LA ROUE ET DE LA COURROIE DU CONVOYEUR)** **M-MODE MECANIQUE** **A-MODE AUTOMATIQUE**

LNCM612	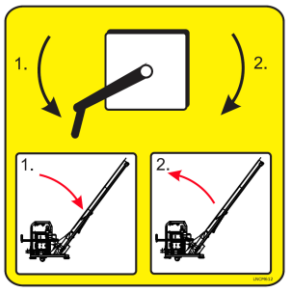	**FENÊTRE À MAIN POUR RÉGLER L'INCLINAISON DU TRANSPORTEUR!**
LNCM163		**PLACE POUR SUSPENSION POUR CHARIOT ÉLÉVATEUR.**
LNCM135 LNCM624		**ALIMENTATION 12V/5A (>=5 A)**
LNCM628	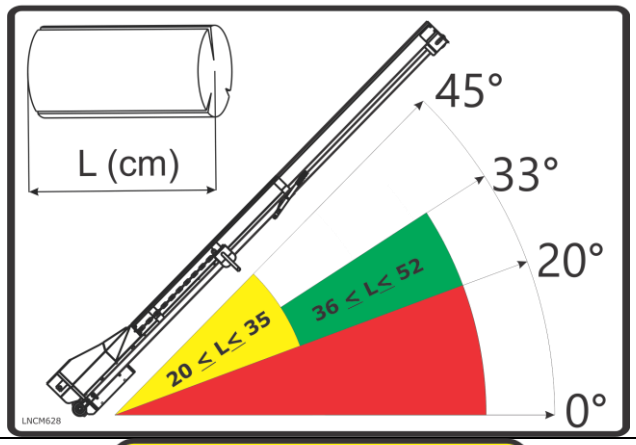	**ANGLE DE COURROIE CONVOYEUR LORSQUE VOUS VOULEZ DIFFÉRENTES LONGUEURS DE BOIS!** **La longueur du bois de 20 à 35 cm peut être transportée entre 20 ° et 45 °, la longueur du bois entre 36 cm et 50 cm mais seulement entre 20 ° et 33 °. Le bois plus long peut rester collé au bois devant le tapis roulant.**
LNCM167		**POSITIONS DE MACHINES PARTIES À LA GRAISSE!**
LNCMN633		**ZONE DE DANGER PRES DE MASCHINE!**

** OPTION - s'applique uniquement lors de l'utilisation de la table élévatrice LANCMAN TTH 2001.

6. DEMARAGE, ARRET

6.1 Entrainement par tracteur, modèle STR, et STR+EL

Raccordez la scie circulaire et le tapis monte bois aux trois points d'ancrage du tracteur. La connexion de la scie circulaire correspond à une catégorie qui est répertoriée dans les données techniques.
Connectez tout d'abord la scie circulaire à l'attelage trois points.

Lorsque vous approchez la scie circulaire du tracteur, assurez-vous que personne ne se trouve entre la machine et le tracteur. Risques d'écrassement! Lors du soulevage du système hydraulique du tracteur, il y a risque de blessures sous la forme d'écchymoses et de pincements.
Tous les boulons sont sécurisés avec des goupilles de verrouillage (inclus)!

Bien serrez les bras de levage hydraulique du tracteur, pour que la machine soit solidement fixée et stable. Pour assurer une stabilité sécuritaire, il faut que au minimum 20% du poids de la machine et du tracteur soit supporté par l'essieu avant du tracteur.

Assurezvous que la capacité de charges des roues arrières soit appropriée (verifier obligatoirement les données dans le manuel d'instruction du tracteur).

Avant de raccorder la machine au tracteur, lire le manuel d'instruction du tracteur.

Connectez l'arbre d'entrainement et le sécurisez avec une chaîne de sécurité.
L'arbre de prise de force pour l'entrainement de la scie circulaire correspond à l'arbre de prise de force à 6 dents.

La transmission par cardan doit avoir le sigle CE, une protection appropriée et un vérrouillage par chaîne. Lire attentivement le manuel et procéder au raccordement comme indiqué par le fabricant du cardan. Controlez que le fourreau de protection et le bouchon en plastique (protection) sur la scie se recouvrent sur 50 mm.

Assurez-vous du bon sens de rotation de la prise de force du tracteur (dessin)!

Assurez-vous que la prise de force n'est pas trop longue! Une trop longue pris de force peut endommager la transmission sur la scie, qui n'est pas couverte par la garantie.



Connectez les coupleurs rapides.
Réglez au minimum les tours sur le tracteur.
Avec attention branchez la prise de force du tracteur et la scie circulaire.
Réglez selon les besoins la vitesse de rotation du cardan sur le tracteur.

Vitesse maximun de rotation du cardan: 400 tours/min.

La vitesse maximale de rotation du cardan est très importante et ne doit être dépassée en aucun cas, car cela peut provoquer des dégats sur la scie circulaire. Voir le nombre de tours maximum sur la fiche de la scie. Ne dépassez jamais le tour maximum de rotations!

L'entrainement de la scie circulaire et du tapis monte bois fonctionne seulement via l'arbre de prise de force du tracteur sur nos deux modèles.

Connectez la connexion électrique. La prise est à trois broches. Vous devez disposer d'une connexion électrique solide de 12 V et d'au moins 5 A au tracteur.
Vérifiez si le courant est connecté. Si la touche 1 est enfoncée, elle doit être allumée en conséquence.

Le fabricant n'assume aucune responsabilité pour tout dommage ou dysfonctionnement dû à une alimentation électrique incorrecte.



LA MACHINE EST UTILISÉE AVEC UN SYSTÈME D'ARRÊT D'URGENCE - EMBRAYAGE AVEC FREIN. En cas d'urgence pour éteindre la machine, il vous suffit d'appuyer sur le bouton ROUGE et la machine restera immobile au maximum. 8 secondes!
Pour remettre la machine en marche, vous devez repousser le levier dans sa poche.
Le système avec embrayage et frein est uniquement disponible sur les modèles 707 STR, 707 STR + EL dans la version de base.
Attention! Après l'arrêt d'urgence, vous devez éteindre le variateur dans les 30 secondes. Avec une marche au ralenti plus longue, vous pouvez graver des courroies trapézoïdales.

6.2 Entraînement électrique - STEL

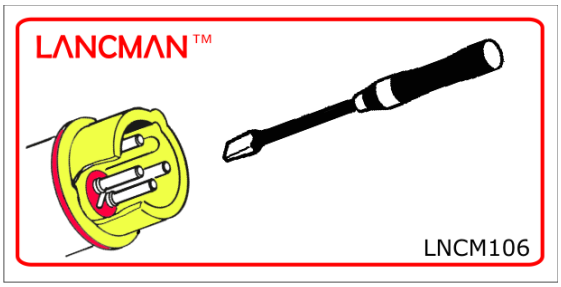

La machine s'alimente avec du triphase 400 V, utilisant trois phases electriques.
Il est donc nécessaire avant toute nouvelle connexion ou changement de localisation de la machine de controler le sens de rotation, et si besoin changez la polarité (combinaison interupteur-prise-transmission de phase).
Le sens de rotation est correct si les dents de la scie tournent en direction de la commande (voir pictogramme sur la protection de la lame de scie.
Si le sens est incorrect, il faut changer le sens de rotation de sorte que les deux pôles de la phase de transmission (noir) dans la prise sont changés avec un tournevis en poussant doucement et en les tournant de za 180°. Vérifiez la flèche – sens de rotation.



⚠ **Vérifiez le sens de rotation du moteur!!**

⚠ **Pendant que vous essayez le sens de rotation du moteur laissez en marche le moteur le moins de temps possible!**

Les travaux sur l'équipement électrique doit être éffectuée seulement par du personnel qualifié!
Remarque importante: Cet appareil ne peut être raccordé au réseau d'alimentation en électricité quand l'impédance du réseau est inférieure ou égale à Z_{Max} = 0,39 Ohm. Dans le cas ou vous ne connaisez pas l'impédance de votre réseau électrique, contactez votre compagnie d'électricité.

La machine peut fonctionner que grâce à un réseau protégé par un disjoncteur de protection du courant < 30mA.

⚠ **Avant de brancher le cable electrique sur la scie circulaire assurez-vous , que l'énergie electrique et le flux de puissance est correcte, lisez attentivement la plaque sur le moteur electrique et sur la scie. La tension d'alimentation doit être de 400V/50 Hz.**

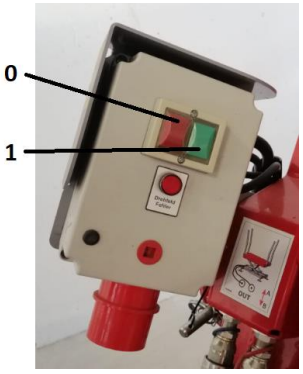

La scie circulaire est équipée d'un relais thermique, qui s'arrete lorsque survient une surchauffe.

Les câbles d'alimentation et les raccords sont composés obligatoirement de 5 – brins (3P+N+Z), ou 3 – brins (1P+N+Z) selon le modèle, puissance du raccordement (voir fiche technique).
Raccordement au réseau - seulement à travers des prises avec protection de contact 5-broches 400V avec fusibles de 16 A.

Pour éviter la surchauffe du moteur, assurez vous d'utiliser de bons câbles électriques (épaisseur minimum de 2,5 mm/longueur maximum de 15 m). Ne pas utiliser de câbles écrasés, de cables défectueux. Ne jamais utiliser d'enrouleur électrique!

La scie est équipée d'un frein electronique. Si le bouton vert (voir la photo) lorsque vous allumez de nouveau ressort immédiatement, signifie que le moteur n'est pas suffisament refroidi. **Ne jamais retenir le bouton d'alimentation!**
Après avoir éteint le moteur la lame de la scie s'arrête de tourner après environ 10 secondes. Lors du freinage et peu de temps après l'arrêt du moteur, il continue de bourdonner quelques instants. Pendant ce moment il est interdit d'appuyer sur les interrupteur de marche ou d'arrêt. Seulement 1 minute après la fin du bourdonnement du moteur.

MARCHE (1): APPUYEZ SUR LE BOUTON VERT

ARRET (0): APPUYEZ SUR LE BOUTON ROUGE

⚠ **PENDANT LES TRAVAUX DE MAINTENANCE, TOUJOURS DEBRANCHER LES PRISES (SUPPRIMEZ L'ALIMENTATION ELECTRIQUE) !**

En raison des mouvements de vibrations les prises de connections peuvent s'arracher les commutateurs du chassis. Pour palier à ce problème vous avez des sprays pour protéger les plastiques.
Les dommages sur l'interrupteur ne sont pas sujet à garantie.

Attention: En cas de défaillance du frein-moteur, la scie circulaire ne doit pas être utilisé! En cas de danger par exemple un morceau de bois coincé, appuyez immédiatemment sur le boton d'ARRET D'URGENCE! Sinon le moteur est en surcharge.

⚠ **Assurez-vous que le circuit électrique possède une prise terre et que la scie circulaire est connecté à une tensuin électrique avec un interrupteur différentiel.**

Lors de l'utilisation de la scie circulaire, assurez-vous que ne soient pas branchés sur la même source d'alimentation d'autres consommateurs d'électricité, car cela pourrait entrainer le déclenchement du fusible de sécurité.
Si le moteur devient trop chaud en raison de surcharge, via la surcharge intégrée le moteur s'éteint automatiquement. Le moteur peut être remis en marche seulement après refroidissement à environ 30°C de la température sur les surfaces.

⚠ **Le moteur et le commutateur ne doivent pas être nettoyé par un jet d'eau sous haute pression ou similaires! Il y a un risque de choc électrique et de destruction.**

⚠ **En outre il est interdit d'utiliser la scie à l'extérieur par temps humide! Il y a danger d'électrocution!**

6.3 Combiner entrainement STR+EL

Par le lecteur de combiné, doit être effectué, qu'un seul entraînement peut être utilisé en même temps.
La machine SAF-X-CUT a cette solution, que lorsque la prise de force est connectée au SAF-X-CUT, le commutateur électrique ne peut pas démarrer car il y a un interrupteur interrupteur qui porte une prise de force avec de petites portes. Lorsque les portes sont fermées, le commutateur d'interruption est allumé et l'interrupteur électrique peut démarrer le moteur électrique.



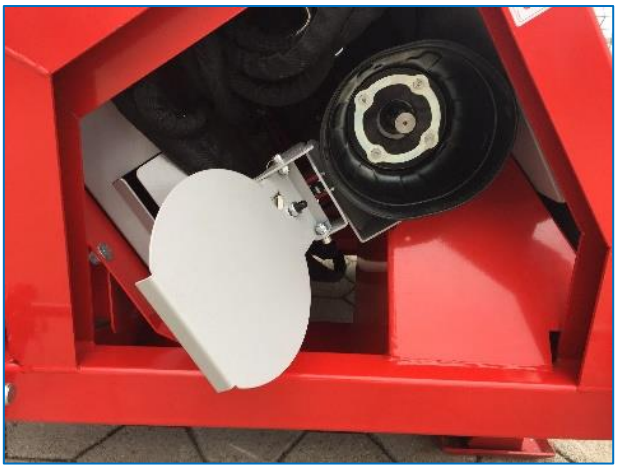

6.4 Démarrage

Tout d'abord préparer le tapis monte bois dans la position de travail. Ensuite mettre en place les pieds télescopiques stabilisateurs du tapis pour éviter tous risques de retournement. Tirez au maximum les pieds télescopiques placés sur les bords extérieurs de la scie circulaire. Cela permet la stabilité du tapis ainsi que lors de son ouverture au maximum.
Ensuite dépliez le tapis monte bois avec l'aide de l'hydraulique de la position de transport à celle d position de travail.
IMPORTANT: relâchez d'abord la chaîne. **Étendre la bande transporteuse hydrauliquement via la commande!**



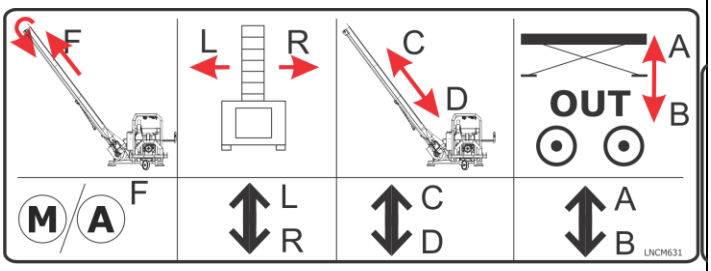

FONCTION DE GAUCHE A DROITE

COMMUTATEUR CONVOYEUR AVEC BOUTON M/A

MOUVEMENT DE TAPIS DE GAUCHE A DROITE /ARRIERE POUR TOUT LE TAPIS MONTE BOIS (UTILISATION SEULEMENT QUAND LE TAPIS EST DEPLOYE)

DEPLIE/PLIE
POSITION DE TRAVAIL DU TAPSI MONTE BOIS /POSITION DE TRANSPORT.

OPTION - TABLEAU DE LEVAGE TTH 2001 HAUT/BAS.

Dans le même temps, surveillez que le tapsi est la bonne inclinaison, car lors du dépliage le tapis peut s'accrocher sur d'autres élements! Vous pouvez endomager le tapis et le déchirer! Angle prescrit pour le fonctionnement de la bande transporteuse 30 ° <α <45 °.



La montée et la descente du tapis s'effectue au moyen du levier du milieu– voir dessin ci-dessus– pictogramme du milieu.

Lorsque le tapis est tendu, controlez visuellement que tout est correct pour reprendre le travail.

Refaire un essai de fonctionnement du tapis porte bois. Si des problèmes surviennent, arrêtez immédiatement l'opération et recherchez la source du problème (tapis coincé, bande coincé) et la réparer.

La machine a également la possibilité de régler la vitesse de déplacement du tapis roulant.
A côté du pictogramme, dessin de droite, se trouve le régulateur du débit d'huile, avec lequel vous régulez la vitesse.

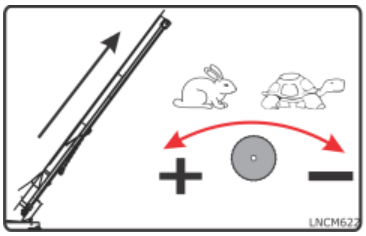

Avant de commencer le travail vérifiez le sens de rotation de la lame de la scie. Voir la flèche colléee sur le capot de protection de la lame– sens de rotation.

Pour démarrer la lame de scie il faut pousser la poignée dans la position ON. Tout d'abord, effectuez une course libre de la lame de scie afin qu'elle tourne brièvement et ainsi vérifier le sens de rotation de la lame de la scie.

⚠ **Quand vous avez fini l'installation du tapis, vérifiez son fonctionnement ainsi que le fonctionnement de la lame de scie, une fois toutes les vérifications faites vous pouvez commencer le travail.**
La scie pour la coupe du bois fonctionne à l'aide d'un système hydraulique serré entre le châssis de la scie et le basculeur. Toute la logique du mécanisme est contrôlée par l'ordinateur principal de la scie. Pour mettre en marche le mécanisme de mise en marche de la bascule, il faut d'abord appuyer sur le bouton 1 (l'ensemble du panneau de commande est conçu de sorte que lorsque le bouton est activé, le bouton à l'arrière-plan du bouton s'allume).
Avant de commencer les travaux, vérifiez que le canal de la bascule est vide, qu'il n'ya pas de bois, pas de résidus de bois ou d'autres corps étrangers. Pour contrôler le processus, effectuez une coupe en appuyant sur la touche M. Au même moment, le bain d'alimentation s'éteint et fonctionne 15 secondes après la dernière pression.

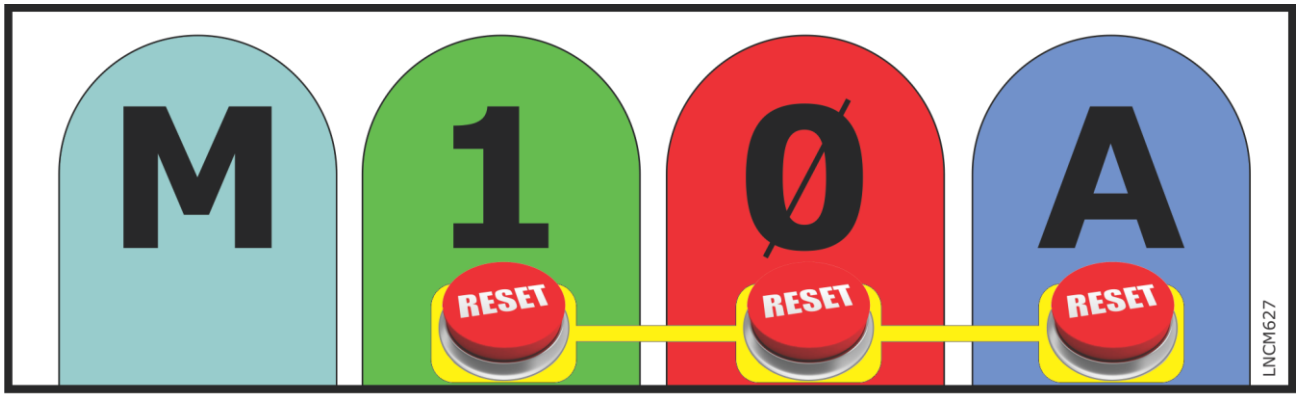

Maintenez la touche enfoncée jusqu'à ce qu'un tiret soit fait. Lorsque la bascule atteint la position extrême, elle touche le fin de course et arrête ainsi le mouvement. Relâchez le bouton. Entre-temps, la table revient automatiquement à sa position initiale au moyen d'un ressort. Si le mouvement était trop rapide ou trop lent, réglez la vitesse souhaitée à l'aide du bouton de réglage. Notez cependant que le changement en termes de vitesse de coupe n'est pas trop rapide. Si vous les déplacez trop rapidement, la machine ou des parties de la machine risquent d'être endommagées, ce qui n'est en aucun cas couvert par la garantie.
Pour le mode automatique, appuyez sur la touche A (vous ne pouvez pas vérifier le mode de fonctionnement automatique si vous n'insérez pas de bûche de bois dans le canal de la bascule).
Appuyez sur la touche 0 pour arrêter l'utilisation du panneau de commande.
Si vous devez vous arrêter en cas d'urgence, appuyez sur l'éponge rouge (photo de gauche chez STEL et photo de droite sur les modèles STR + EL et STR)!



Une fois que vous avez assemblé la bande transporteuse, vérifiez le fonctionnement de la bande, le fonctionnement de la bascule et le fonctionnement de la scie. Ensuite, vous pouvez commencer à travailler.



6.5 Electronique à SAF-X-CUT AUTOMATIC

BOUTON VERT - Le bouton Démarrer permet d'allumer le contrôleur.
BOUTON ROUGE - arrêt de l'électronique. Désactive le contrôleur et désactive ainsi la fonction basculeur et le mouvement du convoyeur.
BOUTON BLEU - Active le mode automatique. Le système de pression à la longueur s'arrête lorsque le bois actionne l'interrupteur avec son propre poids. Puis la bascule court dans le sens de la coupe. Dans le même temps a commencé à déplacer la bande transporteuse.

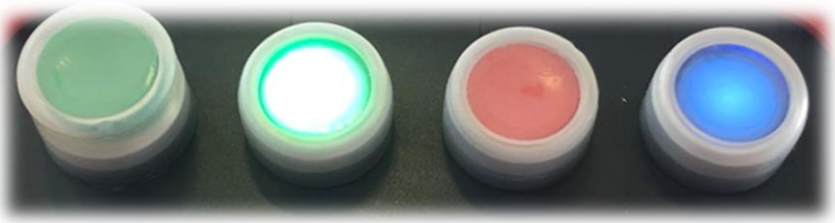

BOUTON NOIR - Mode mécanique - une seule coupe peut être déclenchée en appuyant sur un bouton. Pour le mouvement, il est nécessaire de maintenir le bouton enfoncé tout le temps. Dans le même temps, a commencé à déplacer la bande transporteuse et fonctionne encore 15 secondes après la dernière pression.
L'électronique **LUMIÈRE VERTE** est allumée. Le contrôleur est actif, vous pouvez travailler en mode mécanique.
LUMIÈRE BLEUE Le mode automatique est activé. Si vous appuyez sur le bouton noir, le mode automatique est désactivé.
La scie SAF-X-CUT AUTOMATIC est équipée de différents signaux d'alarme pour éviter tout travail incorrect.
Important! Chaque alarme s'éteint après 1 minute.
Mais vous pouvez également désactiver l'alarme au préalable - avec une pression simultanée sur les 3 touches - **VERT-ROUGE-BLEU**, à court terme, à tâtons d'une seconde.
Après cela, vous devez appuyer sur le bouton vert pour allumer et sur le bouton bleu lorsque le
Le mode automatique devrait être activé. **L'alarme ne fonctionne qu'en mode AUTOMATIQUE.**
Mode mécanique du bouton noir en premier, le vert doit être allumé. Ensuite, maintenez le BOUTON NOIR jusqu'à ce que la coupe soit terminée (au même moment, la courroie du convoyeur commence à bouger et court 15 secondes après la dernière pression).
En mode automatique et en appuyant sur le bouton noir, le mode automatique s'éteint automatiquement.
Les possibilités d'erreur sont décrites individuellement dans le titre Aide avec les difficultés.

7. INSTALLATION ET TRAVAIL AVEC LA SCIE CIRCULAIRE ET TAPIS MONTE BOIS

7.1 Installation

La scie circulaire avec tapis monte bois est conçu de telle façon que son usage est posssible par une seule personne à la fois. Sur la machine ne doivent jamais travailler deux personnes ou plus en même temps! Le non-respect des consignes et aux instructions d'utilisation peuvent entraîner des blessures très graves et même des risques de mort à l'opérateur.

⚠ **Fournir les instructions de sécurité aux personnes qui travaillent avec la machine!**

Il est important, que tous les utilisateurs sont correctement formés à l'utilisation, à la configuration et à la gestion des scies circulaires en surplomb. L'utilisateur doit être conscient des facteurs qui influent sur l'exposition au bruit (comme des lames de scie qui sont conçus spécifiquement pour réduire le bruit émis, ainsi que le maintien des lames de scie et des scies circulaires en surplomb).

En outre, l'utilisateur doit être informé sur les facteurs qui affectent l'émission de poussière. L'utilisateur doit etre familier des différents matériaux, qui peuvent être scier. Il est important aussi que l'utilisateur sache où la poussière et les restes d bois sont projettés, de sorte qu'il puisse protéger (aspirateur sur le site) et prévoir un endroit pour le stokage des déchets et des copeaux.

⚠ **Pendant le travail portez des lunettes de sécurité, des masques de protection respiratoires, ds chaussures de sécurité, des protections auditives et des vêtements adaptés!** En outre, il est recommandé d'enlever, bijoux, bagues et montres.

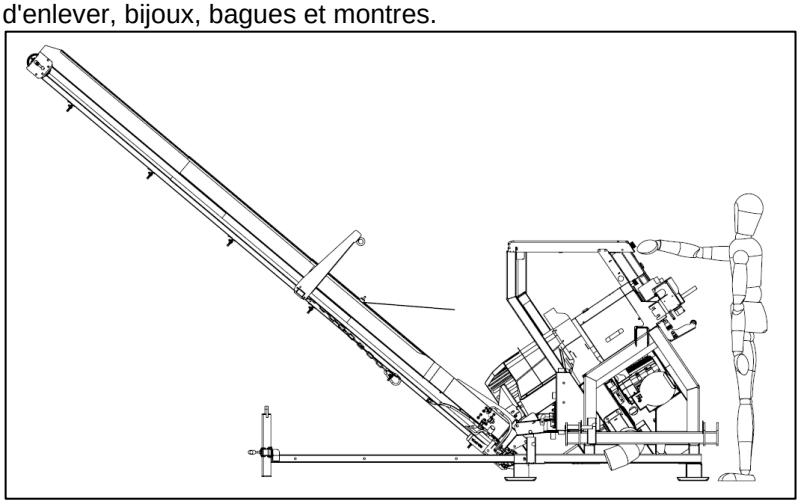

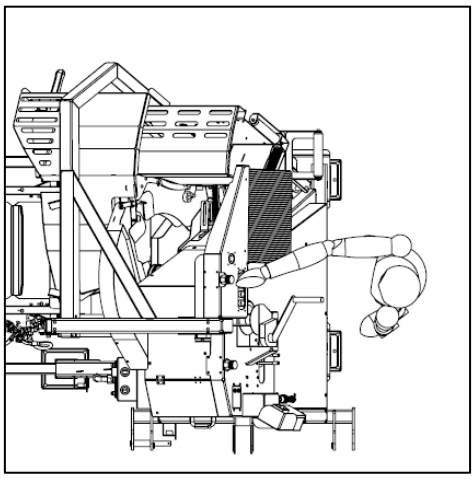

Assurez que la machine est placée sur un sol plat avec une base solide et qu'elle soit stable. Cela signifie que la surface est antidérapante, stable et exempte de vibrations. Controlez que le sol autour de la machine soit propre, sans déchets tels que copeaux ou pièces coupantes. Tous les dispositifs de protection et de sécurité doivent être montés sur la scie.
En outre, il est nécessaire de prévoir un éclairage adéquat.
Avant de démarrer la machine, éxécuter les fonctions de vérifications.
Pour un travail normal avec la machine, celle-ci doit être posée sur une surface plane (0 °), identique à celle fournie par le fabricant.
Après les 3 premières heures de fonctionnement reserrer tous les écrous et boulons, et ensuite après toutes 25 heures d'utilisation.
Vérifiez vos câbles de connexion réseau, ne pas utiliser des câbles endommagés. Assurez-vous que l'appareil connecté au réseau ne soiet pas approchés par des enfants. La personne, qui travaille avec la machine doit être agé au minimum de 18 ans, les apprentis d'un minimum de 16 ans mais seulement sous la supervision de quelqu'un (attention, toujours se conformer à la réglementation nationale). L'opérateur doit être concentré sur son travail et ne doit pas se laisser distraire pendant la réalisation de sa tâche.

La machine doit par manque de l'aspiration des projections de sciure être utilisée seulement en extérieur et non dans des espaces clos (en raison du risque de poussières de bois). Sinon, à l'intérieur, i lest nécessaire d'installer un dispositif d'aspiration sur la scie circulaire qui est conforme à la norme EN 12779:2004. Se tenir au temps d'exploitation des outils-lame de scie. Effectuez régulièrement un nettoyage pour un environnement de travail propre. Régulièrement inspectez l'endroit ou vous travaillez avec la machine qu'il soit sans débris de bois ou d'autres parties qui traînent.
Sur la scie circulaire installez seulement des lames de scies aiguisés, sans fissures ou sans autres malformations (lame de scie courbée ne convient).

⚠ **Ne jamais retirer ou modifier les dispositifs de sécurité sur la machine (interrupteur avec frein électrique, coque de protection de la lame de scie)!**



Ne laissez jamais marcher la machine sans contrôle!

Avant chaque utilisation, vérifier l'état des scies circulaires et en particulier l'état du capot de protection de la lame de la scie et l'état de la lame de la scie! En cas de dommage, appeler le service client ou remplacer la lame de scie par une nouvelle! Ne pas se servir de la scie tant que les dommages ne sont pas corrigés.

Pour réparer des dommages ou enlever des morcaux de bois coincés eteignez la machine. La manipulation est la suivante, appuyez sur la touche 0 et débranchez la prise électrique (pour les scies électriques) ou arrêtez le tracteur et débranchez la prise de force (pour les scies à cardans)!

Soyez prudent pendant le travail: risques de blessures aux doigts et aux mains du à la rotation de l'outil de coupe.

Les restes de bois et la sciure doivent être rapidement retirés de la machine en conformité avec les exigences qui ne nuisent pas à la sécurité du travail. Le canal d''evacuation de la sciure doit rester libre. Quand s'amoncelle la sciure sous la lame, retirez-le sinon les dents de la lame de la scie renvoie la sciure s'amoncelle. La sciure près de la lame ne doit pas être enlevé avec les mains.

Pendant le travaile de coupe, ne vous approchez jamais de la lame de la scie. Si il est nécessaire d'enlever un bois bloque ou un reste de bûche, faites cette opération lorsque la machine est à l'arrêt.



Lors de la coupe du bois, la partie opposé à la coupe doit être maintenu, afin d'éviter tout basculement et que le bois se coince pendant l'opération. Avec une pression trop forte de la table pivotante contre la lame de scie le moteur subit une trop forte pression. Par conséquent la lame de scie peut se bloquer dans le bois (risque de surcharge du moteur!)
L'installation, les réparations et les travaux de maintenance sur les composants électriques ne peuvent être réalisées que par des experts.
En quitant le poste de travail, coupez le moteur– **débrancher la prise!**

On ne doit seulement utiliser des lames de scie qui son faites en conformité avec la norme EN 847-1:2005+A1:2007.

il est nécessaire de mettre en œuvre des mesures de nettoyage, d'entretien et l'élimination des copeaux et de la poussière pour la prévention de risques d'incendie.

Soyez prudent losrque vous travaillez près du tapis roulant!
Le travail doit toujours prendre en compte, la possibilité qu'une bûche peut tomber tomber accidentellement du tapis roulant. I lest dangereux et interdit de se tenir près du tapis roulant.

Pendant le travail ne jamais mettre la main dans la zone de la trémie du tapis roulant!
Dans le cas ou l'on doit enlever des copeaux ou des restes de bois sur le tapis monte bois, il est nécessaire de couper l'alimentation de la scie circulaire et ensuite arrêter le tapis monte bois. Ensuite vous pouvez enlever les morceaux de bois ou tout corps étranger!

La scie circulaire et le tapis monte bois s'utilisent seulement à l'extérieur!



7.2 Travail avec circular scie SAF-X-CUT AUTOMATIC

Il est facile de travailler avec scie circulaire SAF-X-CUT. Le bois fendu ou rond, tel qu'illustré sur l'image à gauche, le place dans l'ouverture de la table pivotante, que 34 ° est inclinée.

MODE AUTOMATIQUE
Avant de commencer les travaux, la scie du panneau de commande doit être allumée avec le bouton électronique pour contrôler le fonctionnement de la bascule hydraulique (bouton 1). Les boutons s'allument pour indiquer qu'ils sont allumés (le témoin est allumé). Appuyez ensuite sur la touche A pour activer le fonctionnement automatique de la scie.

Ensuite, vous pouvez commencer à travailler. Vérifiez également si le convoyeur fonctionne dans la bonne direction - éjection! Placez le bois dans le canal à bascule de sorte qu'il glisse jusqu'à la butée de longueur. Sous le poids du bois, le contact envoie le signal pour le mouvement. La scie coupe maintenant le bois à l'aide d'un cylindre hydraulique. La bascule revient automatiquement à la position de départ. Ensuite, le bois glisse à longueur et lorsque le contact est établi, la coupe est répétée. La bascule répète ses mouvements tant qu'il reste du matériau dans le creux qui déclenche le changement de direction. Le dernier mouvement du bois restant, qui ne peut être coupé, est effectué par la scie elle-même.



Si l'un des mouvements ne s'est pas exécuté automatiquement, vous pouvez l'activer en appuyant sur le bouton M manuellement. La bascule suit aussi longtemps que vous maintenez la touche comprimée enfoncée.
Si la table en surplomb est vide, insérez une nouvelle scie. Alors continuez à travailler. Voici un avertissement que pendant le long travail, le repos a besoin du corps.

MODE MANUEL
En mode manuel, le bouton 1 doit être activé pour que la manette soit actionnée. Le bois fendu est inséré par le haut dans le puits de la bascule, comme indiqué sur la photo. Le bois est inséré dans la tige de sorte qu'il glisse vers le restricteur. Ensuite, la coupe est effectuée avec le basculeur à commande hydraulique. La bascule est imprimée sur la lame de scie au moyen d'un cylindre hydraulique actionné par un bouton. Vous devez appuyer sur le bouton jusqu'à ce que la bascule s'arrête. puis relâchez immédiatement. La bascule est tirée par un ressort. Après le sciage, la bascule est ramenée à la position de départ. Le bois dans l'arbre glisse à travers la masse jusqu'au limiteur. Le cycle doit être répété jusqu'à ce que l'arbre soit vide. Ensuite, le nouveau bois peut être introduit.

Immédiatement lorsque vous quittez le bouton, la bascule revient indépendamment.
Le système comporte également un interrupteur de fin de course intégré pour plus de sécurité. Lorsque la bascule passe en position finale, cet interrupteur de fin de course ferme l'hydraulique pendant 2 secondes. Cela vous évite de trembler avec la pression ininterrompue sur la position finale.
Le système est doté d'un interrupteur d'arrêt d'urgence intégré qui ne doit s'arrêter qu'en cas de danger. Avec un entraînement électrique, l'interrupteur arrête toute l'opération de sciage et éteint le système hydraulique de la table de plancher au niveau de la prise de force.

SÉCURITÉ

⚠ **La partie supérieure de la tige de la bascule est fermée pour des raisons de sécurité. Cela garantit une sécurité d'éjection plus élevée pour l'utilisateur. Malgré tout, il faut utiliser des vêtements de protection lors de l'utilisation de la scie, ainsi qu'un casque de protection avec un contacteur pour le visage et les yeux, car au travail, de petites parties du bois scié peuvent être projetées hors de la tige.**

⚠ **TOUT EN UTILISANT LE FOUET, JAMAIS DANS LES POIGNÉES D'OUVERTURE!**
Danger de pièces à éjection réduite.

⚠ **LORS DE LA VISION, VOUS DEVEZ TOUJOURS VÉRIFIER QUE LA COURROIE DU TRANSPORTEUR EST ALLUMÉE!**

⚠ **LE RE-POSITIONNEMENT DE L'ATTACHE DE LONGUEUR NE PEUT ETRE AJUSTE AVEC LA SCIE OFF!**

7.3 Réglage de la longueur

La scie circulaire a une limite de longueur en série, avec des positions déjà préparées pour la coupe de longueur - 15cm, 20cm, 25cm, 30cm, 33cm et 50cm. Une autre longueur peut être réglée entre 15 et 52 cm avec un serrage des vis.



⚠ **La longueur donnée sur la scie circulaire n'est pas certifiée - c'est seulement pour une meilleure orientation lors du travail.**

⚠ **Le réglage de la longueur ne peut être effectué que lorsque la machine est hors position.**

Entre le rabat et la longueur, vous devez laisser environ 1 cm d'air.

Un contact d'arrêt est installé à la longueur et agit sous la plaque de charnière. Ce commutateur est construit pour le mode automatique. À chaque contacteur, l'ordinateur de la scie est invité à effectuer une coupe.

7.4 Protection contre l'éjection - brosses de contacteurs

Le SAF-X-CUT AUTOMATIQUE scié comporte une brosse de contacteur montée au-dessus du basculeur qui protège l'évent et les petites pièces en bois de l'éjection devant l'opérateur. Si les brosses de protection sont endommagées, il faut remplacer les anciennes par des neuves.



NE TRAVAILLEZ JAMAIS SANS PROTECTION DES BROSSES.

7.5 Raccord d'aspiration pour la scie sur SAF-X-CUT

Scie circulaire avec convoyeur SAF-X-CUT a une fermeture spéciale pour la poussière et les petites éjectées sur la partie inférieure de la protection de la lame. La protection a une connexion à tabulation ronde **de diamètre 140 mm.**

L'extracteur peut être relié avec un tuyau flexible à l'éjection de la sciure de bois de la scie. Le dragage et le tuyau flexible ne sont pas inclus avec la scie.

AVERTISSEMENT: Lors de la coupe de scies, des pièces plus grandes peuvent être présentes, telles que: En tant qu'axe de fissure ou bois teilägten. Ces pièces peuvent endommager l'extracteur!

8. ENTRETIEN

8.1 FREIN AVEC EMBRAYAGE

Vous devez essayer le frein périodiquement (2 mois ou 100 heures chacun - selon la première éventualité). Vous devez d'abord faire fonctionner la scie et appuyer sur le bouton rouge d'ARRÊT D'URGENCE. La machine doit être silencieuse au maximum 10 secondes. Si c'est le cas, vous pouvez continuer à utiliser la machine. Dans l'autre cas, vous devez réparer l'embrayage en effectuant un entretien - le remplacer!

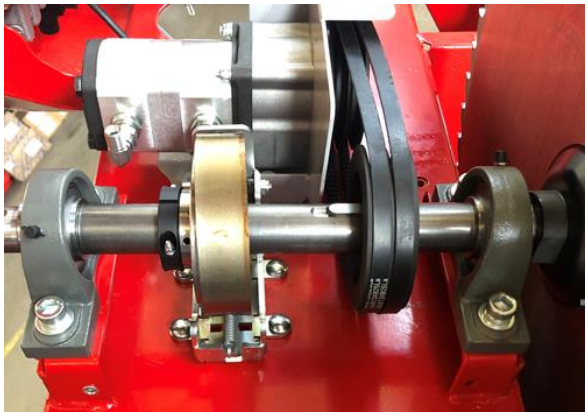

8.2 La courroie d'entraînement

Toutes les 100 heures, lubrifiez avec de la graisse les roulements sur l'axe principal de l'essieu.





Toutes les 100 heures, vérifiez la tension de la courroie. La vérification s'effectue en tenant la courroie dans sa main et qu'elle possède un jeu de moins de 30 mm (de l'axe principalde la courroie +/-15 mm. Voir photo de gauche).

8.3 Renvoi d'angle transmission par cardan



Dès les premières 250 heures de travail , changez l'huile dans le renvoi d'angle de la scie. Utilisez de l'huile SAE 90, et ensuite changer l'huile après environ 1.000 heures de travail ou au moins tous les cinq ans
Avec le temps l'huile perd de sa viscosité et elle est moins lubrifiante.
La vieille huile doit être récupéré et ramené dans de lieux prévus pour son stokage. Les huiles de vidange ne font pas parties des déchets ménagers.
Pour le modèle STR + EL, le variateur est protégé par un interrupteur de fin de course relié à l'interrupteur électrique. Si le couvercle est ouvert, le moteur électrique ne bascule pas.

8.4 Système hydraulique

- Avant de commencer le travail contrôlez l'état ds flexibles et raccords hydrauliques. Soyez particulièrement attentif aux dommages mécaniques possible. Les flexibles hydrauliques endommagées peuvent sous haute pression se rompre et éclabousser, ce qui est très dangereux!
- La quantité maximum d'huile doit correspondre à la jauge du niveau d'huile.
- Lorsque l'huile dans le réservoir atteint 60% cela correspond à la quantité minimale.
- Dans ce cas ajoutez immédiatement la quantité d'huile nécessaire.
- Pour remplir ou vider d'huile, dévissez le bouchon du réservoir et avec l'aide d'une pipette remplir /vider l'huile.

8.5 Huile dans le système hydraulique - changement



Attention! Les huiles usagées doivent être éliminés conformément aux règlementations environnementales. Vérifiez les règlements environnementaux applicables. Important: Avant le changement de l'huile le tapis doit être mis en position de transport– replié sur la machine.

Le premier changement intervient au bout de 250 heures de travail avec avec la scie circulaire et le tapis monte bois, le changement suivant au bout de 1.000 heures ou minimum 1 fois tous les 24 mois.

1. Dévissez le bouchon du réservoir.
2. Préparez un récipient pour l'huile usagé d'une capacité de 20 l et installez le sous le bouchon magnétique de vidange du réservoir et avant de le reremplir nettoyez le résevoir.
3. Laissez s'écouler l'huile usagé.Remettre le bouchon magnétique et scellezle avec du mastic. Ersez dans le réservoir une huile de qualité comme décrit dans le point 4 **(voir les donnés techniques de la scie circulaire avec tapis)** une telle quantité pour correspondre au niveau d'huile requis.

8.6 Entretien du filtre à huile

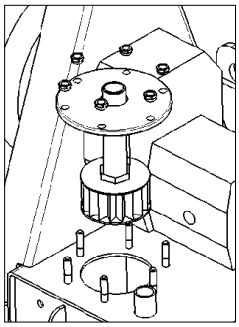

Vérifiez le filtre à huile et changez-le en même que l'huile. Il est possible, de trouver des copeaux d'aluminium, qui sont générées par le travail de la pompe.
Changez le filtre toutes les 1.000 heures environ ou avant, si vous découvrez un dommage mécanique ou si i lest percé.

8.7 Pièces restantes

Lubrifiez si nécessaire les parties articulées de la scie circulaire.

8.8 Lame de la scie

L'opérateur doit selectionner uniquement les lames de scie qui ont un diamètre et une épaisseur approriée pour la machine selon les modèles. Décrit dans les données techniques de la machine.
Ilne peut être utilisé seulement les lames de scie qui sont faites en conformité avec la norme EN 847-1:2005+A1:2007.
Il faut être particulièrement attentif, que les lames de scie est l'autorisation maximale de rotation de 2000 tours /minute! *Respectez la vitesse maximale de rotation des lames de scie!*

Attention:
Le diamètre de la lame lors de la coupe peut être réduit de maximun 5 %!
Avant chaque utilisation de la scie vérifiez l'état de la lame. Utilisez seulement des lames de scie bien droites et bien aiguisés.
Des lames tranchantes et bien aiguisés augmente la capacité de travail etdiminue les risques de rebond. DE mauvaises lames ou des lames de scie émoussées nécessitent beaucoup de consommation d'énergie et peuvent entraîner une surcharge du moteur.

Si la lame n'est pas assez tranchante, vous pouvez rapidement surchauffer. Changez-les à temps par des lames bien affutées. Comme une surchauffe peut entraîner des fissures sur les lames, il faut obligatoirement les remplacer pour éviter tous risques.

Protéger la lame de scie de la rouille avec un léger traitement avec de la graisse ou un lubrifiant.

⚠ **Las hojas de sierra de la máquina están hechas de metal duro. Pendant le travail de coupe, IL NE DOIT PAS SE TROUVER dans le bois desclous ou autres ferrailles. Lors de la coupe les lames ou les dents peuvent être endommagées.**

⚠ **La scie circulaire n'est pas conçu pour un usage industriel. Avec le non-respect de cette instruction, les réclamations de garantie seront injustifiées!**

8.9 Fixation de la lame de scie sur l'axe

Pour fixer la lame de scie utilisez des lames de scie originaux (comme prescrit par le fabricant)!
Si le diamètre de l'axe est plus petit que le diamètre d'alésage de la lame de scie, il faut rajouter pour combler l'espace avec une bague ou un anneau vendu par le fabricant de lame. Des anneaux ou des bagues en vrac ne sont pas adaptés.

8.10 Changement de la lame de scie



Coupez toute source de transmission de la scie (débranchez la prise du rèseau ou coupez l'alimentation de la prise de force).
Dévissez et enlevez les vis du capot de protection (4 vis).

Enlevez le capot de protection de la lame.

Prenez les clés de 48 et de 30. Avec la clé de 48 tenir la bride de (vous maintenez ainsi la lame de scie fixe), avec la clé de 30 dévissez l'écrou, qui est intégré dans l'essieu d'entraînement de la lame de scie. Dévissez l'écrou jusqu'à la fin et enlevez la bride de la lame de scie. Otez la lame de scie en la tournant. Tenez toujours la lame de scie à deux mains. ***Lorsque l'on pose et dépose la lame de scie portez obligatoirement des gants de protection appropriées pour éviter les risques de coupure!***
Avant d'installer une lame affutée, inspectez si elle n'a pas de fissure ou d'autre dommage (testez le son)! Insérez la lame dans le sens inverse, serrez l'écrou sur l'axe de la lame de scie aidez vous en fixant la bride avec la clé de 48. Assurez vous que la protection de la lame de scie soit bien positionnée de sorte que rien ne gêne son mouvement et qu'elle ne rentre pas en contact avec d'autres pièces et la table basculante afin d'éviter tout contact (collission)!



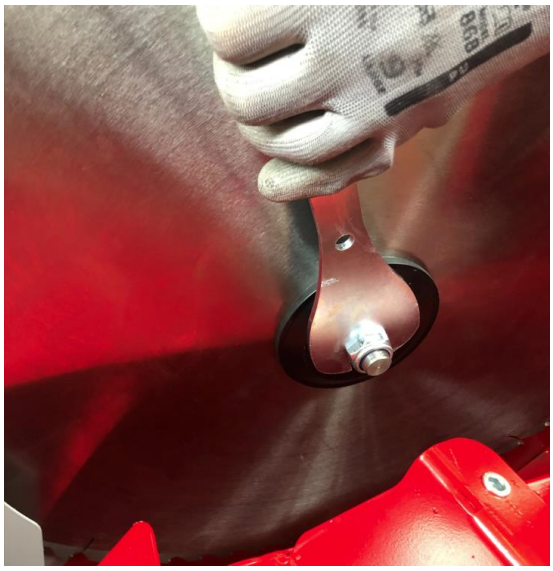

9. TRANSPORT

Lors du transport de la scie, fixer les parties pivotantes avec les mécanismes de blocage existants (voir photo de droite).



Mettre le tapis monte bois en position de transport, comme indiqué sur la photo ci-dessous.



Avant que la bande transporteuse ne puisse être amenée en position de transport, le ruban doit être placé en position centrale et la longueur de la butée à 25 cm peut être ajustée. Sinon, la machine et la courroie peuvent être endommagées. Il faut également noter qu'il n'y a plus de bois ou d'autres matériaux sur le tapis roulant.

La scie circulaire avec tapis peut être transporté que connecté au tracteur.

Lors du transport sur la route suivre les réglements du code de la route. La vitesse maximale est de 25 km/h.

Dans le cas où vous avez une connexion pour les feux sur le tracteur (attelage de remorquage), vous devez installer des feux à l'arrière de la machine (par exemple lumières magnétiques, lumières sur poteau en aluminium …)

Si la machine doit être détachée du tracteur, elle doit être placée sur un sol plat et stable.

La machine doit être stockée de la même manière que celle préparée pour le transport. Pendant le stockage, les machines doivent être stockées sur un sol solide et sur une surface plane afin qu'elles ne puissent pas basculer.

10. CONSEILS EN CAS DE PROBLÈMES

10.1 Aide avec les problèmes avec l'électronique

L'électronique **LUMIÈRE VERTE** est allumée. Le contrôleur est actif, vous pouvez travailler en mode mécanique.
LUMIÈRE BLEUE Le mode automatique est activé. Si vous appuyez sur le bouton noir, le mode automatique est désactivé.

La scie SAF-X-CUT AUTOMATIC est équipée de différents signaux d'alarme pour éviter tout travail incorrect.

Important! Chaque alarme s'éteint après 1 minute. Mais vous pouvez également désactiver l'alarme au préalable - avec une pression simultanée sur les 3 touches - **VERT-ROUGE-BLEU**, à court terme, à tâtons d'une seconde.
Après la mise hors tension, vous devez appuyer sur la touche verte pour allumer et sur la touche bleue si le mode automatique doit être activé.
L'alarme ne fonctionne qu'en mode AUTOMATIQUE.
Mode mécanique du **BOUTON NOIR**, - le premier vert doit être allumé. Ensuite, maintenez le BOUTON NOIR jusqu'à ce que la coupe soit terminée. En mode automatique et en appuyant sur le bouton noir, le mode automatique s'éteint automatiquement.

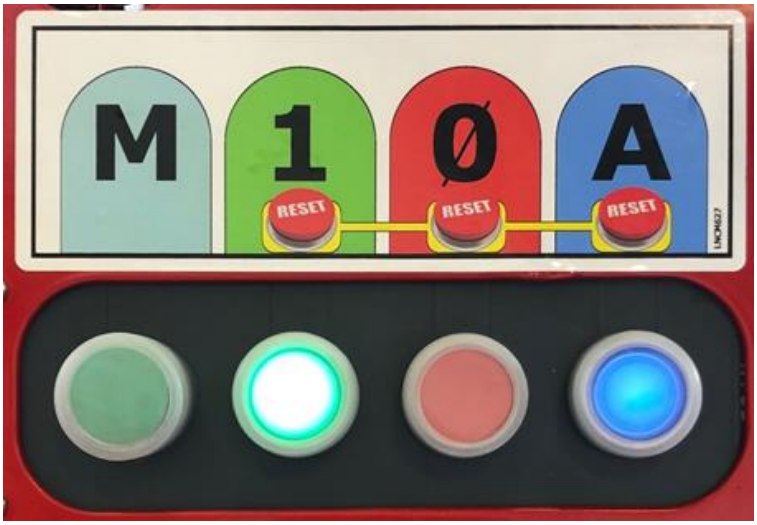

INDICATION	ERROR	CAUSE	SOLUTION
ALARM 1 (La lumière verte clignote)	L'alarme 1 se déclenche si la bascule à scie circulaire n'arrive pas dans les 5 secondes en position de coupe finale au travail. Cela se produit lorsque quelque chose dérange sur le chemin ou si la coupe est faite trop lentement.	Défaut mécanique sur la bascule.	Vérifiez le mécanisme de la bascule et vérifiez si des pièces en bois bloquent la bascule.
		La bascule ne bouge pas ou est trop lente.	Bouton Mengel pour rocker - réglez la vitesse pour un rapport plus rapide.
		Vérifier le fin de course S3 pour voir s'il a été actionné en fin de course du culbuteur.	Si l'interrupteur n'est pas endommagé, ajustez sa position pour que l'interrupteur soit actionné lorsque la bascule arrive en position finale.
		Autre.	Appeler le service!
ALARM 2 (La lumière bleue clignote)	L'alarme 2 est activée si le mécanisme d'arrêt de la longueur du bois ne fonctionne pas correctement. Le contrôleur signale l'erreur lorsque le commutateur S1 est enfoncé ensemble pendant plus de 5 secondes lors du sciage.	Plaque en tôle - la butée de longueur du volet est endommagée !	Vérifiez l'amortisseur et, en cas de dommage mécanique, remplacez l'amortisseur par un neuf.
		Longueur des volets arrêt arrêter le commutateur S1 enfoncé tout le temps.	Vérifiez si le volet perturbe les petites pièces en bois et nettoyez.
			Passez en revue le dur du printemps tenant le rabat. Ajustez le ressort correctement - plus dur ou plus doux.
		Le commutateur S1 à la butée de longueur s'est vissé ou déplacé.	Vérifiez si l'interrupteur est toujours dans l'ordre et si tel est le cas, repositionnez-le de sorte que le volet actionne correctement l'interrupteur.
ALARM 3 (Les voyants bleu et vert clignotent ensemble)	L'alarme 3 se déclenche au cas où la bascule à la scie circulaire n'arrive pas à temps (dans les 5 secondes) en position de départ - S2.	Erreur sur la bascule.	Vérifiez le mécanisme de la bascule et vérifiez si des pièces en bois bloquent la bascule.
		La bascule ne bouge pas ou est trop lente.	Les ressorts de rappel à bascule ne sont pas réglés correctement et vous devez ajuster, resserrer et fixer à nouveau.
		Vérifier le fin de course S2 s'il est actionné en fin de course du basculeur.	Si l'interrupteur n'est pas endommagé, ajustez sa position pour que l'interrupteur soit actionné lorsque la bascule arrive en position finale.
Autre!			**Appeler le service!**

10.2 Aide avec les problèmes avec l'électronique

Quelle pourrait être la raison, si

... le matériel à couper fume?	La lame de scie est montée à l'envers. La lame de la scie est émoussée Le sens de rotation est incorrect (tournez la phase).
... la coupe n'est pas optimale?	La lame de scie est émoussée! La lame de scie n'est pas assez tranchante! La lame de scie est recouverte de résine!
… la lame ne tourne pas droit	L'axe de la scie circulaire est tordu! Il faut changer l'axe de la scie circulaire.
... la bande transporteuse n'est pas dans la position la plus haute.	Régulateur Mengel fermé. Ouvrez le régulateur Mengel.
... l'éclairage du panneau de commande ne s'allume pas lorsque vous appuyez sur le bouton 1.	Vérifiez si la paille est bien allumée et qu'elle a 12 V et au moins 5 A.
... rocker court tout le temps sans arrêt!	Contacteur pincé. Appuyez sur l'interrupteur d'arrêt d'urgence et éteignez la machine. Si la lame de scie est toujours immobile, nettoyez le canal d'insertion dans le basculeur et nettoyez la feuille de bois au niveau de l'interrupteur de contact.

En cas d'autres problèmes, contactez le vendeur ou l'importateur.

11. PIÈCES D'USURE DE LA SCIE CIRCULAIRE AUTOMATIQUE SAF-X-CUT

Les consommables et pièces d'usure de la scie circulaire SAF-X-CUT AUTOMATIC comprennent:
- pressostat,
- huile, filtre à huile,
- blocs en aluminium dans la bascule de scie,
- Courroie trapézoïdale,
- Usure de la lame de scie circulaire.

Les consommables et pièces d'usure sont exclus avant la réclamation.

12. SCHEMA HAYDRULIQUE ET ELECTRIQUE

12.1 Scheme hydraulique pour LANCMAN SAF-X-CUT AUTOMATIC

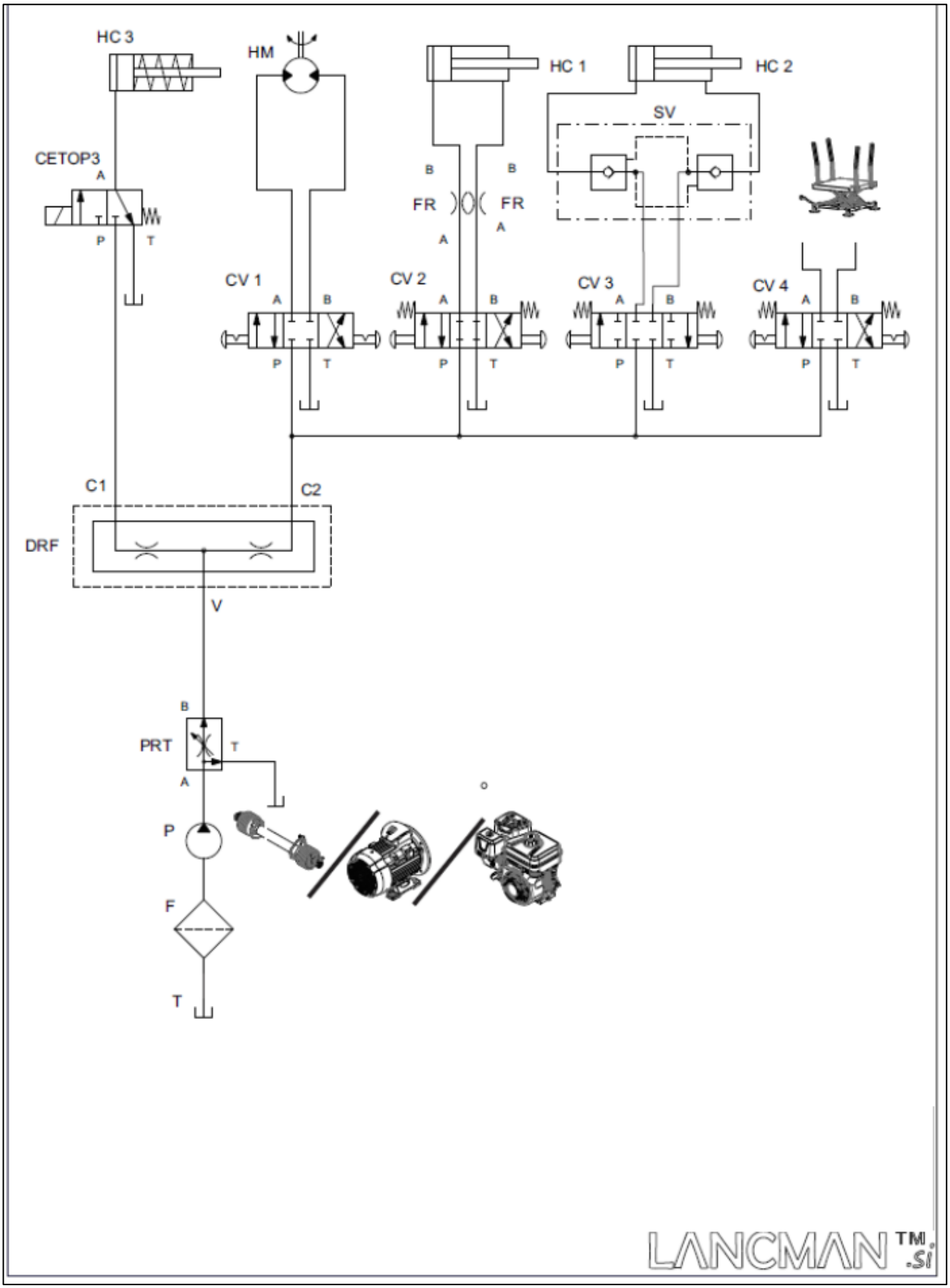

12.2 Schema electrique 12 v pour LANCMAN SAF-X-CUT AUTOMATIC

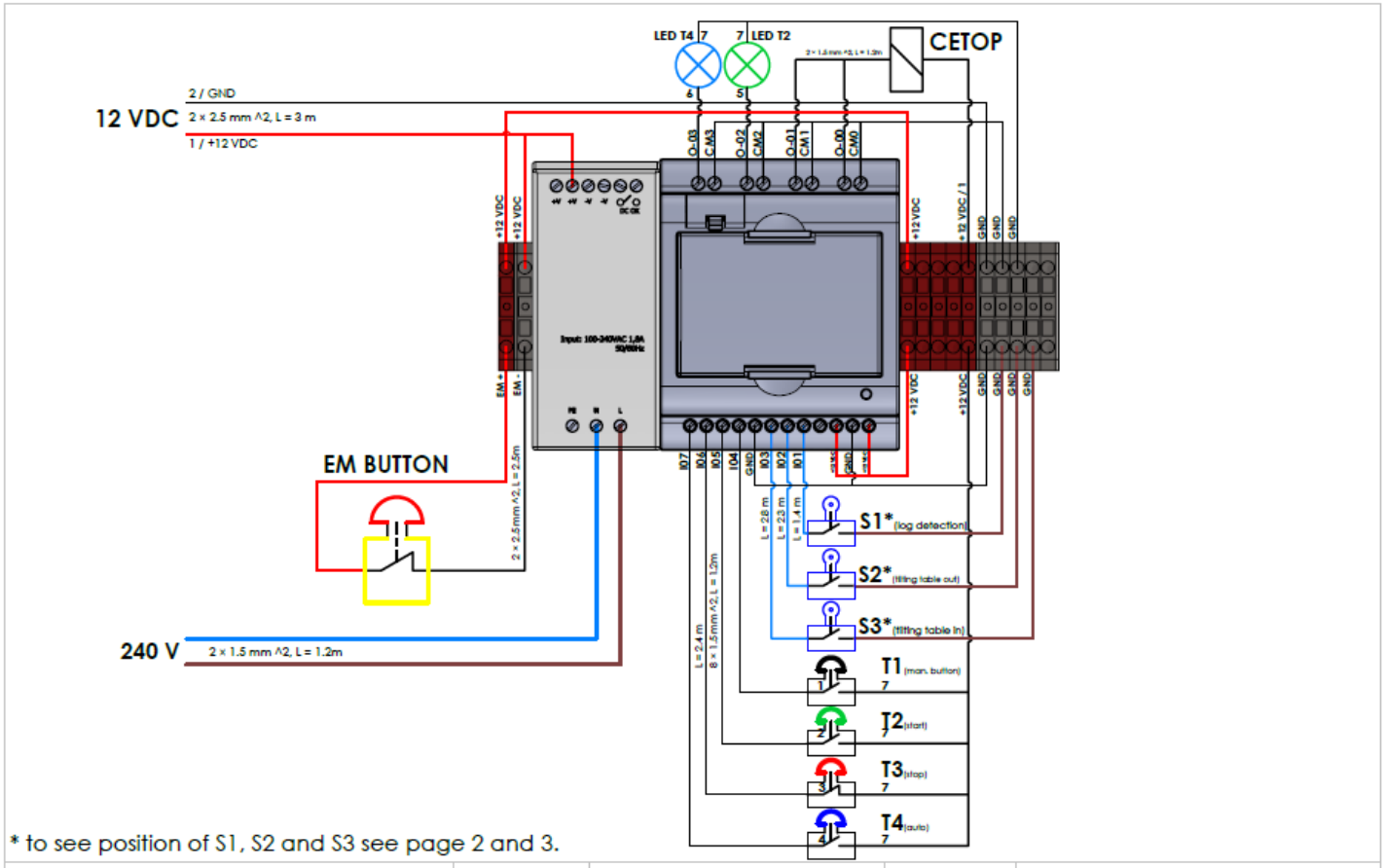

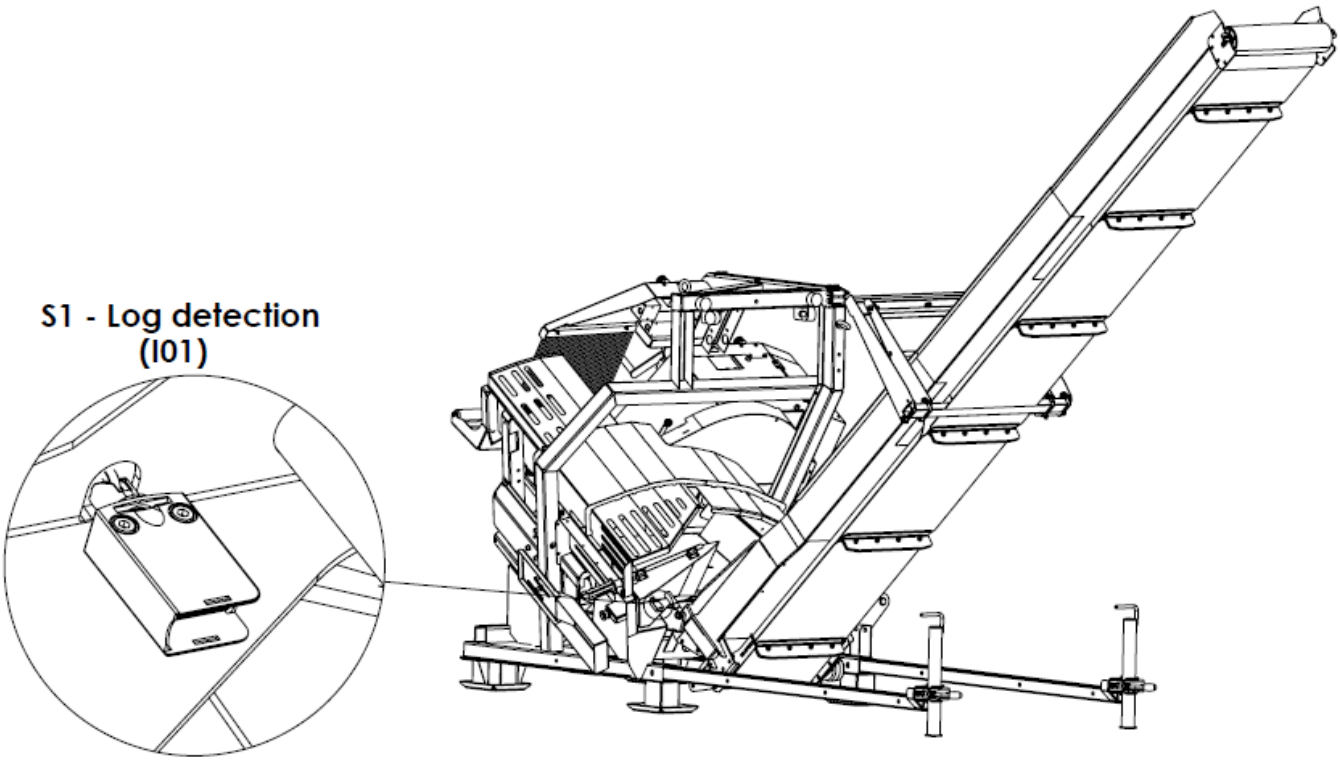

LANCMAN ™ .si

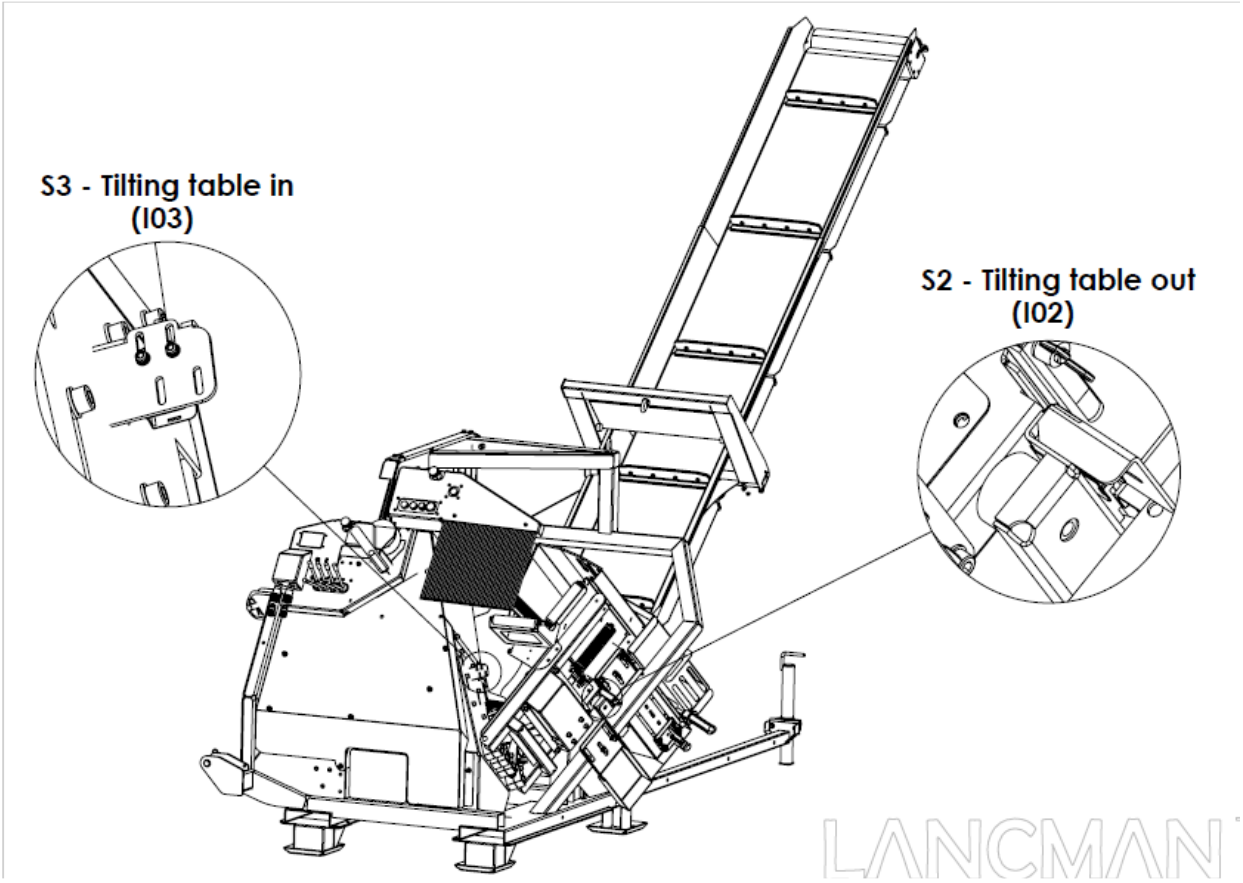
S3 - Tilting table in
(I03)
S2 - Tilting table out
(I02)
LANCMAN

12.3 Schema electrique LANCMAN SAF-X-CUT AUTOMATIC 707 STEL

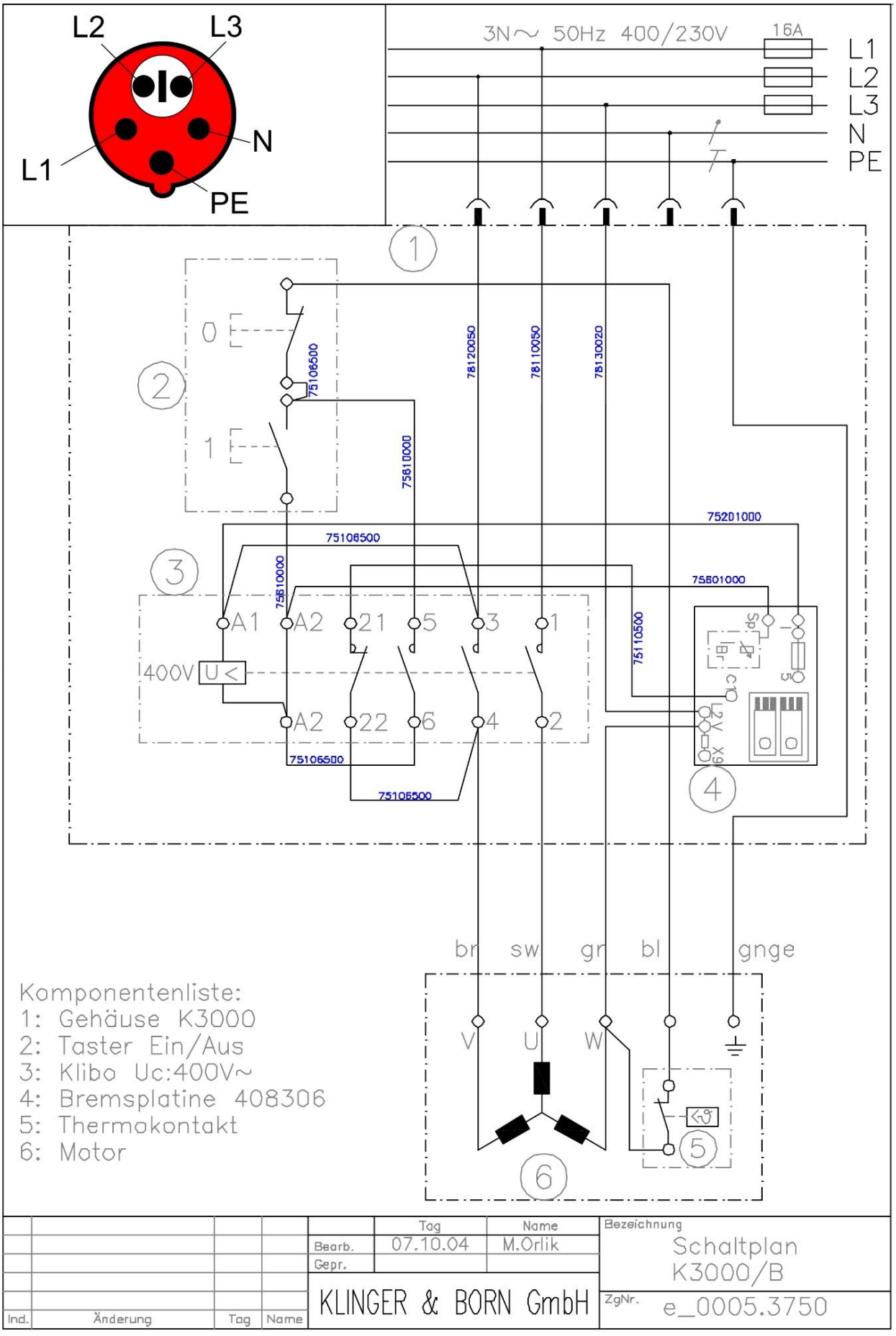

12.4 Schema electrique LANCMAN SAF-X-CUT AUTOMATIC 707 STR+EL

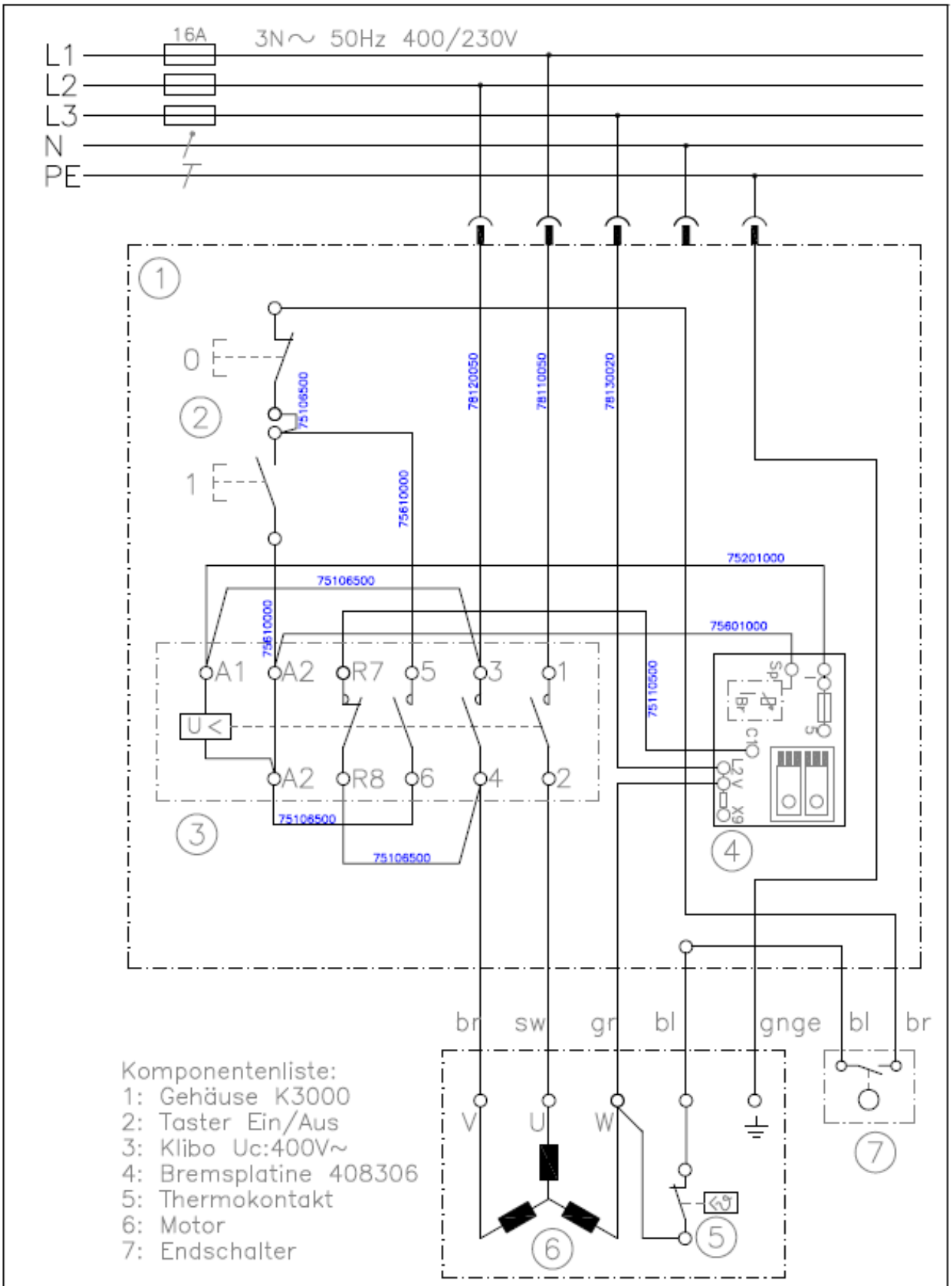

Ind.	Änderung	Tag	Name

	Tag	Name
Bearb.	Datum	Name
Gepr.	14.10.15	M.Orlik

KLINGER BORN

Bezeichnung: K3000/B/End

ZgNr.: e_0005.3751

GARANCIJSKI LIST • JAMSTVENI LIST • GARANTNI LIST CERTIFICATE OF GUARANTEE • GARANTIESCHEIN • CERTIFICATO DI GARANZIA • ZÁRUČNÝ LIST • ZÁRUČNÍ LIST • JÓTÁLLÁSI JEGY • GARANTIE • CERTIFICADO DE GARANTÍA • CERTIFICATE OF WARRANTY • CERTIFICAT DE GARANTIE

NAZIV IZDELKA•PROIZVOD•PRODUCT•PRODUKT•PRODUIT• PRODUCTO • PRODUS

TIP/TYPE/TYP/TIPO/TIP:

SER.ŠT. • SER.NR. • SER.NO. • NÚMERO SERIAL • SERIA DE FABRICATIE:

- Ime, sedež in žig prodajalca:
- Naziv, sedište i pečat poduzeća:
- Reseller full name and address:
- Name, Sitz und Stempel des Unternehmens:
- Jméno, adresa razitko prodávajiciho:
- Meno, adresa a pečiatka predajcu:
- A terméket forgalmazó cég neve, székhelye és bélyégzoje:
- Concessionnaire nom, lieu et cachet:
- Nobre, dirección y sello de vendedor:
- Numele, adresa si stampila vanzatorului:

Datum izročitve blaga • Datum prodaje • Date of purchase • Verkaufsdatum • Data sprzedazy • Date predaja • Az eladás dátuma • Date de la vente • Fecha de la entrega • Data vanzarii

Podpis prodajalca • Potpis • Signature • Unterschrift • Potpis • Aterförsäljares namnteckning • Podpis prodejce • Aterförsäljares namnteckning • Signature du vendeur • Firma de vendedor • Semnatura vanzatorului

LANCNI

GOMARK
trgovina in proizvodnja d.o.o.

Čeplje 56, SI-3305 Vransko, Slovenija
Tel.: +386 (0) 3 700 15 03, info@gomark.si