ID: 19545

FR

SCIE CIRCULAIRE AVEC TAPIS LANCMAN
SAF 707

V: 1.3



LANCMAN SAF 707

MANUEL D'UTILISATION

GOMARK d.o.o.
Čeplje 56,
SI-3305 Vransko, Slowenien
http://www.LANCMAN.si

Les instrucions sont la propriété intelectuelle de la société GOMARK d.o.o.
Toute reproduction ou copie des instructions à l'insu du propriétaire est passible de poursuite ! Ê

Edition de Juliet 2024, contenant une déclaration de conformité.

AVERTISSEMENT
CETTE MACHINE PEUT ÊTRE UTILISÉ SEULEMENT PAR UNE PERSONNE QUI EST FAMILIERE AVEC SON MODE D'EMPLOI ET DES CONSIGNES DE SÉCURITÉ !

SI LA MACHINE EST UTILISÉ PAR UNE TIERCE PERSONNE IL EST OBLIGATOIRE DE LUI DONNER LES INFORMATIONS IMPORTANTES CONCERNANT SA BONNE UTILISATION, SON ENTRETIEN, ET SA RÉALISATION !

SOMMAIRE

CERTIFICAT DE CONFORMITÉ **4**
GARANTIE **5**
1. PRODUCTEUR-UTILISATEUR **6**
2. UTILISATION DE LA MACHINE **6**
3. SERVICE APRÈS-VENTE ET COMMANDE DE PIÈCES DE RECHANGES **6**
4. CARACTERISTIQUES ET DESCRIPTION DE LA MACHINE **7**
4.1 Fiche technique de la machine – SAF 707/4 7
4.2 Fiche technique de la machine – SAF 707/5 8
4.3 Description de la machine 9
5. SYMBOLES ET IDENTIFICATION **10**
5.1 Photo avec les informations de la machine et la plaque d'identification 10
5.2 Signalisations de sécurité appossées sur la machine 11
6. DEMARAGE, ARRET **14**
6.1 Entrainement par tracteur, modèle STR et STR+EL 14
6.2 Entraînement électrique – STEL et STR+EL 15
6.3 Combiner entraînement STR+EL 16
6.4 Mesure sur la table pivotante 17
6.5 Démarrage 17
7. INSTALLATION ET TRAVAIL AVEC LA SCIE CIRCULAIRE ET TAPIS MONTE BOIS **18**
8. ENTRETIEN **20**
8.1 Frein à embrayage 20
8.2 La courroie d'entraînement 20
8.3 Renvoi d'angle transmission par cardan, modèle STR, et STR+EL 21
8.4 Système hydraulique 21
8.5 Huile dans le système hydraulique - changement 21
8.6 Entretien du filtre à huile 22
8.7 Pièces restantes 22
8.8 Lame de la scie 22
8.9 Fixation de la lame de scie sur l'axe 22
8.10 Changement de la lame de scie 23
9. TRANSPORT **23**
10. CONSEILS EN CAS DE PROBLÈMES **24**
11. PIÈCES D'USURE DE SCIE CIRCULAIRE **24**
12. SCHEMA HAYDRULIQUE ET ELECTRIQUE **25**
12. 1 Schema hydraulique LANCMAN SAF 707 STR, STEL, STR+EL 25
12.2 Schema electrique LANCMAN SAF 707 STEL 26
12.3 Schema electriqueLANCMAN SAF 707 STR+EL 27
13. ÉLÉMENTS COMPOSANTS LA SCIE CIRCULAIRE **28**

CERTIFICAT DE CONFORMITÉ

ES CERTIFICAT DE CONFORMITÉ num. 01./SAF 707

Gomark d.o.o., ČEPLJE 56, 3305 VRANSKO en toute responsabilité confirme, que la machine décrite dans ce manuel au vu de sa conception, sa méthode de fabrication et sa mise en œuvre finale est conforme aux directives CE suivantes

Cette déclaration ne s'applique pas aux modifications apportées à la machine.

.

SCIE CIRCULAIRE AVEC TAPIS

LANCMAN™ SAF 707

Type : STR, STEL, STR+EL

DIRECTIVES CE	**CONFORMITÉ AUX DISPOSITIONS DES NORMES EUROPÉENNES**
DIRECTIVES MACHINES CE 2006/42/CE	EN ISO 12100:2010 EN60204-1:2006/A1:2009 EN 1870-6:2017
DIRECTIVES BASSE CE 2006/95/CE	
COMPATIBILITÉ ÉLETROMAGNETIQUE CE 2004/108/CE	

Niveau de puissance acoustique mesurée au travail 707 STR– champ libre/travail	94/97 db
Niveau de puissance acoustique mesurée au travail 707 STEL – champ libre/travail	94/97 dB

Les valeurs indiquées sont des niveaux d´émissions et ne représentent pas les valeurs réelles en milieu de travail. Bien qu'il existe une corrélation entre les émissions et les valeurs sensibles, nous ne pouvons pas savoir avec certitude s´ill y a nécessité d'une protection supplémentaire ou non. Les facteurs influant sur le montant réel du bruit dépendront de la zone de travail, d'autres sources de bruit ainsi que la quantité de machines et d'autres agents pathogènes de bruit. Les limites d'émission de bruits maximales autorisées peuvent varier d'un pays à l'autre. Ces informations sont destinées à faciliter l'évaluation correcte des menaces et des risques par l'utilisateur.

Čeplje, le 03.01.2024

Personne responsable :
Matjaž GOSAK

GOMARK
trgovina in proizvodnja, d.o.o.
Čeplje 52, SI-3305 VRANSKO

GARANTIE

CONDITIONS DE GARANTIE.
La garantie s'applique à la machine et ses composants, dans le cas de condition normale d'utilisation (comme décrit dans les instructions) et si la machine est en parfait etat de marche.

Période de garantie :

- **Pour un usage personnel la garantie s'étend sur 24 mois**
- **Pour un usage profesionnel la garantie s'étend sur 12 mois (industrie).**

La Garantie couvre le remplacement de pièces reconnues défectueuses et les travaux annexes mais ne concerne pas les frais de transport. La garantie est valable avec un certificat de garantie dûment rempli ainsi que la facture.
La garantie est annulée dans les cas suivant :
- non respect du manuel d'instruction
- si des interventions ont été effectués par des personnes non agrées par le fabricant ou le distrubuteur
-remplacement de pièces non d'origine
- Des conditions non normales d'utilisation et
- en raison de dommages causées par des chocs mécaniques dû à la faute de l'utilisateur ou d'un tiers.

La garantie ne s'applique pas aux pièces d'usures ou consommables qui est indiqué dans les instrucions.
La garantie ne s'applique pas dans le cas ou les instructions ont été ignorés et qui font partie intégrante de la machine. La garantie sera automatiquement annulée en cas d'interventions ou de réparations non autorisées sur la machine.
Pour connaitre le centre d'entretien agré, s'adresser au revendeur ou au constructeur.

1. PRODUCTEUR-UTILISATEUR

Cher client.

Nous vous remercions de votre confiance que vous nous avez donné en achetant notre produit. Nous sommes certains qu'il vous donnera entière satisfaction. Avant la première utilisation, lisez attentivenemt et veiller à bien comprendre les informations sur la sécurité, son utilisation et son entretien, pour être bien familiarisé avec sa fonctionnabilité et de l'environnement de travail de la machine. Ce guide est structuré de manière à vous aider dans toutes les activités nécessaires avant sa première mise en marche, et de mener des contrôles de mantenance réguliers.

⚠ **Dans le cas ou vous décidez de céder la machine à une tierce personne, il faut lui remettre cette notice pour un emploi en toute sécurité et une bonne utilisation de l'appareil.**

Pendant la lecture des instructions, portez une attention particulière aux chapitres et paragraphes qui sont marqués par le symbole suivant.

⚠ **Ce signe dans le texte dans les instructions insiste particulièrement sur l'importace des recommandations du manuel.**

Nous nous reservons le droit de modifier le design et d'apporter des améloirations techniques.
Toute reproduction partielle ou complète de ces instructions, texte et de ces images est un délit.

2. UTILISATION DE LA MACHINE

La scie circulaire avec tapis monte bois est conçu exclusivement pour la coupe transversale de bois de chauffage (sans clous, sans vis etc…) avec une longueur maximale de 100 cm. Le diamètre du bois doit être d'au moins 5 cm minimum et de 5 cm maximum. Quel que soit le diamètre du bois, sur le plan de travail doit se trouver une seule pièce pour la coupe.
Toute autre utilsation est considérée comme non-conforme. Les dommages causés, par une utilisation non-conforme, **SONT ASSUMES ENTIEREMENT PAR L'UTILISATEUR.**
Le bois à scier doit se trouver à proximité du poste de travail de l'opérateur.
Il faut respecter les consignes de sécurité, de travail et les instructions d'entretien du fabricant et les dimensions indiquées dans les données techniques. La coupe du bois sans la table pivotante est interdite.
La scie peut être utilisé, entretenu et réparé que par une personne familière avec son emploi et conscient des dangers lors de sa manipulation. Respectez une position fixe pendant la coupe juste devant la table pivotante. Tout autre position de coupe entraîne un risque pour l'opérateur !
Après chaque manipulation remettre la table pivotante dans sa position initiale.

⚠ **Toute utilisation qui ne respècte pas les instructions sera considéré comme impropre, raison pour laquelle le fabricant ne garantit pas la sécurité et le bon fonctionnement de la machine et il ne sera pas tenu comme responsable.**

⚠ **La réparation et le remplacement des pièces d'origine de la scie circulaire et du tapis exclu la responsabilité du fabricant en ce qui concerne la sécurité et le bon fonctionement de la machine.**

L'utilisation de la machine, sa manipulation ainsi que ses réparations n'est permise qu'aux personnes familières à son emploi et qu'elle soit majeure (Age minimum requis 18 ans).

3. SERVICE APRÈS-VENTE ET COMMANDE DE PIÈCES DE RECHANGES

Le SAV et l'entretien de la machine pendant et après la periode de garantie incombe à :

Votre revendeur ou l'importateur local.

Pour commander toutes pièces de rechange, préparer les références suivantes :
- nom de la machine
- indiquer le type de machine
- numéro de série de la machine
- Année de fabrication de la machine

Toutes les données nécessaires pour commander des pièces de rechange sont inscrites sur la plaque ou des autocollants permanents sur la machine.

4. CARACTERISTIQUES ET DESCRIPTION DE LA MACHINE

4.1 Fiche technique de la machine – SAF 707/4

SCIE CIRCULAIRE AVEC TAPIS LANCMAN	***707 STR 4***	***707 STEL 4***	***707 STR+EL 4***
DIMENSION (la taille× Longueur×largeur)	2400/4200×1550×1700 mm		
Table pivotante :	700 mm		
DIAMETRE DE LA LAME DE SCIE (Ø)	700 mm / axe 30 mm		
EPAISSEUR DE LA LAME DE SCIE RECOMMANDEE :	4,2/4,5 mm	4,2/4,5 mm	4,2/4,5 mm
ROTATION SUR LA LAME DE SCIE :	1741 tours/min @ 350 tours/min sur l'arbre de prise de force	1728 tours/min @ 1350 tours/min sur l'arbre de prise el. motor	1741/1728
Rapport de multiplication :	1:4.98	1:1.28	1:4.98 1:1.28
Poids :	580 kg	595 kg	605 kg
Entrainement			
Transmission/raccordement cat. :	Tracteur/cat. II/III	ELECTRIQUE/5POL/ 16 A // cat. II/III	ELECTRIQUE/5POL/ 16 A // cat. II/III
Consommation d'énergie P1 :	12 kW	400V/ 7.5Kw	7.7 kW/3600 tours/min
Rotation MAX :	400 tours/min	1.440 tours/min	400/1440 tours/min
Huile hydraulique	SVG 32/14.5 ltr	SVG 32/14.5 ltr	SVG 32/14.5 ltr
Pression maximale dans le système	190 bar	190 bar	190 bar
Type de transmission :	Arbre de prise de force / entrainement de la lame de scie par la courroie /hydraulique avec son propre réservoir d'huile	Alimentation électrique la lame de scie entrainé par la courroie / hydraulique avec son propre réservoir d'huile	Arbre de prise de force /Alimentation électrique la lame de scie entrainé par la courroie / hydraulique avec son propre réservoir d'huile
Renvoi d'angle / multiplicateur :	Renvoi d'angle/ Huile SAE 90, 0.6 l	SANS	Renvoi d'angle/ Huile SAE 90, 0.6 l
Filtre d'aspiration :	60MIC 1'' FI100X143	60MIC 1'' FI100X143	60MIC 1'' FI100X143
Transmission par courroie-courroie :	2× 13×1475	2× 13×1075	2 courroie 13×1475 2 courroie 13×1075
Pompe hydraulique–entraînement :	A travers la courroie AVX 12.5×800	A travers la courroie AVX 12.5×800	A travers la courroie AVX 12.5×800
Données sur le travail / Hauteur de coupe			
Epaisseur minimale du bois :	>= 5 cm		
Epaisseur maximale du bois :	<= 24 cm		
Tapis monte bois			
Longueur en position de travail	400 cm/42 cm		
Transmission du tapis monte bois	Moteur hydraulique		
Entrainement télescopique /opération de basculement	Cylindre hydraulique télescopique /cylindre hydraulique		

4.2 Fiche technique de la machine – SAF 707/5

SCIE CIRCULAIRE AVEC TAPIS LANCMAN	***707 STR 5***	***707 STEL 5***	***707 STR+EL 5***
DIMENSION (la taille× Longueur×largeur)	2600/5200×1550×1700 mm		
Table pivotante :	700 mm		
DIAMETRE DE LA LAME DE SCIE (Ø)	700 mm / axe 30 mm		
EPAISSEUR DE LA LAME DE SCIE RECOMMANDEE :	4,2/4,5 mm	4,2/4,5 mm	4,2/4,5 mm
ROTATION SUR LA LAME DE SCIE :	1741 tours/min @ 350 tours/min sur l'arbre de prise de force	1728 tours/min @ 1350 tours/min sur l'arbre de prise el. motor	1741/1728
Rapport de multiplication :	1:4.98	1:1.28	1:4.98 1:1.28
Poids :	605 kg	630 kg	640 kg
Entrainement			
Transmission/raccordement cat. :	Tracteur/cat. II/III	ELECTRIQUE/5POL/ 16 A // cat. II/III	ELECTRIQUE/5POL/ 16 A // cat. II/III
Consommation d'énergie P1:	12 kW	400V/ 7.5Kw	7.7 kW/3600 tours/min
Rotation MAX :	400 tours/min	1.440 tours/min	400/1440 tours/min
Huile hydraulique	SVG 32/14.5 ltr	SVG 32/14.5 ltr	SVG 32/14.5 ltr
Pression maximale dans le système	190 bar	190 bar	190 bar
Type de transmission :	Arbre de prise de force / entrainement de la lame de scie par la courroie /hydraulique avec son propre réservoir d'huile	Alimentation électrique la lame de scie entrainé par la courroie / hydraulique avec son propre réservoir d'huile	Arbre de prise de force /Alimentation électrique la lame de scie entrainé par la courroie / hydraulique avec son propre réservoir d'huile
Renvoi d'angle / multiplicateur :	Renvoi d'angle/ Huile SAE 90, 0.6 l	SANS	Renvoi d'angle/ Huile SAE 90, 0.6 l
Filtre d'aspiration :	60MIC 1'' FI100X143	60MIC 1'' FI100X143	60MIC 1'' FI100X143
Transmission par courroie-courroie :	2× 13×1475	2× 13×1075	2 courroie 13×1475 2 courroie 13×1075
Pompe hydraulique–entraînement :	A travers la courroie AVX 12.5×800	A travers la courroie AVX 12.5×800	A travers la courroie AVX 12.5×800
Données sur le travail / Hauteur de coupe			
Epaisseur minimale du bois :	>= 5 cm		
Epaisseur maximale du bois :	<= 24 cm		
Tapis monte bois			
Longueur en position de travail	500 cm/42 cm		
Transmission du tapis monte bois	Moteur hydraulique		
Entrainement télescopique /opération de basculement	Cylindre hydraulique télescopique /cylindre hydraulique		

4.3 Description de la machine

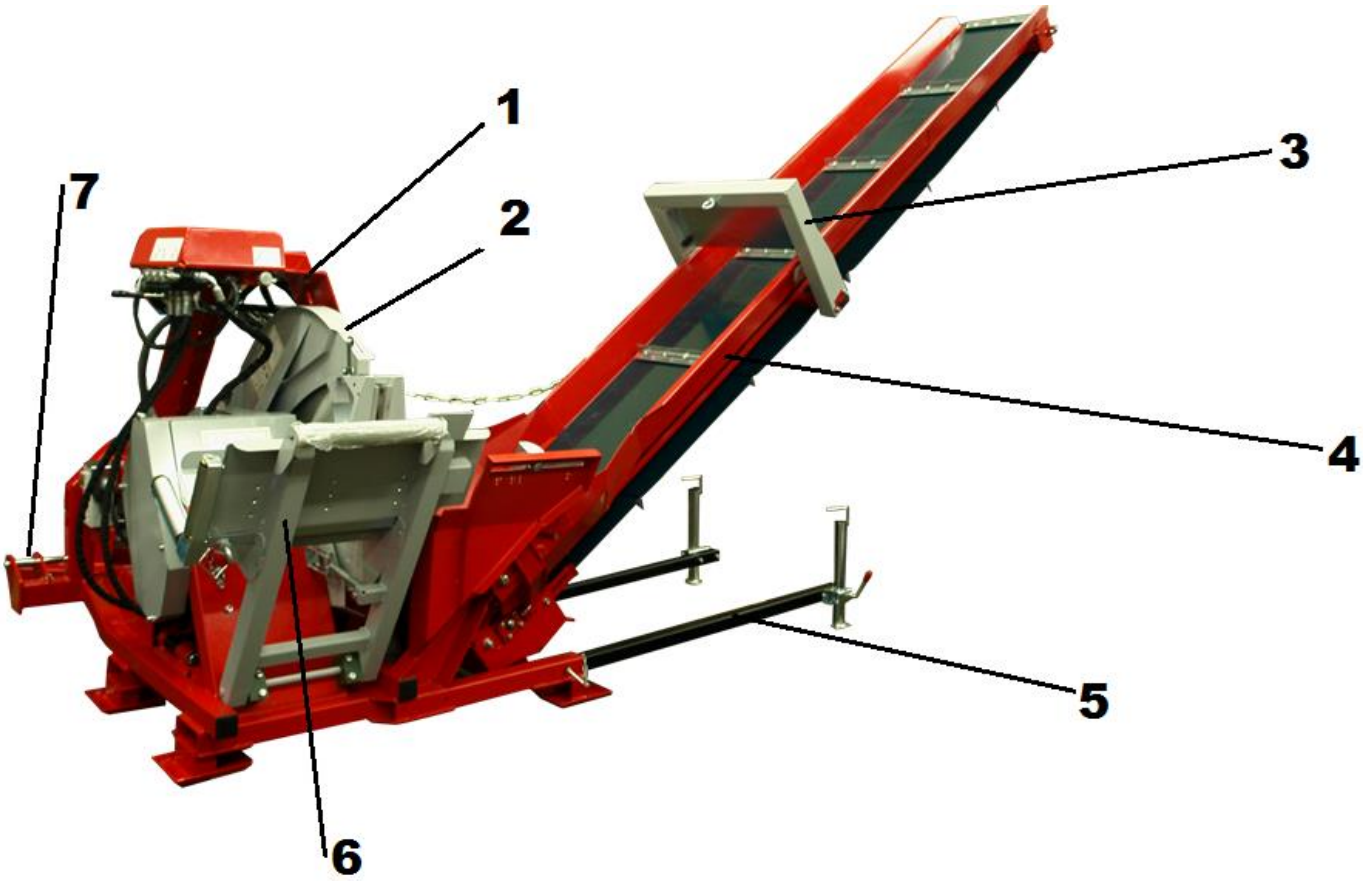

1 - CADRE DE SUPPORT DE LA SCIE ET DU TAPIS
2 – COQUE DE PROTECTION DE LA LAME DE LA SCIE
3 – PROTECTEUR ANTI-CHUTE
4 – TAPIS MONTE BOIS TELESCOPIQUE
5 – PIEDS STABILISATEURS
6 – TABLE PIVOTANTE
7 – PRISE 3T RACCORDEMENT TRACTEUR

La scie circulaire et le tapis monte bois sont fixés sur un cadre de support métallique solide ainsi que la table pivotante, la coque de protection de la lame le tapis monte bois et l'hydraulique.

Avec la lame se trouve les clés pour viser la lame de la scie (montage /demontage de la lame de la scie), comme suit dans le manuel d'instruction.

Clé A-grandeur 48, Clé B-grandeur 30



5. SYMBOLES ET IDENTIFICATION

5.1 Photo avec les informations de la machine et la plaque d'identification

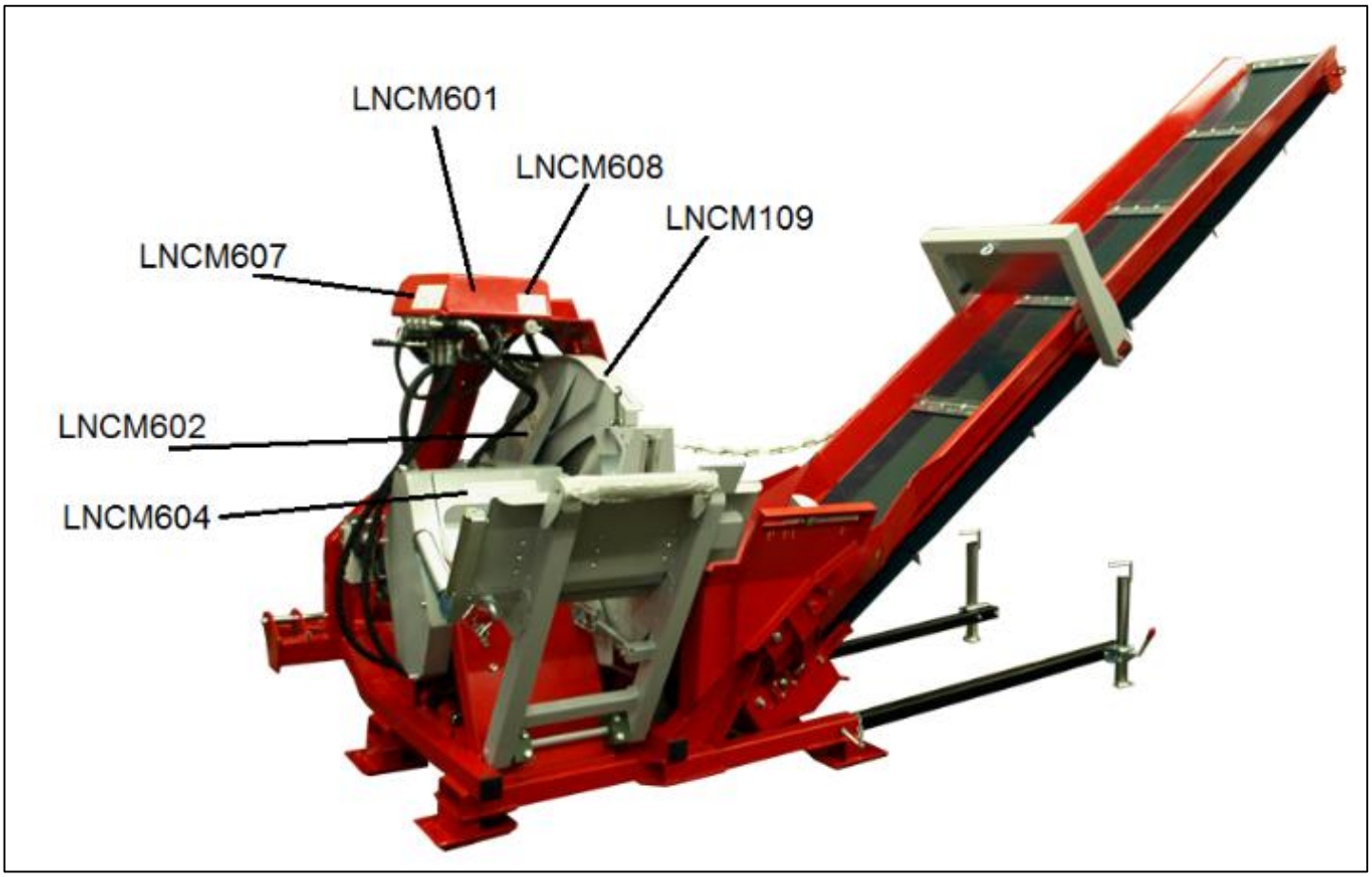

5.2 Signalisations de sécurité appossées sur la machine

Les autocollants de sécurité sont appossées sur la machine, avertissant l'utilisateur sur les dangers qui peuvent survenir lors de l'utilisation de la scie circulaire (chaque pictogramme est appossé une seule fois).

DEKL.		- DECLARATION DE LA MACHINE
LNCM601	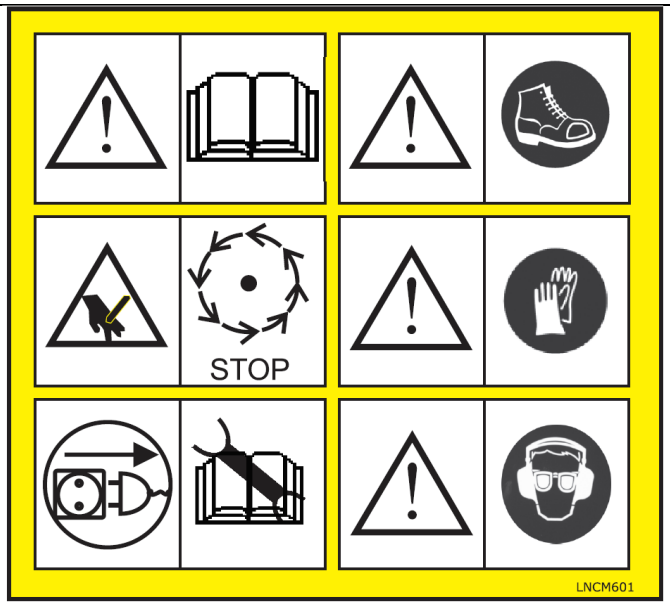	**AVANT UTILISATION LIRE OBLIGATOIREMENT LE MANUEL D'INSTRUCTION !!** **DANGER ! RISQUES DE COUPURES LORS DE LA COUPE AVEC ELEMENT TRANCHANT !** **ATTENTION ! AVANT TOUT ENTRETIEN, TOUT REGLAGE ET TOUT NETTOYAGE COUPEZ L'ALIMENTATION ELECTRIQUE (707 STEL) ENLEVEZ LA TRANSMISSION AU CARDAN (707 STR)!** **UTILISATION OBLIGATOIRE DE CHAUSSURES DE SECURITE !** **UTILISATION OBLIGATOIRE DE GANTS DE PROTECTION ET HABITS ADAPTES !** **UTILISATION OBLIGATOIRE DE LUNETTES DE PROTECTION ET DE MATERIELS DE PROTECTION AUDITIVES !!**
LNCM632		**Axe de rotation obligatoire de la prise de force.** **Tour maximum de 400 tour. /min de la prise de force.** **Lors du raccordement sur le cardan, veillez au bon état de la transmission à cardan et de son fourreau.** **RISQUES D'ENROULEMENT !** *** INSTALLE SUR NOS MODELES DE SCIES CIRCULAIRES AVEC TRANSMISSION A CARDAN.**
LNCM109	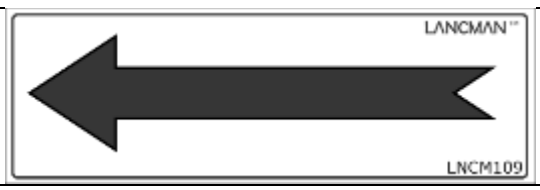	**SENS DE ROTATION SUR LA SCIE CIRCULAIRE !**

LNCM613	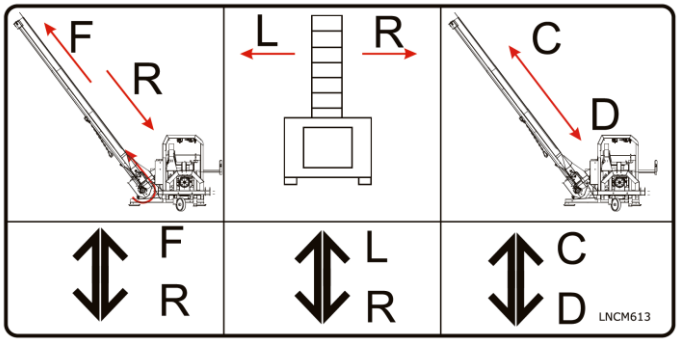	**FONCTION DE GAUCHE A DROITE** **MARCHE/ARRET DE LA TRANSMISSION SUR LE TAPIS MONTE BOIS** **MOUVEMENT DE TAPIS DE GAUCHE A DROITE /ARRIERE POUR TOUT LE TAPIS MONTE BOIS (UTILISATION SEULEMENT QUAND LE TAPIS EST DEPLOYE)** **DEPLIE/PLIE** **POSITION DE TRAVAIL DU TAPSI MONTE BOIS /POSITION DE TRANSPORT.** ***SAF III 700**
LNCM608	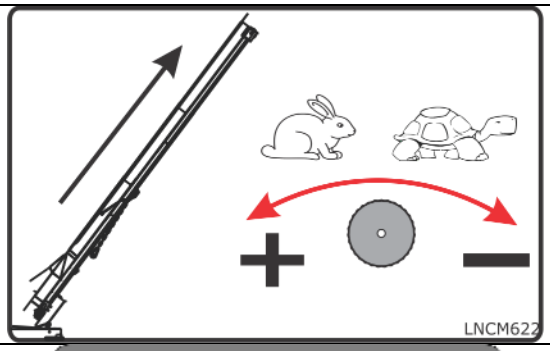	**REGULATION DE L'ECOULEMENT DE L'HUILE /REGULER LA VITESSE DU TAPSI MONTE BOIS**
LNCM602	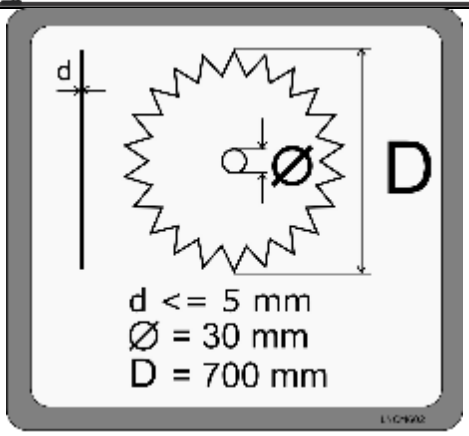	**DIMENSION DE LA LAME DE SCIE** **d – EPAISSEUR DE LA LAME DE SCIE** **Ø – EPAISSEUR DE L'AXE /DIAMETRE DE L'AXE** **D – DIAMETRE DE LA LAME DE SCIE**
LNCM604	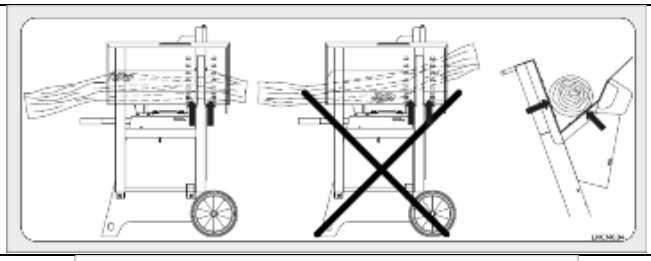	**UTILISATION CORRECTE DE LA SCIE CIRCULAIRE, COMMENT DOIT ETRE POSITIONNE LE BOIS SUR LA TABLE DE TRAVAIL !!!**
LNCM106	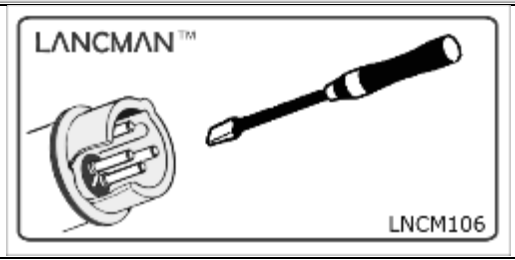	**CONFIGURATION DU SENS DE ROTATION SUR LA SCIE CIRCULAIRE.** ***** SEULEMENT SUR LES SCIES CIRCULAIRES EQUIPEES D'UN MOTEUR ELECTRIQUE !**

LNCM603	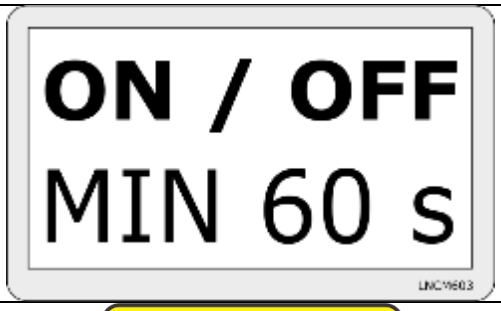	**PAUSE MINIMUM, QUI DOIT S'ECOULER UNE FOIS LE MOTEUR A L'ARRET ET LA REMISE EN MARCHE DU MOTEUR ELECTRIQUE !!!** *** SEULEMENT SUR LES SCIES CIRCULAIRES EQUIPEES D'UN MOTEUR ELECTRIQUE !**
LNCM167		**POSITIONS DE MACHINES PARTIES À LA GRAISSE!**
LNCM110	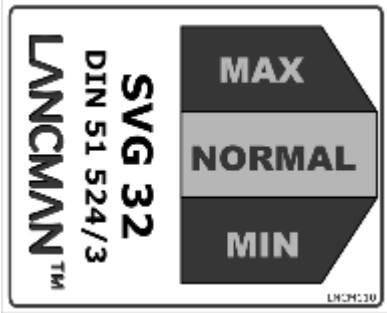	**LA QUANTITE D'HUILE DOIT TOUJOURS SE SITUER ENTRE LE MINIMUM ET LE MAXIMUM COMME INDIQUE !**
LNCM108		**CHANGEMENT DE L'HUILE.**
LNCM606		**NIVEAU SONORE**

6. DEMARAGE, ARRET

6.1 Entrainement par tracteur, modèle STR et STR+EL

Raccordez la scie circulaire et le tapis monte bois aux trois points d'ancrage du tracteur. La connexion de la scie circulaire correspond à une catégorie qui est répertoriée dans les données techniques.
Connectez tout d'abord la scie circulaire à l'attelage trois points.

⚠ **Lorsque vous approchez la scie circulaire du tracteur, assurez-vous que personne ne se trouve entre la machine et le tracteur. Risques d'écrassement ! Lors du soulevage du système hydraulique du tracteur, il y a risque de blessures sous la forme d'écchymoses et de pincements.**

Tous les boulons sont sécurisés avec des goupilles de verrouillage (inclus) !

⚠ **Bien serrez les bras de levage hydraulique du tracteur, pour que la machine soit solidement fixée et stable. Pour assurer une stabilité sécuritaire, il faut qu'au minimum 20% du poids de la machine et du tracteur soit supporté par l'essieu avant du tracteur.**

⚠ **Assurezvous que la capacité de charges des roues arrière soit appropriée (verifier obligatoirement les données dans le manuel d'instruction du tracteur).**

⚠ **Avant de raccorder la machine au tracteur, lire le manuel d'instruction du tracteur.**

Connectez l'arbre d'entrainement et le sécurisez avec une chaîne de sécurité.
L'arbre de prise de force pour l'entrainement de la scie circulaire correspond à l'arbre de prise de force à 6 dents.

⚠ **La transmission par cardan doit avoir le sigle CE, une protection appropriée et un vérrouillage par chaîne. Lire attentivement le manuel et procéder au raccordement comme indiqué par le fabricant du cardan. Controlez que le fourreau de protection et le bouchon en plastique (protection) sur la scie se recouvrent sur 50 mm.**

⚠ **Assurez-vous du bon sens de rotation de la prise de force du tracteur (dessin) !**

⚠ **Assurez-vous que la prise de force n'est pas trop longue ! Une trop longue pris de force peut endommager la transmission sur la scie, qui n'est pas couverte par la garantie.**



Connectez les coupleurs rapides.
Réglez au minimum les tours sur le tracteur.
Avec attention branchez la prise de force du tracteur et la scie circulaire.
Réglez selon les besoins la vitesse de rotation du cardan sur le tracteur.

⚠ **Vitesse maximun de rotation du cardan : 400 tours/min.**

⚠ **La vitesse maximale de rotation du cardan est très importante et ne doit être dépassée en aucun cas, car cela peut provoquer des dégats sur la scie circulaire.**
Voir le nombre de tours maximum sur la fiche de la scie. Ne dépassez jamais le tour maximum de rotations !

LA MACHINE EST UTILISÉE AVEC UN SYSTÈME D'ARRÊT D'URGENCE - EMBRAYAGE AVEC FREIN. En cas d'urgence pour arrêter la machine, il vous suffit d'appuyer sur le bouton ROUGE et la machine restera immobile pendant max. 8 secondes !



Pour remettre la machine en marche, il faut repousser le levier dans son logement.

Le système avec embrayage et frein n'est standard que sur les modèles 707 STR, 707 STR + EL.

Attention ! Après l'arrêt d'urgence, vous devez éteindre le variateur dans les 30 secondes. Avec une marche au ralenti plus longue, vous pouvez graver des courroies trapézoïdales.

6.2 Entraînement électrique – STEL et STR+EL

La machine s'alimente avec du triphase 400 V, utilisant trois phases electriques.
Il est donc nécessaire avant toute nouvelle connexion ou changement de localisation de la machine de controler le sens de rotation, et si besoin changez la polarité (combinaison interupteur-prise-transmission de phase).

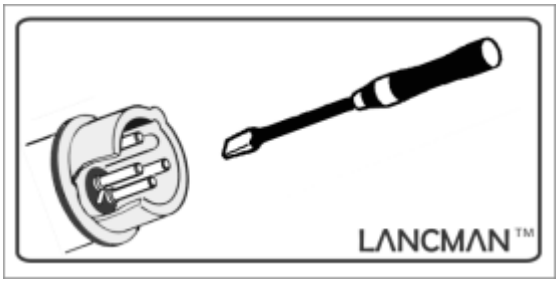

Le sens de rotation est correct si les dents de la scie tournent en direction de la commande (voir pictogramme sur la protection de la lame de scie. Si le sens est incorrect, il faut changer le sens de rotation de sorte que les deux pôles de la phase de transmission (noir) dans la prise sont changés avec un tournevis en poussant doucement et en les tournant de za 180°. Vérifiez la flèche – sens de rotation.

⚠ **Vérifiez le sens de rotation du moteur !!**



⚠ **Pendant que vous essayez le sens de rotation du moteur laissez en marche le moteur le moins de temps possible !**

Les travaux sur l'équipement électrique doivent être éffectuée seulement par du personnel qualifié !
Remarque importante : Cet appareil ne peut être raccordé au réseau d'alimentation en électricité quand l'impédance du réseau est inférieure ou égale à Z_{Max} = 0,39 Ohm. Dans le cas ou vous ne connaisez pas l'impédance de votre réseau électrique, contactez votre compagnie d'électricité.

La machine peut fonctionner que grâce à un réseau protégé par un disjoncteur de protection du courant < 30mA.

⚠ **Avant de brancher le cable electrique sur la scie circulaire assurez-vous, que l'énergie electrique et le flux de puissance est correcte, lisez attentivement la plaque sur le moteur electrique et sur la scie. La tension d'alimentation doit être de 400V/50 Hz.**

La scie circulaire est équipée d'un relais thermique, qui s'arrete lorsque survient une surchauffe.

Les câbles d'alimentation et les raccords sont composés obligatoirement de 5 – brins (3P+N+Z), ou 3 – brins (1P+N+Z) selon le modèle, puissance du raccordement (voir fiche technique).
Raccordement au réseau - seulement à travers des prises avec protection de contact 5-broches 400V avec fusibles de 16 A.

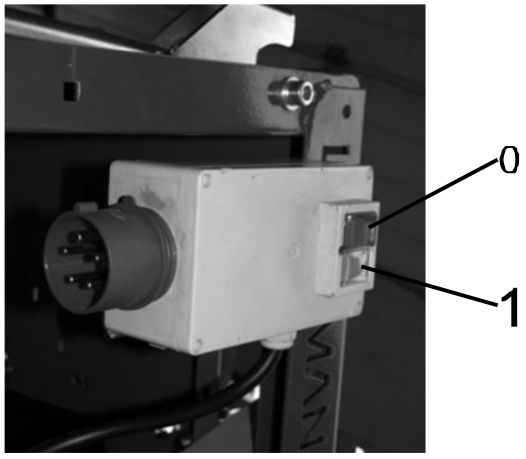

⚠ **Pour éviter la surchauffe du moteur, assurez vous d'utiliser de bons câbles électriques (épaisseur minimum de 2,5 mm/longueur maximum de 15 m). Ne pas utiliser de câbles écrasés, de cables défectueux. Ne jamais utiliser d'enrouleur électrique !**
La scie est équipée d'un frein electronique. Si le bouton vert (voir la photo) lorsque vous allumez de nouveau ressort immédiatement, signifie que le moteur n'est pas suffisament refroidi. **Ne jamais retenir le bouton d'alimentation ! Après avoir éteint le moteur la lame de la scie s'arrête de tourner après environ 10 secondes. Lors du freinage et peu de temps après l'arrêt du moteur, il continue de bourdonner quelques instants. Pendant ce moment il est interdit d'appuyer sur les interrupteurs de marche ou d'arrêt. Seulement 1 minute après la fin du bourdonnement du moteur.**

MARCHE (1) : APPUYEZ SUR LE BOUTON VERT

ARRET (0) : APPUYEZ SUR LE BOUTON ROUGE

PENDANT LES TRAVAUX DE MAINTENANCE, TOUJOURS DEBRANCHER LES PRISES (SUPPRIMEZ L'ALIMENTATION ELECTRIQUE) !

En raison des mouvements de vibrations les prises de connections peuvent s'arracher les commutateurs du chassis. Pour palier à ce problème vous avez des sprays pour protéger les plastiques.
Les dommages sur l'interrupteur ne sont pas sujet à garantie.

Attention : En cas de défaillance du frein-moteur, la scie circulaire ne doit pas être utilisé ! En cas de danger par exemple un morceau de bois coincé, appuyez immédiatemment sur le boton d'ARRET D'URGENCE ! Sinon le moteur est en surcharge.

Assurez-vous que le circuit électrique possède une prise terre et que la scie circulaire est connectée à une tensuin électrique avec un interrupteur différentiel.

Lors de l'utilisation de la scie circulaire, assurez-vous que ne soient pas branchés sur la même source d'alimentation d'autres consommateurs d'électricité, car cela pourrait entrainer le déclenchement du fusible de sécurité.
Si le moteur devient trop chaud en raison de surcharge, via la surcharge intégrée le moteur s'éteint automatiquement. Le moteur peut être remis en marche seulement après refroidissement à environ 30°C de la température sur les surfaces.

Le moteur et le commutateur ne doivent pas être nettoyé par un jet d'eau sous haute pression ou similaires ! Il y a un risque de choc électrique et de destruction.

En outre il est interdit d'utiliser la scie à l'extérieur par temps humide ! Il y a danger d'électrocution !

6.3 Combiner entraînement STR+EL

Par le lecteur de combiné, doit être effectué, qu'un seul entraînement peut être utilisé en même temps.
La machine SAF a cette solution, que lorsque la prise de force est connectée au SAF, le commutateur électrique ne peut pas démarrer car il y a un interrupteur interrupteur qui porte une prise de force avec de petites portes. Lorsque les portes sont fermées, le commutateur d'interruption est allumé et l'interrupteur électrique peut démarrer le moteur électrique.




6.4 Mesure sur la table pivotante

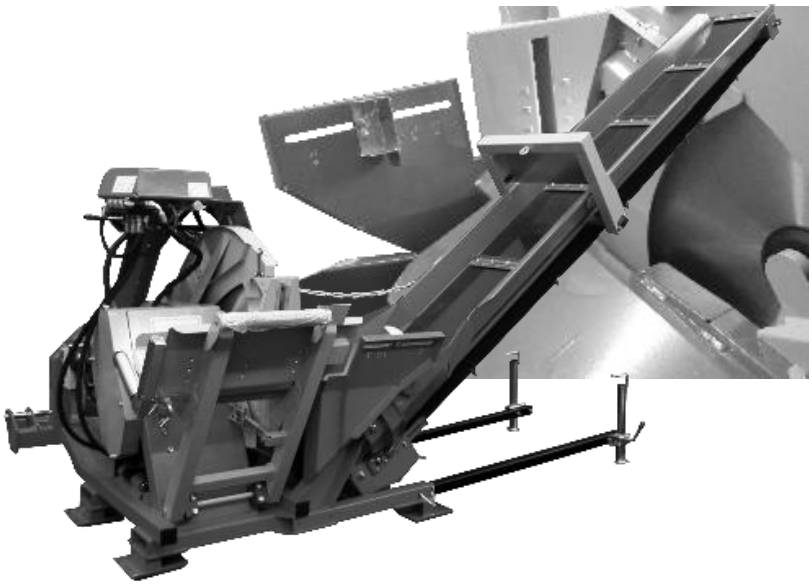

Sur la scie se trouve un instrument de mesure inséré sur l'expulseur du bois de chauffe. L'instrument de mesure permet de définir la longueur de bois de coupe selon le souhait du client jusqu'à une longueur maximale de 50 cm.
La mesure est étalonnée par un organisme agrée.

6.5 Démarrage

Tout d'abord préparer le tapis monte bois dans la position de travail. Ensuite mettre en place les pieds télescopiques stabilisateurs du tapis pour éviter tous risques de retournement. Tirez au maximum les pieds télescopiques placés sur les bords extérieurs de la scie circulaire. Cela permet la stabilité du tapis ainsi que lors de son ouverture au maximum.

Ensuite dépliez le tapis monte bois avec l'aide de l'hydraulique de la position de transport à celle d position de travail.
Voir le dessin ci-dessous, Le levier de commande est à droite– pictogramme de droite.

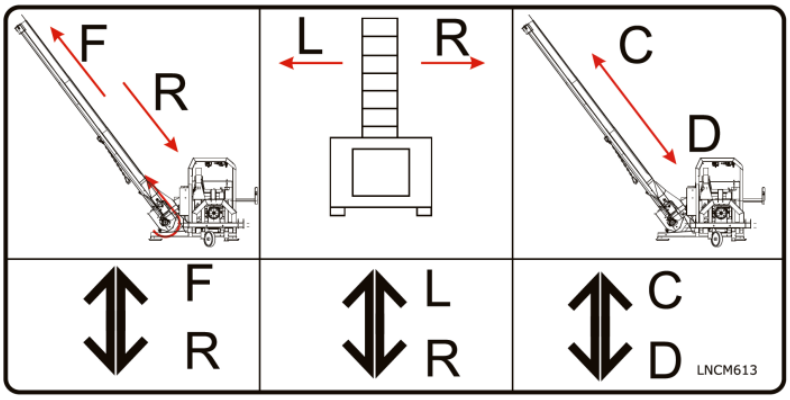

FONCTION DE GAUCHE A DROITE

MARCHE/ARRET DE LA TRANSMISSION SUR LE TAPIS MONTE BOIS

MOUVEMENT DE TAPIS DE GAUCHE A DROITE /ARRIERE POUR TOUT LE TAPIS MONTE BOIS (UTILISATION SEULEMENT QUAND LE TAPIS EST DEPLOYE)

**DEPLIE/PLIE
POSITION DE TRAVAIL DU TAPSI MONTE BOIS /POSITION DE TRANSPORT.
*SAF III 700**

Dans le même temps, surveillez que le tapsi est la bonne inclinaison, car lors du dépliage le tapis peut s'accrocher sur d'autres élements ! Vous pouvez endomager le tapis et le déchirer !

La montée et la descente du tapis s'effectue au moyen du levier du milieu– voir dessin ci-dessus– pictogramme du milieu.
Lorsque le tapis est tendu, controlez visuellement que tout est correct pour reprendre le travail.

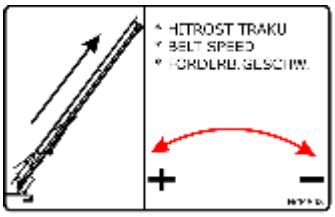

Refaire un essai de fonctionnement du tapis porte bois. Si des problèmes surviennent, arrêtez immédiatement l'opération et recherchez la source du problème (tapis coincé, bande coincé) et la réparer.

La machine a également la possibilité de régler la vitesse de déplacement du tapis roulant.
A côté du pictogramme, dessin de droite, se trouve le régulateur du débit d'huile, avec lequel vous régulez la vitesse.

La lame de scie ne tourne pas librement. Il est nécessaire d'actionner la poignée du levier de la valve hydraulique, qui est à côté du pictogramme sur le côté droit.

Pour démarrer la lame de scie il faut pousser la poignée dans la position ON. Tout d'abord, effectuez une course libre de la lame de scie afin qu'elle tourne brièvement et ainsi vérifier le sens de rotation de la lame de la scie.





Quand vous avez fini l'installation du tapis, vérifiez son fonctionnement ainsi que le fonctionnement de la lame de scie, une fois toutes les vérifications faites vous pouvez commencer le travail.

En cas d'urgence, éteignez la machine, appuyez sur le bouton ROUGE. Modèle 1 chez STR et STR + EL et Modèle 2 chez STEL.

7. INSTALLATION ET TRAVAIL AVEC LA SCIE CIRCULAIRE ET TAPIS MONTE BOIS

La scie circulaire avec tapis monte bois est conçu de telle façon que son usage est posssible par une seule personne à la fois. Sur la machine ne doivent jamais travailler deux personnes ou plus en même temps ! Le non-respect des consignes et aux instructions d'utilisation peut entraîner des blessures très graves et même des risques de mort à l'opérateur.

⚠ **Fournir les instructions de sécurité aux personnes qui travaillent avec la machine !**

Il est important, que tous les utilisateurs sont correctement formés à l'utilisation, à la configuration et à la gestion des scies circulaires en surplomb. L'utilisateur doit être conscient des facteurs qui influent sur l'exposition au bruit (comme des lames de scie qui sont conçus spécifiquement pour réduire le bruit émis, ainsi que le maintien des lames de scie et des scies circulaires en surplomb).

En outre, l'utilisateur doit être informé sur les facteurs qui affectent l'émission de poussière. L'utilisateur doit etre familier des différents matériaux, qui peuvent être scier. Il est important aussi que l'utilisateur sache où la poussière et les restes d bois sont projettés, de sorte qu'il puisse protéger (aspirateur sur le site) et prévoir un endroit pour le stokage des déchets et des copeaux.

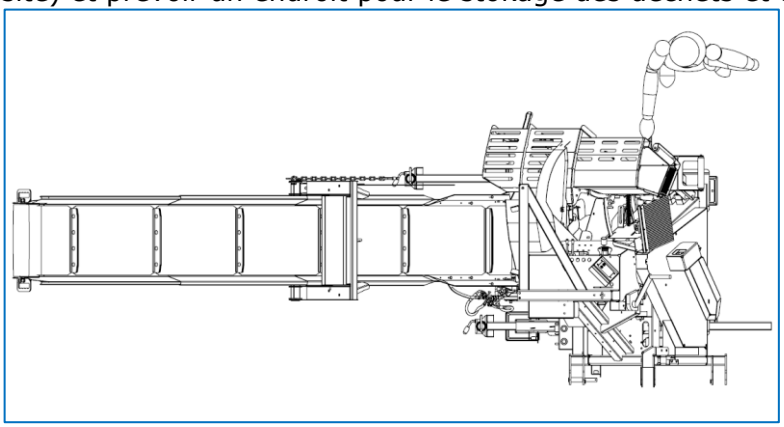

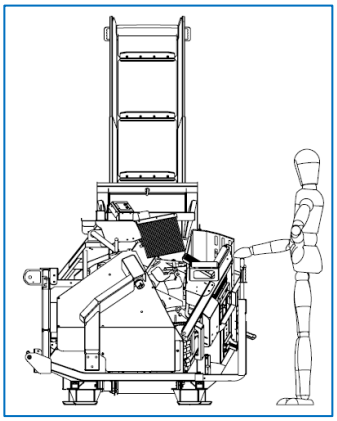

Photos ci-dessus Indiquez où doit se trouver le travail avec l'opérateur de la machine (position de travail) ! De plus, l'utilisateur doit être conscient des facteurs qui influencent les explosions de poussière et connaître très bien le type de matériau scié. Il est également important que l'utilisateur sache où la poussière et les autres copeaux de bois sont éjectés afin de pouvoir installer un extracteur de poussières et de copeaux si nécessaire.

Pendant le travail portez des lunettes de sécurité, des masques de protection respiratoires, ds chaussures de sécurité, des protections auditives et des vêtements adaptés ! En outre, il est recommandé d'enlever, bijoux, bagues et montres.

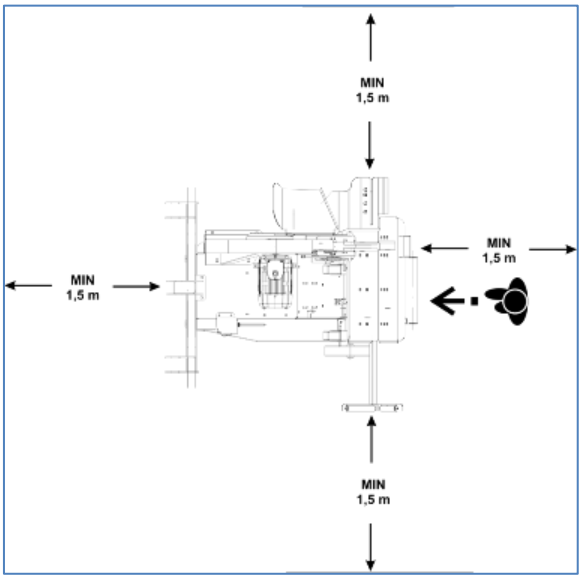

Assurez que la machine est placée sur un sol plat avec une base solide et qu'elle soit stable. Cela signifie que la surface est antidérapante, stable et exempte de vibrations. Controlez que le sol autour de la machine soit propre, sans déchets tels que copeaux ou pièces coupantes. Tous les dispositifs de protection et de sécurité doivent être montés sur la scie.
En outre, il est nécessaire de prévoir un éclairage adéquat.
Avant de démarrer la machine, éxécuter les fonctions de vérifications.
Après les 3 premières heures de fonctionnement reserrer tous les écrous et boulons, et ensuite après toutes 25 heures d'utilisation.
Vérifiez vos câbles de connexion réseau, ne pas utiliser des câbles endommagés. Assurez-vous que l'appareil connecté au réseau ne soiet pas approchés par des enfants. La personne, qui travaille avec la machine doit être agé au minimum de 18 ans, les apprentis d'un minimum de 16 ans mais seulement sous la supervision de quelqu'un (attention, toujours se conformer à la réglementation nationale).
L'opérateur doit être concentré sur son travail et ne doit pas se laisser distraire pendant la réalisation de sa tâche.

La machine doit par manque de l'aspiration des projections de sciure être utilisée seulement en extérieur et non dans des espaces clos (en raison du risque de poussières de bois). Sinon, à l'intérieur, i lest nécessaire d'installer un dispositif d'aspiration sur la scie circulaire qui est conforme à la norme EN 12779 :2004. Se tenir au temps d'exploitation des outils-lame de scie. Effectuez régulièrement un nettoyage pour un environnement de travail propre. Régulièrement inspectez l'endroit ou vous travaillez avec la machine qu'il soit sans débris de bois ou d'autres parties qui traînent.
Sur la scie circulaire installez seulement des lames de scies aiguisés, sans fissures ou sans autres malformations (lame de scie courbée ne convient).

Ne jamais retirer ou modifier les dispositifs de sécurité sur la machine (interrupteur avec frein électrique, coque de protection de la lame de scie) !

Ne laissez jamais marcher la machine sans contrôle !

Avant chaque utilisation, vérifier l'état des scies circulaires et en particulier l'état du capot de protection de la lame de la scie et l'état de la lame de la scie ! En cas de dommage, appeler le service client ou remplacer la lame de scie par une nouvelle ! Ne pas se servir de la scie tant que les dommages ne sont pas corrigés.

Pour réparer des dommages ou enlever des morcaux de bois coincés eteignez la machine. La manipulation est la suivante, appuyez sur la touche 0 et débranchez la prise électrique (pour les scies électriques) ou arrêtez le tracteur et débranchez la prise de force (pour les scies à cardans) !

Soyez prudent pendant le travail : risques de blessures aux doigts et aux mains dû à la rotation de l'outil de coupe.

Les restes de bois et la sciure doivent être rapidement retirés de la machine en conformité avec les exigences qui ne nuisent pas à la sécurité du travail. Le canal d''evacuation de la sciure doit rester libre. Quand s'amoncelle la sciure sous la lame, retirez-le sinon les dents de la lame de la scie renvoie la sciure s'amoncelle. La sciure près de la lame ne doit pas être enlevé avec les mains.

⚠ **Pendant le travaile de coupe, ne vous approchez jamais de la lame de la scie. S'il est nécessaire d'enlever un bois bloque ou un reste de bûche, faites cette opération lorsque la machine est à l'arrêt.**

Lors de la coupe du bois, la partie opposée à la coupe doit être maintenu, afin d'éviter tout basculement et que le bois se coince pendant l'opération. Avec une pression trop forte de la table pivotante contre la lame de scie le moteur subit une trop forte pression. Par conséquent la lame de scie peut se bloquer dans le bois (risque de surcharge du moteur !)
L'installation, les réparations et les travaux de maintenance sur les composants électriques ne peuvent être réalisées que par des experts.
En quitant le poste de travail, coupez le moteur– **débrancher la prise !**

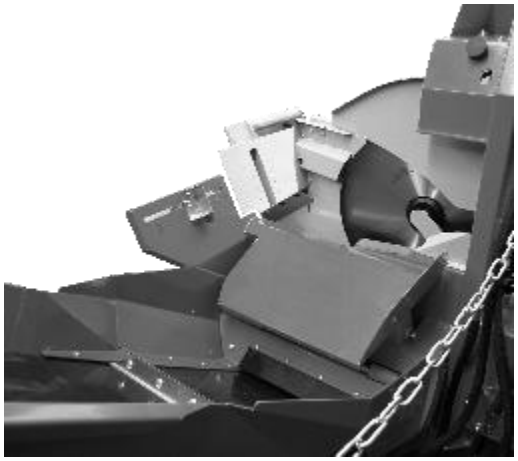

On ne doit seulement utiliser des lames de scie qui ses faites en conformité avec la norme EN 847-1 :2005+A1 :2007.

⚠ **Il est nécessaire de mettre en œuvre des mesures de nettoyage, d'entretien et l'élimination des copeaux et de la poussière pour la prévention de risques d'incendie.**

⚠ **Soyez prudent losrque vous travaillez près du tapis roulant !**
Le travail doit toujours prendre en compte, la possibilité qu'une bûche peut tomber tomber accidentellement du tapis roulant. I lest dangereux et interdit de se tenir près du tapis roulant.

⚠ **Pendant le travail ne jamais mettre la main dans la zone de la trémie du tapis roulant !**
Dans le cas ou l'on doit enlever des copeaux ou des restes de bois sur le tapis monte bois, il est nécessaire de couper l'alimentation de la scie circulaire et ensuite arrêter le tapis monte bois. Ensuite vous pouvez enlever les morceaux de bois ou tout corps étranger !

⚠ **La scie circulaire et le tapis monte bois s'utilisent seulement à l'extérieur !**

8. ENTRETIEN

8.1 Frein à embrayage

Vous devez essayer le frein périodiquement (2 mois ou 100 heures chacun - selon la première éventualité). Vous devez d'abord faire fonctionner la scie et appuyer sur le bouton rouge d'ARRÊT D'URGENCE. La machine doit être silencieuse au maximum 10 secondes. Si tel est le cas, vous pouvez continuer à utiliser la machine. Dans l'autre cas, vous devez réparer l'embrayage en effectuant un entretien - le remplacer !

8.2 La courroie d'entraînement

Toutes les 100 heures, lubrifiez avec de la graisse les roulements sur l'axe principal de l'essieu.





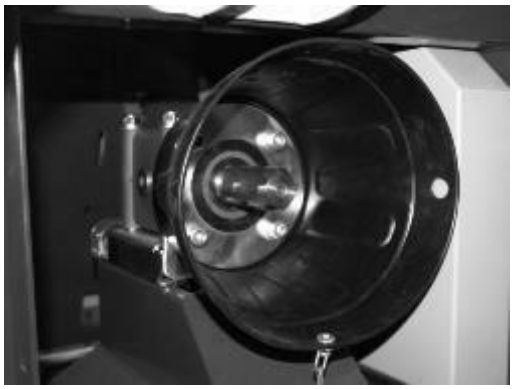

Toutes les 100 heures, vérifiez la tension de la courroie. La vérification s'effectue en tenant la courroie dans sa main et qu'elle possède un jeu de moins de 30 mm (de l'axe principalde la courroie +/-15 mm. Voir photo de gauche).

8.3 Renvoi d'angle transmission par cardan, modèle STR, et STR+EL

Dès les premières 250 heures de travail, changez l'huile dans le renvoi d'angle de la scie. Utilisez de l'huile SAE 90, et ensuite changer l'huile après environ .1000 heures de travail ou au moins tous les cinq ans
Avec le temps l'huile perd de sa viscosité et elle est moins lubrifiante.
La vieille huile doit être récupéré et ramené dans de lieux prévus pour son stokage. Les huiles de vidange ne font pas parties des déchets ménagers.

8.4 Système hydraulique

- Avant de commencer le travail contrôlez l'état ds flexibles et raccords hydrauliques. Soyez particulièrement attentif aux dommages mécaniques possible. Les flexibles hydrauliques endommagés peuvent sous haute pression se rompre et éclabousser, ce qui est très dangereux !
- La quantité maximum d'huile doit correspondre à la jauge du niveau d'huile.
- Lorsque l'huile dans le réservoir atteint 60% cela correspond à la quantité minimale.
- Dans ce cas ajoutez immédiatement la quantité d'huile nécessaire.
- Pour remplir ou vider d'huile, dévissez le bouchon du réservoir et avec l'aide d'une pipette remplir /vider l'huile.

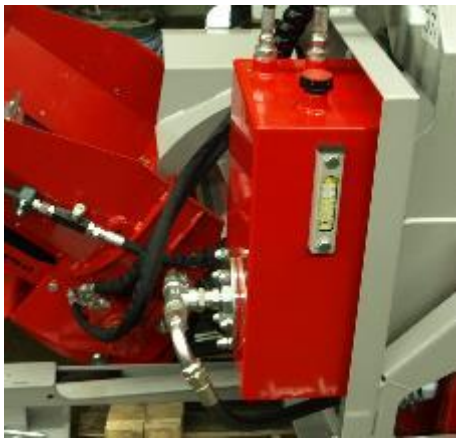

8.5 Huile dans le système hydraulique - changement

Attention ! Les huiles usagées doivent être éliminés conformément aux règlementations environnementales. Vérifiez les règlements environnementaux applicables. Important : Avant le changement de l'huile le tapis doit être mis en position de transport– replié sur la machine.

Le premier changement intervient au bout de 250 heures de travail avec avec la scie circulaire et le tapis monte bois, le changement suivant au bout de 1.000 heures ou minimum 1 fois tous les 24 mois.

1. Dévissez le bouchon du réservoir.
2. Préparez un récipient pour l'huile usagé d'une capacité de 30 l et installez le sous le bouchon magnétique de vidange du réservoir et avant de le reremplir nettoyez le résevoir.
3. Laissez s'écouler l'huile usagé. Remettre le bouchon magnétique et scellezle avec du mastic. Ersez dans le réservoir une huile de qualité comme décrit dans le point 4 **(voir les donnés techniques de la scie circulaire avec tapis)** une telle quantité pour correspondre au niveau d'huile requis.

8.6 Entretien du filtre à huile

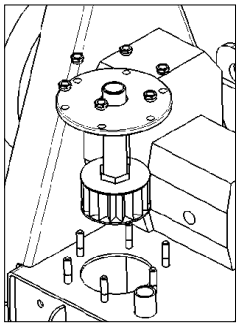

Vérifiez le filtre à huile et changez-le en même que l'huile. Il est possible, de trouver des copeaux d'aluminium, qui sont générées par le travail de la pompe.
Changez le filtre toutes les 1.000 heures environ ou avant, si vous découvrez un dommage mécanique ou si i lest percé.

8.7 Pièces restantes

Lubrifiez si nécessaire les parties articulées de la scie circulaire.

8.8 Lame de la scie

L'opérateur doit selectionner uniquement les lames de scie qui ont un diamètre et une épaisseur approriée pour la machine selon les modèles. Décrit dans les données techniques de la machine.
Ilne peut être utilisé seulement les lames de scie qui sont faites en conformité avec la norme EN 847-1 :2005+A1:2007.
Il faut être particulièrement attentif, que les lames de scie est l'autorisation maximale de rotation de 2000 tours /minute ! *Respectez la vitesse maximale de rotation des lames de scie !*

Attention :
Le diamètre de la lame lors de la coupe peut être réduit de maximun 5 % !
Avant chaque utilisation de la scie vérifiez l'état de la lame. Utilisez seulement des lames de scie bien droites et bien aiguisés.
Des lames tranchantes et bien aiguisés augmente la capacité de travail etdiminue les risques de rebond. DE mauvaises lames ou des lames de scie émoussées nécessitent beaucoup de consommation d'énergie et peuvent entraîner une surcharge du moteur.

Si la lame n'est pas assez tranchante, vous pouvez rapidement surchauffer. Changez-les à temps par des lames bien affutées. Comme une surchauffe peut entraîner des fissures sur les lames, il faut obligatoirement les remplacer pour éviter tous risques.
Protéger la lame de scie de la rouille avec un léger traitement avec de la graisse ou un lubrifiant.

⚠ **Les lames de scie sont en métal dur et composé. Pendant le travail de coupe, IL NE DOIT PAS SE TROUVER dans le bois desclous ou autres ferrailles. Lors de la coupe les lames ou les dents peuvent être endommagées.**

⚠ **La scie circulaire n'est pas conçue pour un usage industriel. Avec le non-respect de cette instruction, les réclamations de garantie seront injustifiées !**

8.9 Fixation de la lame de scie sur l'axe

Pour fixer la lame de scie utilisez des lames de scie originaux (comme prescrit par le fabricant)!
Si le diamètre de l'axe est plus petit que le diamètre d'alésage de la lame de scie, il faut rajouter pour combler l'espace avec une bague ou un anneau vendu par le fabricant de lame. Des anneaux ou des bagues en vrac ne sont pas adaptés.

8.10 Changement de la lame de scie

Coupez toute source de transmission de la scie (débranchez la prise du rèseau ou coupez l'alimentation de la prise de force).
Dévissez et enlevez les vis du capot de protection (4 vis).

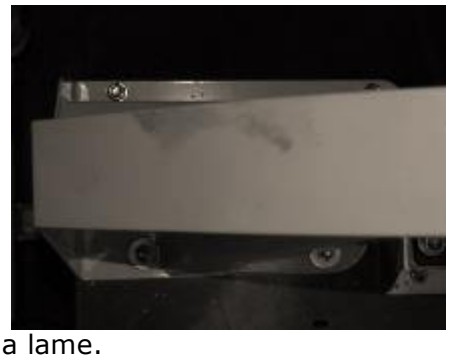



Enlevez le capot de protection de la lame.





Prenez les clés de 48 et de 30. Avec la clé de 48 tenir la bride de (vous maintenez ainsi la lame de scie fixe), avec la clé de 30 dévissez l'écrou, qui est intégré dans l'essieu d'entraînement de la lame de scie. Dévissez l'écrou jusqu'à la fin et enlevez la bride de la lame de scie. Otez la lame de scie en la tournant. Tenez toujours la lame de scie à deux mains. ***Lorsque l'on pose et dépose la lame de scie portez obligatoirement des gants de protection appropriées pour éviter les risques de coupure !***
Avant d'installer une lame affutée, inspectez si elle n'a pas de fissure ou d'autre dommage (testez le son) ! Insérez la lame dans le sens inverse, serrez l'écrou sur l'axe de la lame de scie aidez vous en fixant la bride avec la clé de 48. Assurez vous que la protection de la lame de scie soit bien positionnée de sorte que rien ne gêne son mouvement et qu'elle ne rentre pas en contact avec d'autres pièces et la table basculante afin d'éviter tout contact (collission)!

9. TRANSPORT

Lors du transport de la scie, fixer les parties pivotantes avec les mécanismes de blocage existants (voir photo de droite).



Mettre le tapis monte bois en position de transport, comme indiqué sur la photo ci-dessous.



La scie circulaire avec tapis peut être transporté que connecté au tracteur.

Lors du transport sur la route suivre les réglements du code de la route. La vitesse maximale est de 25 km/h.

Dans le cas où vous avez une connexion pour les feux sur le tracteur (attelage de remorquage), vous devez installer des feux à l'arrière de la machine (par exemple lumières magnétiques, lumières sur poteau en aluminium …)

10. CONSEILS EN CAS DE PROBLÈMES

Quelle pourrait être la raison, si

... le moteur ne démarre pas lors de l'allumage?	La connexion électrique n'est pas correctement établie. Le câble est endommagé. La sauvegarde automatique est activée ou insuffisamment assurée. Le moteur est encore en phase de refroidissement. Résistance de contact aux contacts de la fiche. Le couvercle de la prise de force n'est pas verrouillé (en association).
... le moteur s'éteint après une courte période?	La lame de scie est émoussée (non polie). Les dents de la lame de scie ne sont pas limitées. La section du câble est trop petite. Le câble est trop long. Le moteur est surchauffé. L'une des phases du courant n'est pas connectée correctement.
... le matériel à couper fume?	La lame de scie est montée à l'envers. La lame de la scie est émoussée Le sens de rotation est incorrect (tournez la phase).
... la coupe n'est pas optimale ?	La lame de scie est émoussée ! La lame de scie n'est pas assez tranchante ! La lame de scie est recouverte de résine !
...la lame ne tourne pas droit	L'axe de la scie circulaire est tordu ! Il faut changer l'axe de la scie circulaire.

11. PIÈCES D'USURE DE SCIE CIRCULAIRE

- Les consommables et les pièces d'usure de la scie circulaire comprennent:
- - des blocs d'aluminium dans la bascule de la scie,
- - les courroies en V,
- - usure et détérioration de la lame de scie circulaire,
- - Huile hydraulique, filtre à huile.

Les consommables et les pièces d'usure sont exclus de la plainte.

12. SCHEMA HAYDRULIQUE ET ELECTRIQUE

12. 1 Schema hydraulique LANCMAN SAF 707 STR, STEL, STR+EL

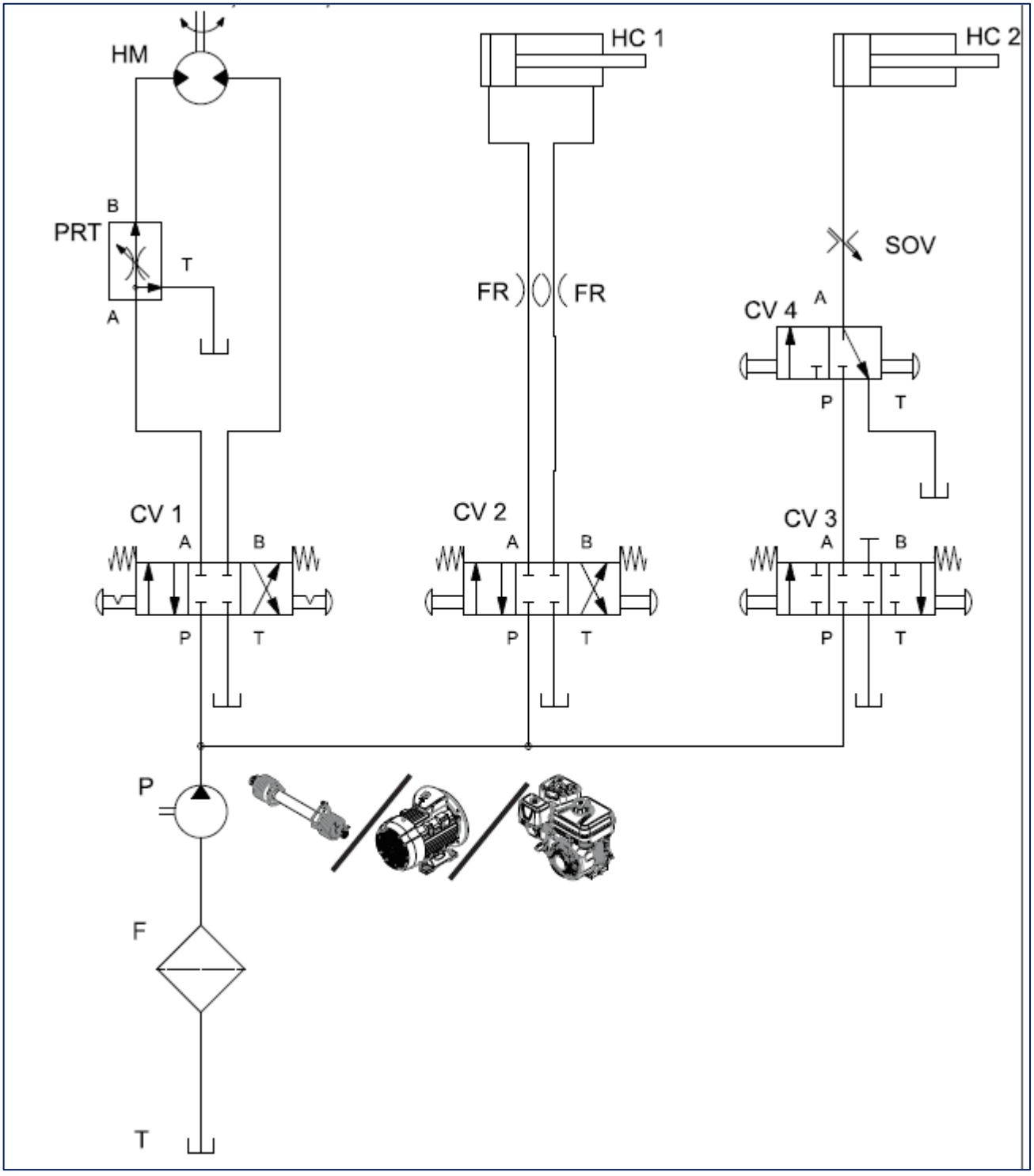

12.2 Schema electrique LANCMAN SAF 707 STEL

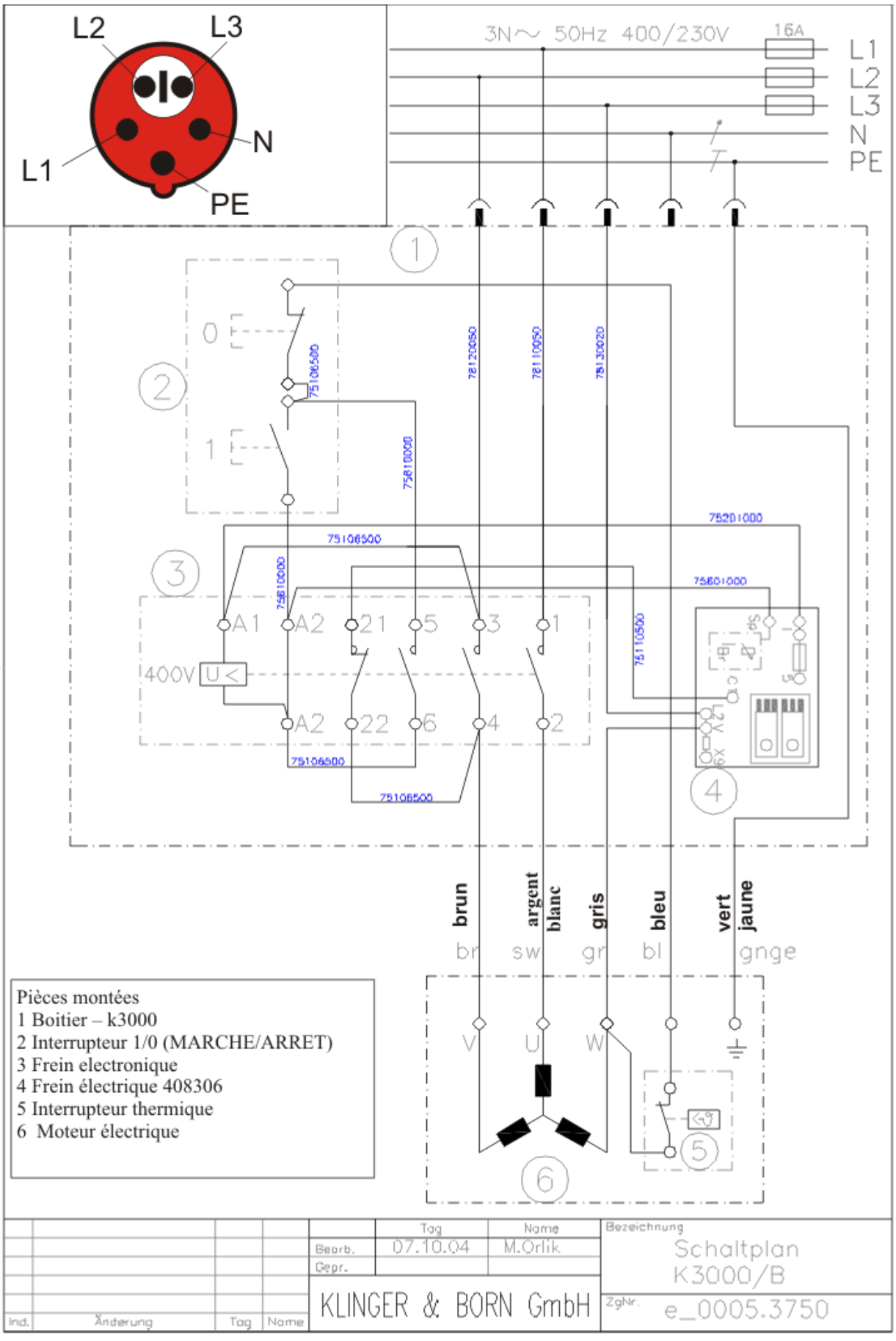

12.3 Schema electriqueLANCMAN SAF 707 STR+EL

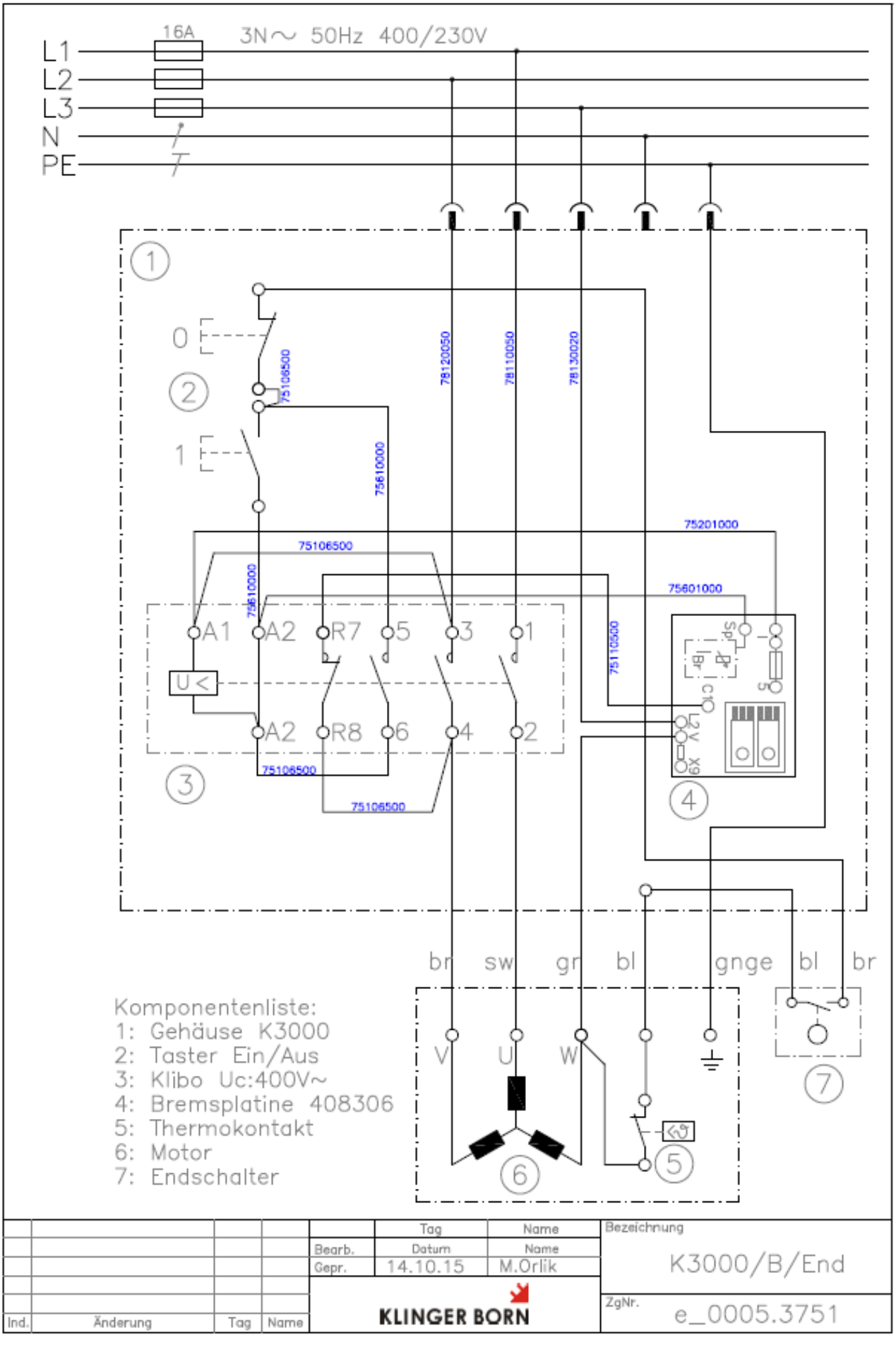

13. ÉLÉMENTS COMPOSANTS LA SCIE CIRCULAIRE

TIP: ŽAGA KROŽNA LANCMAN S TRAKOM SAF 700 STR
ŽAGA KROŽNA LANCMAN S TRAKOM SAF 700 STEL

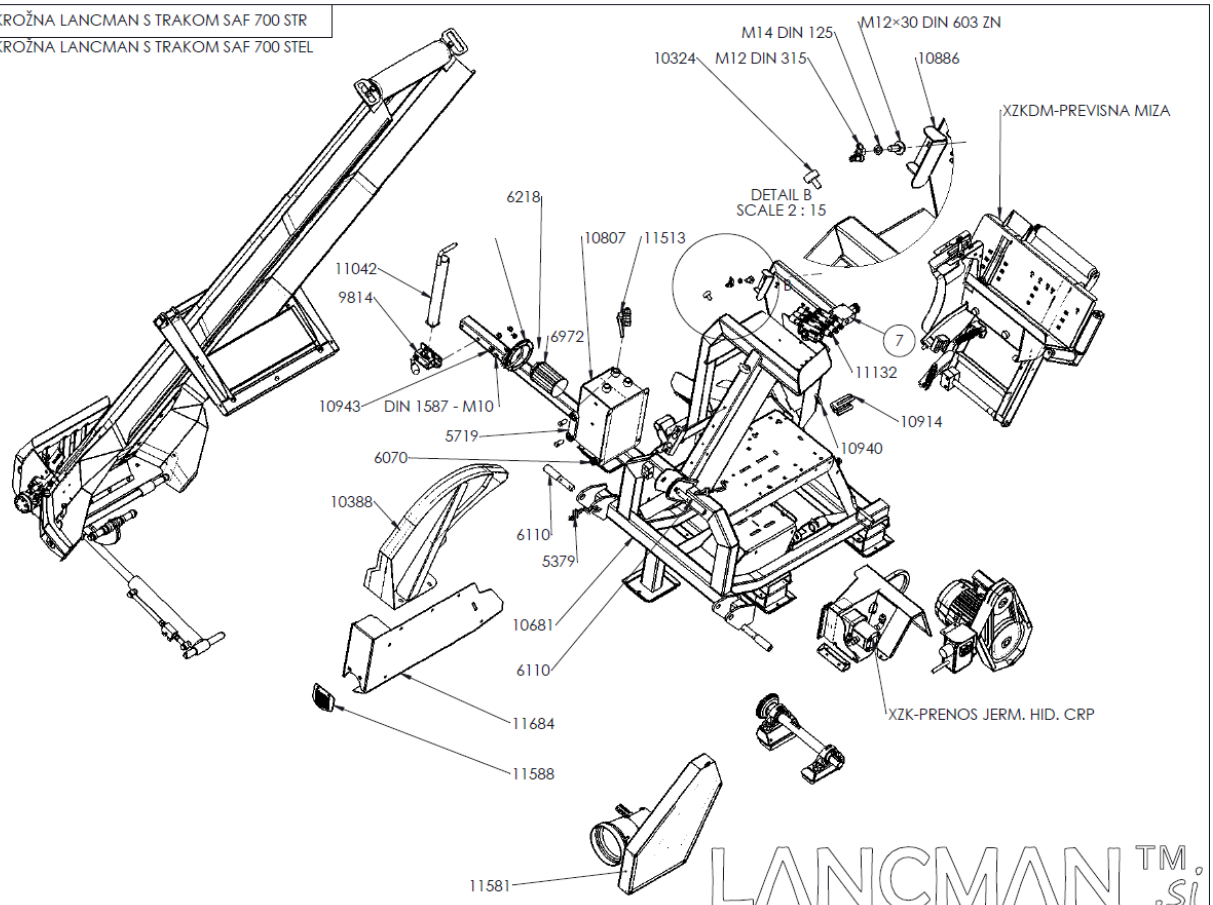

LANCMAN TM .si

DATUM: 17.1.2015 | STRAN: 2 OD 11

TIP: ŽAGA KROŽNA LANCMAN S TRAKOM SAF 700 STR
ŽAGA KROŽNA LANCMAN S TRAKOM SAF 700 STEL

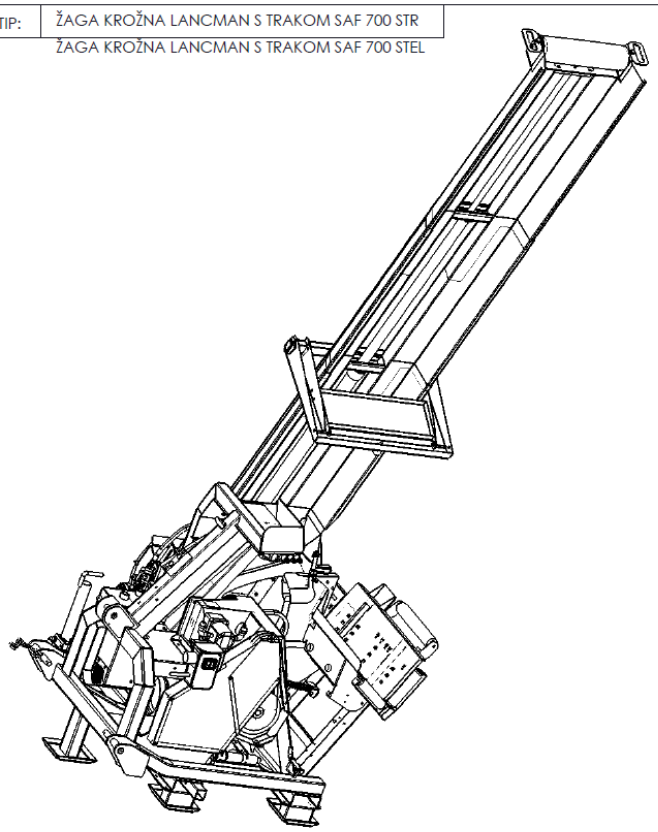

ŽAGA KROŽNA LANCMAN S TRAKOM SAF 700 STR

ITEM NO.	PART NUMBER	IDENT	QTY.
1	XZKTRP-PODVOZJE SESTAVA	10681	1
2	SORNIK ZA TRAK PRILKJUCEK 25×19×180	6110	1
3	XZKTR-ZASCITA SP. DEL SESTAVA	11684	1
4	XC31-PRIROBNICA POG. SKLOPA sestava	11588	6
5	XZK-ZGORNJI DEL ZAŠCITE LISTA KROŽNE ŽAGE LANCMAN VARJENO	10388	4
6	SORNIK ZA TRAK.PRIKLJUCEK 28×22×180	6105	2
7	CEP - IZPUST OLJA MAGNETNI G3/4"	6070	1
8	OLJEKAZ IN TEMP.MP LO5.127TE	5719	3
9	MATICA ZN M10 DIN 1587 KLOBUCASTA	6518	6
10	XZKTRP-CEV PODALJŠEK STAB.	10943	2
11	PRIJEMALKA - KLEMA VLECNEGA DROGA PR 74 VKT 60	9814	2
12	XZKTR-NOGA PODPORNA sestava	11042	2
13	XC10SL-PRIROBNICA FILTRA 1	10244	1
14	O-RING FI117,07X3,53	6218	1
15	FILTER SESALNI 90MIC 1" FI100X143	6972	1
16	XZKTR-REZERVOAR SESTAVA	10807	1
17	VENTIL DELILNI ROCNI 3/8"	11513	1
18	GUMI BLAŽILEC 30×15 MM/ENOSTRANSKI NAVOJ M8×25	10324	1
19	MATICA KRILATA M12 DIN 315	7425	1
20	PODLOŽKA ZN M14 RAVNA DIN 125	6275	1
21	VIJAK POLKROŽNI S 4KOT ZATIKOM M12×30 DIN 603 ZN	7424	1
22	XZK-PLOŠCA ZA ID OMEJEVALEC 3mm	10886	1
23	VENTIL USMERJEVALNI WALVOIL SD5/3-P (KG3-120)/18L/111Lx2/AET	11132	1
24	XZK-NOSILCEK V.3mm	10914	1
25	XZKDM-VODILO PLASTIKA OG.	10940	1

LANCMAN TM .si

DATUM: 17.1.2015 | STRAN: 3 OD 11

TIP: XZK-POGON EL. MOTOR JERM PRENOS LEVI_1

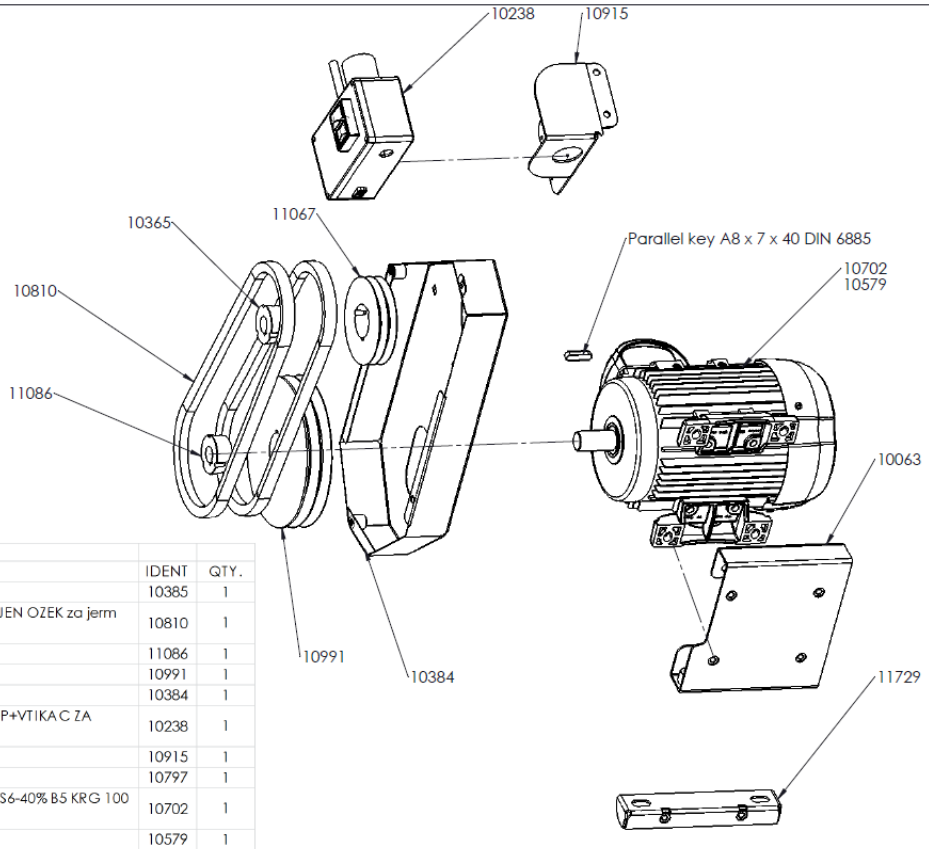

	XZK-POGON EL. MOTOR JERM PRENOS		
ITEM NO.	PART NUMBER	IDENT	QTY.
1	XZK-ZAŠCITA ZA JER del.6 1mm	10385	1
2	XZK-JERMEN KLINASTI 13×1100 SPODAJ OZOBLJEN OZEK za jerm prenos 160/125	10810	1
3	XZK-PUŠA TL 2012/28	11086	1
4	XZK-JERMENICA DVOJNA SPA 160-02 / 2012	10991	1
5	XZK-ZAŠCITA ZA JER del.5 1mm	10384	1
6	STIKALO EL. 400V/5.5kW/10.5 A ZAŠCITA+IZKLOP+VTIKAC ZA ŽAGO LANCMAN	10238	1
7	XZK-NOSILEC S P.3mm	10915	1
8	MOZNIK 8×7×32 FORM A DIN 6885 Ck 45	10797	1
9	ELEKTROMOTOR 5.5 kW/400V/1350 OBR. B3/B5 S6-40% B5 KRG 100 L2-4	10702	1
10	ELEKTROMOTOR 7.5 KW/400V /S6-40%/B3/IP55	10579	1
11	XZK-NOSILEC Z NAPENJALCEM MOTORJA ZA KROŽNO ŽAGO - CINKAN	10063	2
12	XZK-PLOSICA OJ. ZA VIJ. POG. sestava	11729	2
13	XZK-JERMENICA DVOJNA SPA 125-02 / 1610	11067	1
14	XZK-PUŠA TL 1610/35	10365	1

LANCMAN™.si

DATUM: 17.1.2015 | STRAN: 4 OD 11

TIP: XZK-POGON KARDAN+JERMENICE+OS

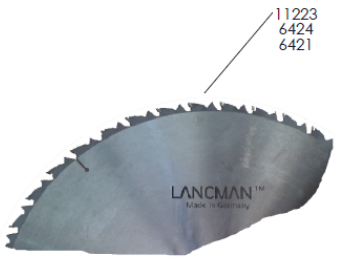

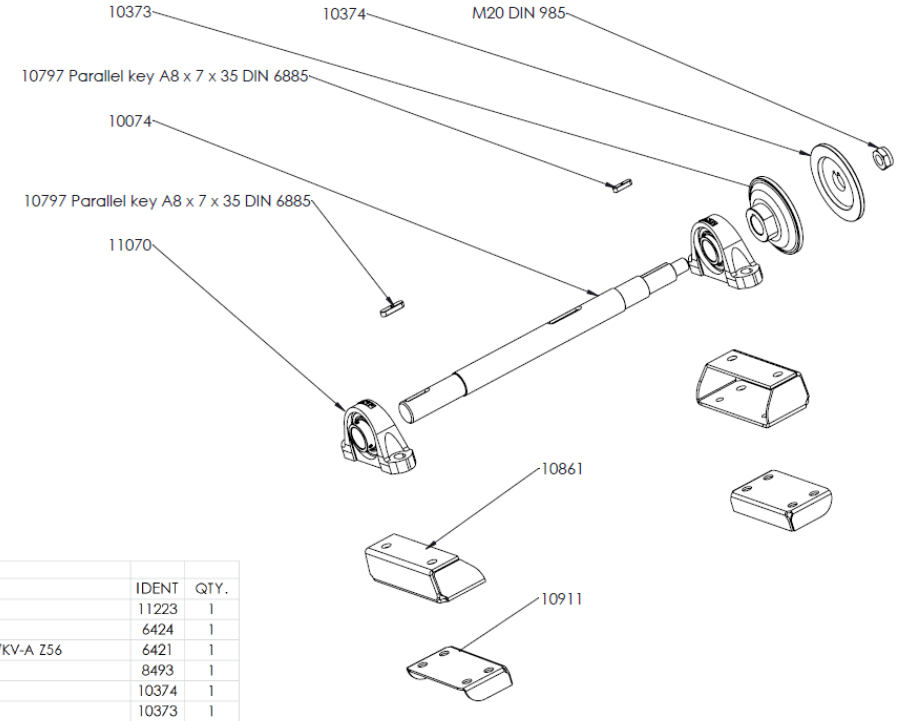

	XZK-POGON KARDAN+JERMENICE+OS		
ITEM NO.	PART NUMBER	IDENT	QTY.
1	LIST ŽAGNI FI 700/30/VIDIA/HM-SWZ/Z-84	11223	1
2	LIST ŽAGNI FI 700/30/VIDIA/HM-LFZ/Z-42	6424	1
3	LIST ŽAGNI FI 700/30/×3.2/KROM-VANADIUM/KV-A Z56	6421	1
4	MATICA ZN M20 SAMOVAROVALNA DIN 985	8493	1
5	XZK-PRIROBNICA KOV125 DEL2	10374	1
6	XZK-PRIROBNICA KOV 125 DEL1	10373	1
7	MOZNIK 8×7×32 FORM A DIN 6885 Ck 45	10797	1
8	XZK-OS ZA JKP V2	10074	1
9	MOZNIK 8×7×32 FORM A DIN 6885 Ck 45	10797	1
10	LEŽAJ Z OHIŠJEM UCP 207 JIB	11070	2
11	XZK-NOSILEC LEZAJA 5mm	10861	2
12	XZK-OJACITEV LEZAJA 3mm	10911	2

LANCMAN™.si

DATUM: 17.1.2015 | STRAN: 5 OD 11

TIP: XZKTR-TRANSPORTNI TRAK TT450 + komponenete

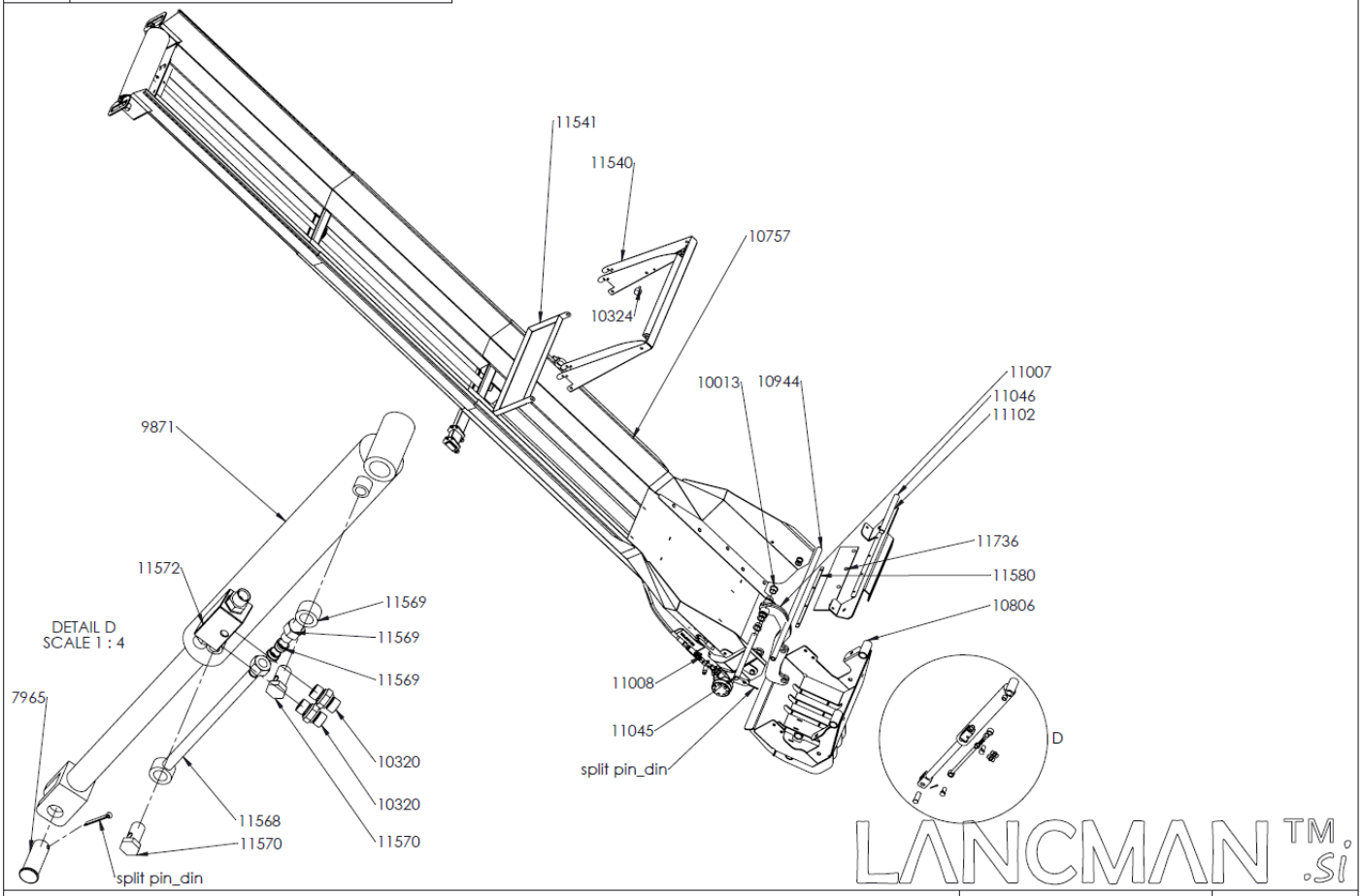

LANCMAN TM .si

DATUM: 17.1.2015 | STRAN: 6 OD 11

TIP: XZKTR-TRANSPORTNI TRAK TT450 + komponenete

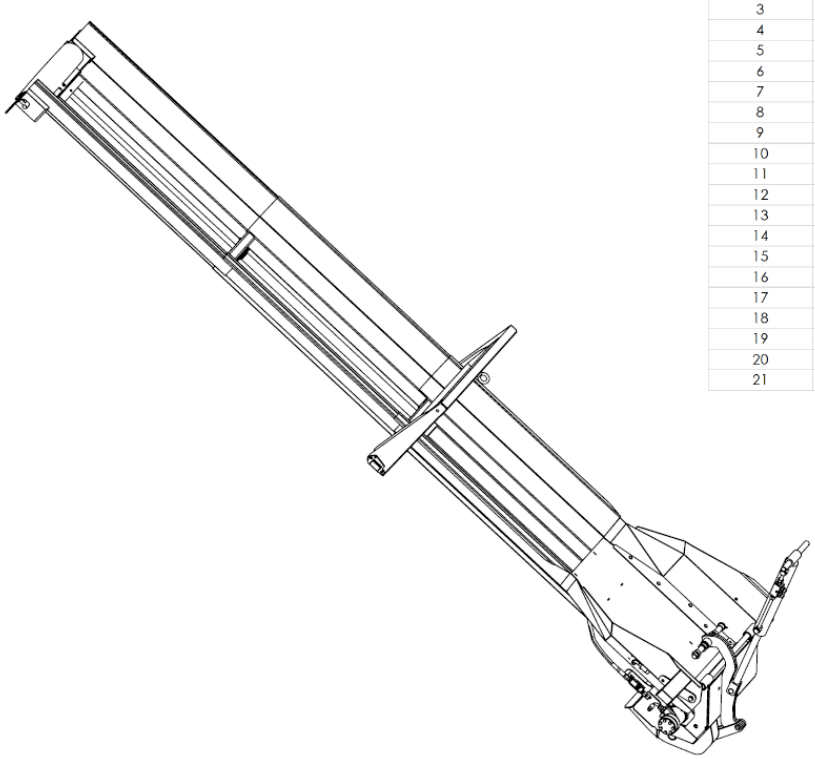

XZKTR-TRANSPORTNI TRAK TT450 + komponenete

ITEM NO.	PART NUMBER	IDENT	QTY.
1	XZKTR-MRZA ZASCITNA DEL2 V2 2mm	11541	1
2	XZKTR-NOSILEC MR KR1 V2 2mm	11540	2
3	GUMI BLAŽILEC 30×15 MM/ENOSTRANSKI NAVOJ M8×25	10324	2
4	XKZTR-TRANSPORTER TAJFUN TT 403	10757	1
5	XC32-DRSNI LEŽAJ ZA DVIŽNO MIZO FI24/30×20	10013	24
6	XZKTR-OS PRECNA fi24x735	10944	2
7	XZKTR-PLOSCICA DM1 sestava	11007	1
8	XZKTR-SORNIK ZA CILVZ fi24x290 St 37-2 S.V.	11046	1
9	XZKTR-ZASCITA ZA DRVA PAD. 5mm	11102	1
10	#N/V	11736	1
11	XZKTR-PODLOZNA PLOSCA ZA DRVA PAD. 3mm	11580	1
12	XZKTR-NOSILEC TRAKA SESTAVA	10806	1
13	XZKTR-PLOSCICA DM sestava	11008	1
14	XZKTR-SORNIK ZA CILPOV fi24x240 St 37-2 S.V.	11045	1
15	XZK-CEV HIDRAVLICNA FI12X40 S PRIKLJ. B3/8 (R1160)	11569	1
16	X-REDUCIRNI PRIKLJUCEK 3/8"-3/8" z 1mm IZVRTINO	10320	2
17	XZK-VIJAK VOTLI 3/8 (G-720B-06)	11570	1
18	XZK-VIJAK VOTLI 3/8 (G-720B-06)	11570	1
19	XZK-CEV HIDRAVLICNA FI12X300 S PRIKLJ. B3/8 (R1271)	11568	1
20	XZK-VENTIL HIDRAVLICNI BLOKIRNI 3/8-12L (VBPDE 3/8L 2)	11572	1
21	XC32-CILINDER DM50-30-311,5 SZI	9871	1

LANCMAN TM .si

DATUM: 17.1.2015 | STRAN: 7 OD 11

TIP:	XZKDM-PREVISNA MIZA

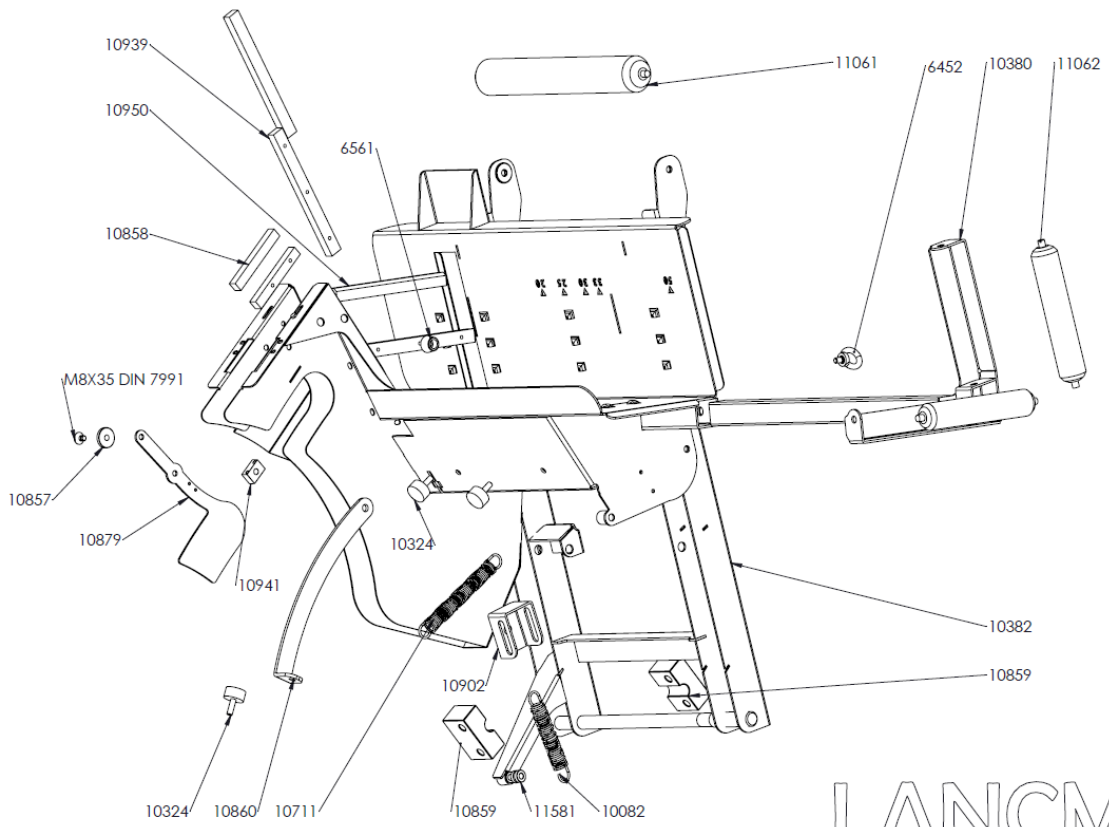

LANCMAN TM .si

	DATUM: 17.1.2015	STRAN: 8 OD 11

TIP:	XZKDM-PREVISNA MIZA

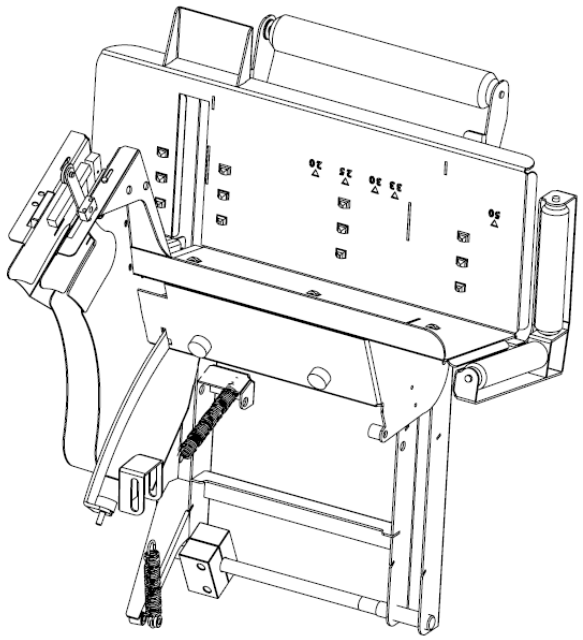

XZKDM-PREVISNA MIZA			
ITEM NO.	PART NUMBER	IDENT	QTY.
1	XZKDM-VODILO ALUMINIJ	10939	3
2	XZKDM-VODILO ALUMINIJ posnetje	10950	1
3	XZKDM-VODILO ALUMINIJ KRATKO	10858	2
4	VIJAK IMBUS ZN M8X35 DIN 7991 VGREZ.GLAVA	9719	1
5	XZKDM-PODLOZKA DRSNA PLASTIKA	10857	1
6	XZK-ZASCITA POKRIVALO OD M 3mm	10879	1
7	XZKDM-LEŽAJNA ENOTA	10941	1
8	GUMI BLAŽILEC 30×15 MM/ENOSTRANSKI NAVOJ M8×25	10324	1
9	XZK-TRAK OMEJEVALEC 5mm	10860	1
10	XZK-VZMET NATEZNA 3x23×152,26x ZN	10711	2
11	GUMI BLAŽILEC 30×15 MM/ENOSTRANSKI NAVOJ M8×25	10324	2
12	XZKDM-NOSILEC NAP. VZMETI 3mm	10902	1
13	XZK-LEŽAJNA ENOTA DEL2	10859	2
14	XZK-SEDIŠCE VZMETI KOTERM	11581	4
15	XZK-VZMET NATEZNA 3×23×113,5 ZN	10082	1
16	XZK-LEŽAJNA ENOTA DEL2	10859	2
17	XZKDM-PREVISNA MIZA VARJENA	10382	1
18	XZK-VALJCEK ZA DDM v 2	11062	2
19	XZK-IZVLECENA PODPORA PREV.MIZE ZA POLENO - CINKANO	10380	1
20	VIJAK OBROCNI ZN M12 DIN 580 ART	6452	1
21	XZK-VALJCEK ZA POTISK DM v2	11061	1

LANCMAN TM .si

	DATUM: 17.1.2015	STRAN: 9 OD 11

TIP: XZK-KOTNI PRE+NOSILE+JERM11

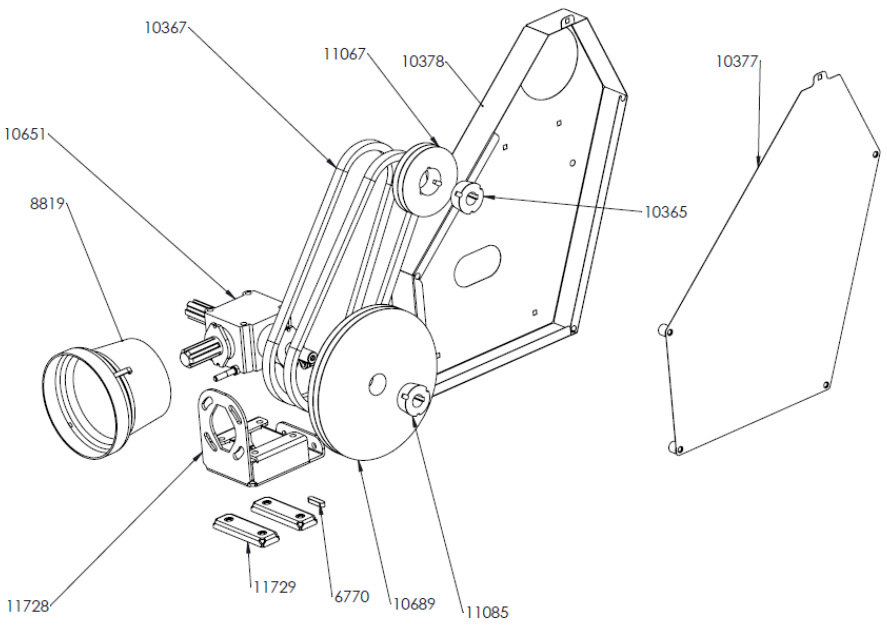

ITEM NO.	XZK-KOTNI PRE+NOSILE+JERM PART NUMBER	IDENT	QTY.
1	XZK-PUŠA TL 2517/22	11085	1
2	XZK-JERMENICA DVOJNA SPA 280-02 /2517	10689	1
3	MOZNIK 6×6×25 FORM A DIN 6885 CK45K	6770	1
4	XZK-PLOSICA OJ. ZA VIJ. POG. sestava	11729	1
5	XZK-NAPENJALEC KP V1 sestava	11728	1
6	KARDANSKA KAPA 76/201 - OVALNA	8819	1
7	RKŽ-Multiplikator kotni1:2.78 za KŽ	10651	2
8	XZK-JERMEN AVX 13×1425 La	10367	2
9	XZK-JERMENICA DVOJNA SPA 125-02 / 1610	11067	1
10	XZK-PUŠA TL 1610/35	10365	1
11	XZK-ZAŠCITA ZA JER del.2 1mm	10378	1
12	XZK-ZAŠCITA ZA JER. 1mm	10377	1

LANCMAN TM .si

DATUM: 17.1.2015 | STRAN: 10 OD 11

TIP: XZK-PRENOS JERM. HID. CRP

ITEM NO.	XZK-PRENOS JERM. HID. CRP. PART NUMBER	IDENT	QTY.
1	XZK-ZASCITA ZA JP ZAPRTJE KPL 1mm	11251	1
2	XZK-JERMENICA DVOJNA SPA 118-02 TL 1610	11241	2
3	XZK-PUŠA TL 1610/40	11242	1
4	XZK-PUŠA TL 1610/38	11730	1
5	XZK-JERMEN KLINASTI 13×800 AVX	11244	2
6	XZK-PUŠA TL 1610/22	11321	2
7	XZK-DRZALO LEZ ENOTE CRP.	11250	1
8	XZK-NAPENJALEC NOSILEC EL. sestava	11727	1
9	CRPALKA - NASTAVEK HID.CRPALKE GR2-SP-2-C	11240	1
10	ZOBNIK ZA MULTIPLIKATOR GR2 MO 82 B 25×22 DIN 5482 (2/14)	5084	1
11	KOLENO 3/4"-3/4" fiksno+gibljivo 90°	7287	1
12	CRPALKA ZOBNIŠKA GR-2 8 CC 250 BAR/DESNA	7691	1
13	KOLENO 1/2"-1/2" fiksno+gibljivo 90°	7288	1

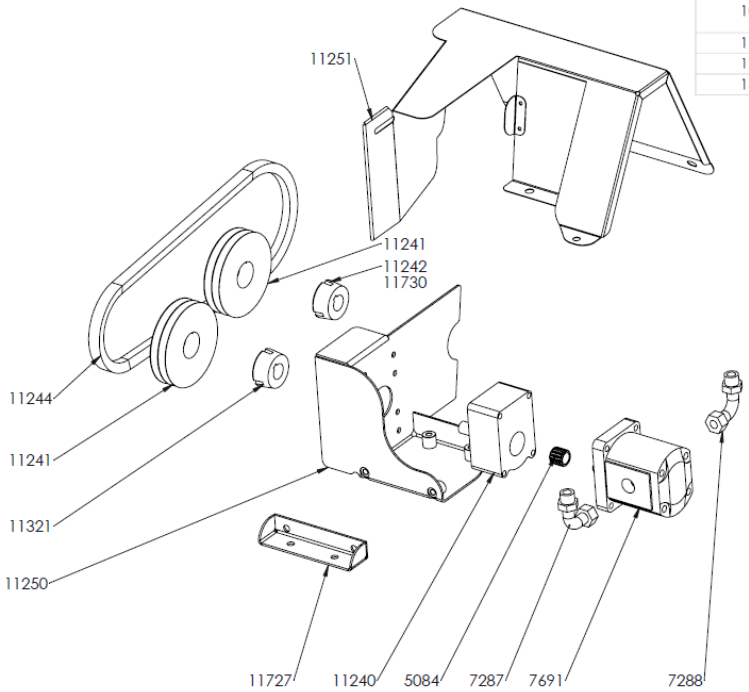

LANCMAN TM .si

DATUM: 17.1.2015 | STRAN: 11 OD 11

GARANCIJSKI LIST • JAMSTVENI LIST • GARANTNI LIST CERTIFICATE OF GUARANTEE • GARANTIESCHEIN • CERTIFICATO DI GARANZIA • ZÁRUČNÝ LIST • ZÁRUČNÍ LIST • JÓTÁLLÁSI JEGY • GARANTIE • CERTIFICADO DE GARANTÍA • CERTIFICATE OF WARRANTY • CERTIFICAT DE GARANTIE

NAZIV IZDELKA•PROIZVOD•PRODUCT•PRODUKT•PRODUIT• PRODUCTO • PRODUS

TIP/TYPE/TYP/TIPO/TIP:

SER.ŠT. • SER.NR. • SER.NO. • NÚMERO SERIAL • SERIA DE FABRICATIE:

- Ime, sedež in žig prodajalca:
- Naziv, sedište i pečat poduzeća:
- Reseller full name and address:
- Name, Sitz und Stempel des Unternehmens:
- Jméno, adresa razitko prodávajiciho:
- Meno, adresa a pečiatka predajcu:
- A terméket forgalmazó cég neve, székhelye és bélyégzoje:
- Concessionnaire nom, lieu et cachet:
- Nobre, dirección y sello de vendedor:
- Numele, adresa si stampila vanzatorului:

Datum izročitve blaga • Datum prodaje • Date of purchase • Verkaufsdatum • Data sprzedazy • Date predaja • Az eladás dátuma • Date de la vente • Fecha de la entrega • Data vanzarii

Podpis prodajalca • Potpis • Signature • Unterschrift • Potpis • Aterförsäljares namnteckning • Podpis prodejce • Aterförsäljares namnteckning • Signature du vendeur • Firma de vendedor • Semnatura vanzatorului

LANCNI

GOMARK
trgovina in proizvodnja d.o.o.

Čeplje 56, SI-3305 Vransko, Slovenija
Tel.: +386 (0) 3 700 15 03, info@gomark.si