ID: 19559

ENG

# FIREWOOD BUDNLER LANCMAN
# Type: 2002, 2002H, 2002 VF, 2002 HVF
# 3003 STH, 3003 H STH, 3003 VF STH, 3003 HVF STH

V: 5.2




CE

## USER'S MANUAL

LANCMAN® by GOMARK

**GOMARK d.o.o.**
Čeplje 56,
SI-3305 Vransko, Slowenien
http://www.LANCMAN.si

**The user manual is the intellectual property of the company GOMARK d.o.o. Therefore any reproduction and copying of the instructions without the owner's prior knowledge is a crime.**
**Issued in July 2024, contains a declaration of conformity.**

**WARNING**
**THIS MACHINE CAN BE MANAGED**
**BY A PERSON WHO IS FAMILIAR WITH**
**THE USER'S MANUAL AND**
**SAFETY WARNINGS ONLY!**

**IF THE PRODUCT IS**
**HANDED OVER TO A THIRD PARTY, IT IS REQUIRED**
**THAT YOU HAND OVER THE INSTRUCTIONS**
**FOR THE SAFE USE, MAINTENANCE**
**AND PERFORMING AN INSPECTION OF THE MACHINE.**

.....4
1. TO THE BUYER - USER .....6
2. INTENDED USE.....6
3. SERVICING AND ORDERING OF SPARE PARTS.....6
4. TECHNICAL DATA AND DESCRIPTION OF THE MACHINE .....7
**4.1. FIREWOOD BUNDLER LANCMAN** .....7
**4.1.1. Technical information of the machine**.....7
**4.1.2. Descritption of the machine – BUNDLER 2002** .....8
**4.1.3. Descritption of the machine – BUNDLER - 3003**.....8
5. MARKING AND INDENITFICAION .....9
6. PREPARATION OF THE FIREWOOD BUNDLER FOR OPERATION.....10
7. SAFETY .....10
8. WORKING WITH THE FIREWOOD BUNDLER.....11
**8.1 Attaching firewood bundler on the tractor; models 2002, 2002 H, 3003, 3003 H** .....11
**8.2 Anschluss der Holzbündelmaschine an den Traktor, Model 2002 VF, 3002 VF, 2002 HVF, 3003 HVF** .....11
**8.3 Transport**.....12
**8.4 Aufladen von Feuerholz in die Holzbündelmaschine** .....12
**8.5 Bündeln von Brennholz – Modell 2002**.....12
**8.6 Bündeln von Brennholz – Modell 3003**.....14
**8.7 Entleerung**.....14
**8.8 Kippeinrichtung Änderung**.....15
9. WARTUNG UND ÜBERPRÜFUNG .....15
**9.1 Überprüfung der Holzbündelmaschine**.....15
**9.2 Hydrauliksystem (beim Hydraulikmodell)** .....15
10. HYDRAULIK SCHEMA.....15
**10.1 Hydraulikschaubild, beim H Modell (hydraulischen Kippen)** .....15
**10.2 Hydraulikschaubild, beim Modell 3003 (hydraulischen Spannen)**.....15

**EC DECLARATION OF CONFORMITY**

CE

**EC DECLARATION OF CONFORMITY NO. 02/2002-3003**

**The producer GOMARK d.o.o., Čeplje 56, 3305 VRANSKO declares that the machine stated below has been planned and constructed in accordance with the EC directives listed in the table below. This statement does not apply to unauthorized changes to the machine.**

**FIREWOOD BUNDELR LANCMAN™**

**type: 2002, 2002 H, 2002 VF, 2002 HVF**
**3003 STH, 3003 H STH, 3003 VF STH, 3003 HVF STH**

**Serial number, year of production: on the declaration plate**

**The machine is made in compliance with requirements of the following regulations:**

| EC-DIRECTIVE | HARMONISED EUROPEAN STANDARDS |
|---|---|
| EC-MACHINE-DIRECTIVE 2006/42/EC | EN ISO 12100-1:2003<br>EN ISO 12100-2:2003<br>ISO 23206:2005/COR.1:2007 (E) |

Responsible for the technical documentation: Gomark d.o.o., Čeplje 56, 3305 Vransko, Slovenia.

Čeplje 03.01.2024

Responsible person:
Matjaž GOSAK

GOMARK
trgovina in proizvodnja, d.o.o.
Čeplje 52, SI-3305 VRANSKO

## WARRANTY TERMS AND CONDITIONS

The warranty applies to machines and components - if used properly (as described in the user manual) they will work flawlessly.

**Warranty period:**

- **for home use: 24 months,**
- **for professional use: 12 months (industry).**

The warranty covers replacement of defective parts and repair work, but excludes transport fees. Warranty applies only with a correctly completed warranty certificate and receipt of purchase.

The warranty is voided if:
- failure to comply with the user's manual,
- if it is found that a pre-repair was carried out by an unauthorized person,
- if non-original spare parts were built in,
- if the product was used in an negligent manner,
- due to failures, made by mechanical blows caused by the buyer or a third person.

The warranty does not apply for expendable materials, stated in the instructions.

The warranty does not apply in the case of failure to comply with the user's manual which is an integral part of the machine. Warranty also does not apply in case of unauthorized repairs to the machine and changes of the machine.

Warranty repairs are carried out by the authorized service stated by your dealer or dealer who sold you the machine.

# 1. TO THE BUYER - USER

**Dear buyer,**
We thank you for the confidence you have shown us by buying our product. We are confident that you will be satisfied with it. Before you first use the machine carefully read and learn the instructions on the safe use and maintenance, description of the intended function, functionality and working environment of the machine. The instructions are designed to introduce all the required activities prior to the first use of the machine, maintenance and carrying out regular inspections.



**In the event that you hand over the product to a third party, you also must hand over the instructions for safe use, maintenance and performance of regular inspections.**

When reading the instructions, please pay special attention to the chapters and paragraphs, marked with the following symbol.



**This symbol especially emphasizes the importance of that text in the specific chapter of the instructions.**

**We reserve the right to design changes and make technical improvements.**
**Any partial or total reproduction of these instructions, text or images is criminal act.**

# 2. INTENDED USE

**The machine FIREWOOD BUNDELR LANCMAN is intended for bundling splitted logs (firewood wood) into bundles. Machine <u>is not</u> prepared (planed) for firewood or bundels transport!**

 Any deviation from the prescribed use is considered ineligible, and the manufacturer is not liable for security and functionality.

 Any remodelling and replacement of the original components of the log splitter eliminates the warranty of the manufacturer for safety and functionality of the machine.

The machine may be used, handled and repaired only by adults (at least 18 years old), familiar with the instructions.

# 3. SERVICING AND ORDERING OF SPARE PARTS

Servicing and elimination of defects within the warranty period and afterwards will be performed by:
**THE DILLER OR AUTHORIZED SERVICE.**

**When problems to find authorized service, please turn into the producer:**

**GOMARK, trgovina in proizvodnja d.o.o.**
**Čeplje 56, SI-3305 Vransko, Slovenia**
**Phone: +386 3700 15 03**

When ordering spare parts always indicate the following data:
- name of the machine,
indication of the machine-type,
serial number of the machine,
year of manufacture of the machine.

All information for the ordering of the spare parts are written on the plate or. permanent label on the machine.

# 4. TECHNICAL DATA AND DESCRIPTION OF THE MACHINE

## 4.1. FIREWOOD BUNDLER LANCMAN

### 4.1.1. Technical information of the machine

| TYPE | 2002 | 2002 VF | 2002 H | 2002 HVF |
|---|---|---|---|---|
| HYDRAULIC COUPLING | WITHOUT | WITHOUT | 2×3/8'' | 2×3/8'' |
| TILTING DIRECTION | LEFT/RIGHT | LEFT/RIGHT | LEFT/RIGHT* | LEFT/RIGHT* |
| DIMENSION (HxWxL) | 1.400X1.200X1.200 | 1.400X1.200X1.200 | 1.400X1.200X1.200 | 1.400X1.200X1.200 |
| WEIGHT | 276 kg | 291 kg | 286 kg | 301 kg |
| BUNDEL SIZE | Φ120X100 cm | Φ 120X100 cm | Φ 120X100 cm | Φ 120X100 cm |
| TRACTOR COUPLING | I and II cat. | I and II cat. and front loader | I and II cat. | I and II cat. and front loader |
| Tilting | MANUAL | MANUAL | HYDRAULIC | HYDRAULIC |
| FIREWOOD TENSIONING | WITH MANUAL TENSIONER** | | | |
| **TYPE** | **3003 STH** | **3003 VF STH** | **3003 H STH** | **3003 HVF STH** |
| HYDRAULIC COUPLING | 2×3/8'' | 2×3/8'' | 4×3/8'' | 4×3/8'' |
| TILTING DIRECTION | LEFT/RIGHT | LEFT/RIGHT | LEFT/RIGHT* | LEFT/RIGHT* |
| DIMENSION (HxWxL) | 1.400X1.200X1.200 | 1.400X1.200X1.200 | 1.400X1.200X1.200 | 1.400X1.200X1.200 |
| WEIGHT | 315 kg | 330 kg | 325 kg | 340 kg |
| BUNDEL SIZE | Φ120X100 cm | Φ 120X100 cm | Φ 120X100 cm | Φ 120X100 cm |
| TRACTOR COUPLING | I and II cat. | I and II cat. and front loader | I and II cat. | I and II cat. and front loader |
| Tilting | MANUAL | MANUAL | HYDRAULIC | HYDRAULIC |
| FIREWOOD TENSIONING | WITH HYDRAULIC PRETENSIONING+MANUAL TENSIONER ** | | | |
| HYDRAULIC COUPLING | MAXIMUM 210 bar, 30 ltr/min | | | |
| TENSION POWER | 23,1 kN /2.354 kg | | | |

* One way only. For tiliting another way, cylinder should be shifted to another side/check in title 8.8.
** available as an additional equipement.

### 4.1.2. Descritption of the machine – BUNDLER 2002

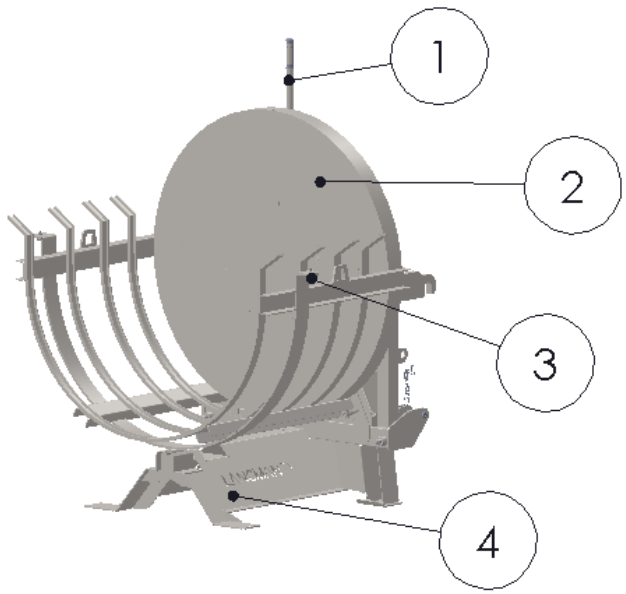


1. TILITNG LEVER
2. UPPER PART (BUNDELER BASEKT)
3. RUBBER STOPPER
4. BUNDLER FRAME WITH 3-POINT HITCH

* MODEL 2002, 2002 VF
** MODEL 2002 H, 2002 HVF

### 4.1.3. Descritption of the machine – BUNDLER - 3003

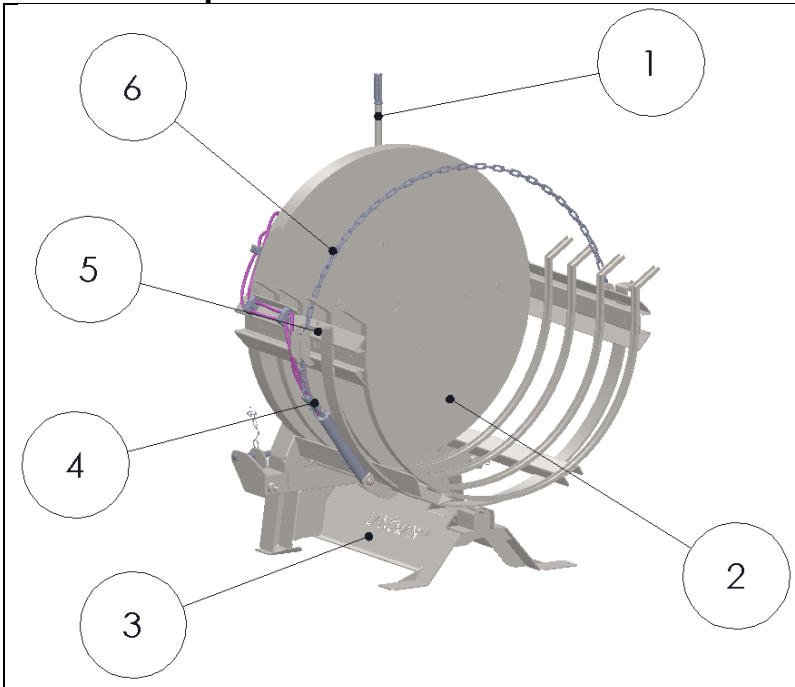


1. TILITNG LEVER
2. UPPER PART (BUNDELER BASEKT)
3. BUNDLER FRAME WITH 3-POINT HITCH + FRONT LOADER HITCH
4. TENSIONING HYDRAULIC
5. RUBBER STOPPER
6. TENSIONING CHAIN

* MODEL 3003, 3003 VF
** MODEL 3003H, 3003 HVF

# 5. MARKING AND INDENITFICAION




Data on the declaration:
- Name oft he machine,
- type,
- Bundler-basket size
- Weight,
- year of the production,
- producer,
- bar code

The image with the identification data of the machine and enlarged license plate position.

Safety warnings (pictograms) placed on the machine.

| | |
|---|---|
| 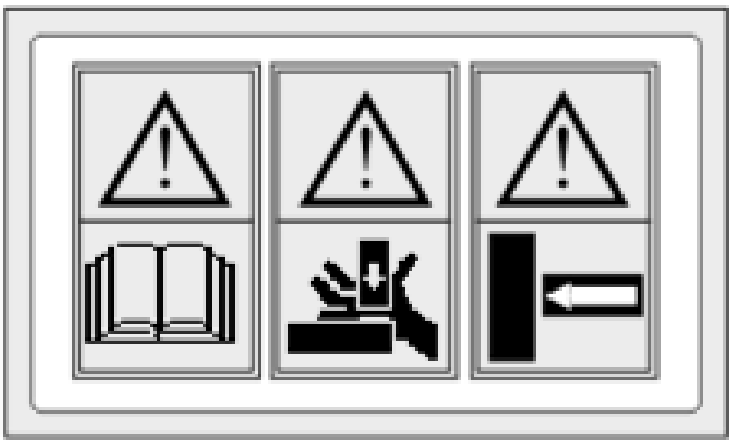 | **1. Please carefully read the user's manual before using the firewood bundel.**<br>**2. Risk of injury – squeezing of the arms.**<br>**3. Risk of injury – squeezing of person.** |

# 6. PREPARATION OF THE FIREWOOD BUNDLER FOR OPERATION

Prior to the sale the firewood bundler is inspected at the factory and tested to the maximum pressure, thus preparing it for operation.

Before the first operation check:
1. If the machine is intact (possible transport damage).
2. The hydraulic hoses and cylinder on the firewood bundler (if have any) because of possible transport damage.

In the event of damage to the machine immediately contact the dealer or manufacturer's service department.

# 7. SAFETY

| | |
|---|---|
|  | Before the first use read the technical data and the user's manual. |
|  | The person using the machine is responsible for the area around the machine and must ensure that other people are not in the working area of the machine in order to avoid possible injuries. |
|  | The firewood bundler may be used only by the person qualified for this work and who is aware of the danger and is familiar with the user's manual for firewood bundler. |
|  | Firewoodbundler can be used only, when safe installed. |
|  | The minimum age of the machine user: 18 years. |
|  | When operating the machine always wear appropriate shoes and tight clothes. |
|  | Firewoodbundelr may be used only by one person at a time. |
|  | Never start working without protective equipment. |
|  | Before the use always make sure that the machine is in good technical condition. Never use the machine if the machine parts are damaged or the screws are not tightly screwed down. Before use screw down the screws and replace the damaged parts. Use the manufacturer's specified parts only. |
|  | Check regularly if all safety instruments work correctly. |

# 8. WORKING WITH THE FIREWOOD BUNDLER

### 8.1 Attaching firewood bundler on the tractor; models 2002, 2002 H, 3003, 3003 H

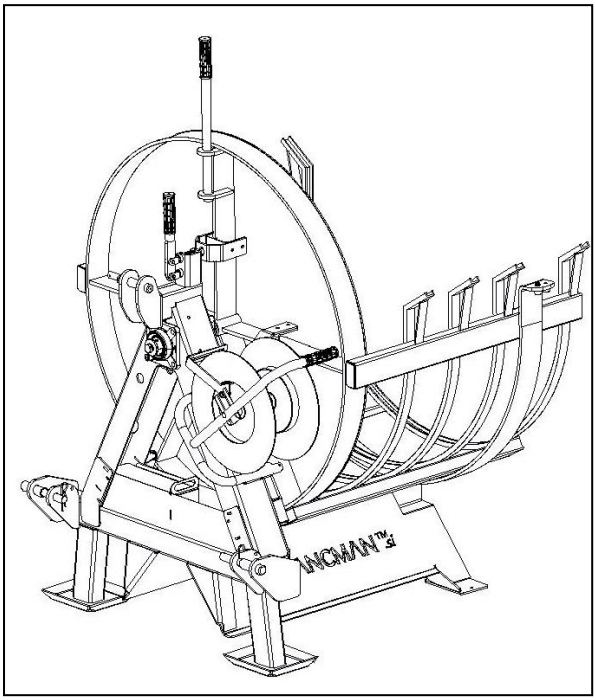

Machine has 3 Point hitch category I and II.

⚠ **ATTACH THE BUNDLER UNIT IN THE 3-POINT HITCH OF THE TRACTOR: MAKE SURE; THAT ALL 3 BOLTS ARE FIXED AND SECURED WITH FOLDING PLUGS OR SPRING PLUGS!.**

**The firewood bundling machine may only be used if it is firmly mounted on the tractor.**

**The firewood bundling machine has two hoses for the hydraulic cylinder (PRESSURE and RETURN). The direction of the hoses does not matter here (model H only).**

### 8.2 Anschluss der Holzbündelmaschine an den Traktor, Model 2002 VF, 3002 VF, 2002 HVF, 3003 HVF

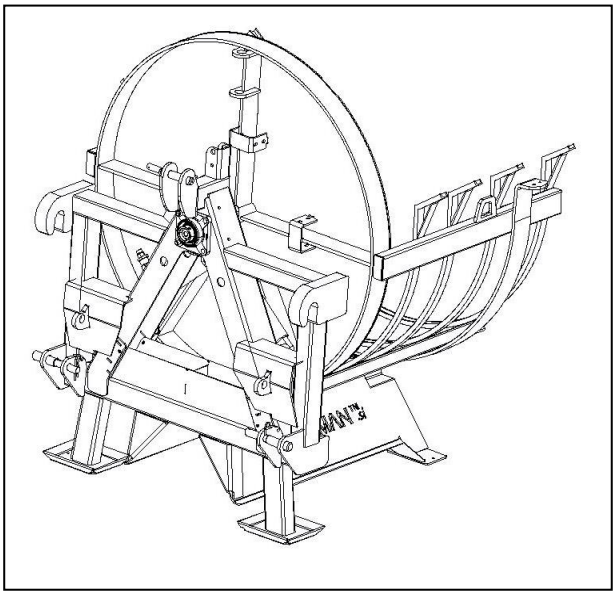

Die Maschine hat eine Dreipunktkupplung der I und II Kategorie und Frontlader kupplung nach ISO standard.

⚠ **BEFESTIGEN SIE DAS BÜNDELGERÄT IN DER 3-PUNKT-AUFHÄNGUNG DES SCHLEPPERS: ACHTEN SIE DARAUF; DASS ALLE 3 BOLZEN FEST SITZEN UND MIT KLAPPSPLINT ODER FEDERSTECKER GESICHERT SIND!**

Die Holzbündelmaschine darf nur dann verwendet werden, wenn sie fest am Traktor montiert ist.

Die Holzbündelmaschine hat zwei Schläuche für den Hydraulikzylinder (Vor- und Rücklauf). Richtung den Schläuchen spielt hier keine Rolle (nur beim Modell H).

Die Holzbündelmaschine darf nur dann verwendet werden, wenn sie fest am Traktor montiert ist.

⚠ **SCHLIESSEN SIE IMMER ALLE KLEMMHALTER AN, DAMIT ES ZU KEINER ABSCHALTUNG KOMMT!**

**Bei der Benutzung des Holzbündelgerätes mit Frontlader muss man die Bedienungsanleitung des Frontladers beachten! Man soll besonders vosrsichtig sein beim Heben des Holzbündlers mit dem Frontlader (keine Leute und Tiere im Gefahrenbereich!)**

## 8.3 Transport

Wenn Sie die Holzbündelmaschine im öffentlichen Verkehr verwenden, berücksichtigen Sie die Verkehrszeichen und Verkehrsregel. **Es ist nur erlaubt die leere Holzbündelmaschine zu fahren.**

## 8.4 Aufladen von Feuerholz in die Holzbündelmaschine

Das Brennholz laden Sie immer bis zur Höhe der vorderen Tragplatte and immer dichter beisammen auf. Der gespaltete Teil des Brennholzes soll bei der Stapelung immer nach innen weisen.

## 8.5 Bündeln von Brennholz – Modell 2002

Um das Brennholz fest zu bündeln, verwenden Sie immer drei Bänder. Wenn Sie nur ein oder zwei Bänder benutzen, kann das Bündel auseinander fallen (Verletzungsgefahr)!

**Verwendung von Bandspanner**

1.Wickeln Sie das Band um das Bündel, setzen Sie das Band in die Klammer und ziehen Sie es fest mit der Hand.

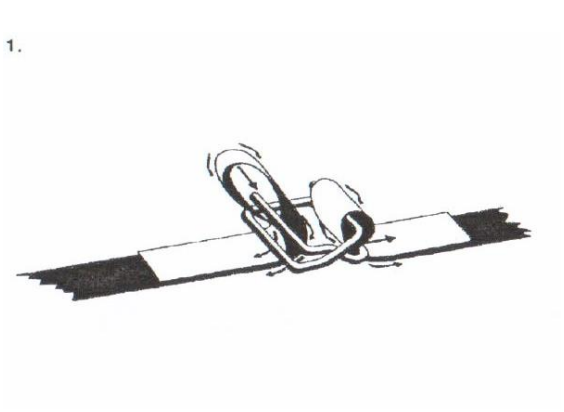


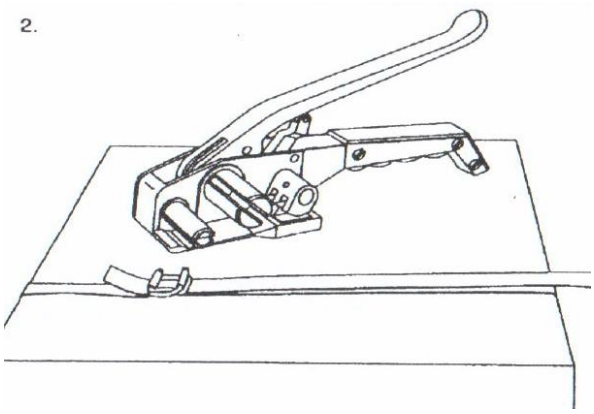


3. Halten Sie den Spanner mit der rechten Hand und drücken Sie den Spannhebel. Legen Sie das Band unter den Klemmhalter so, dass der Rand das Spannergehäuse berührt. Lösen Sie den Spannhebel aus.

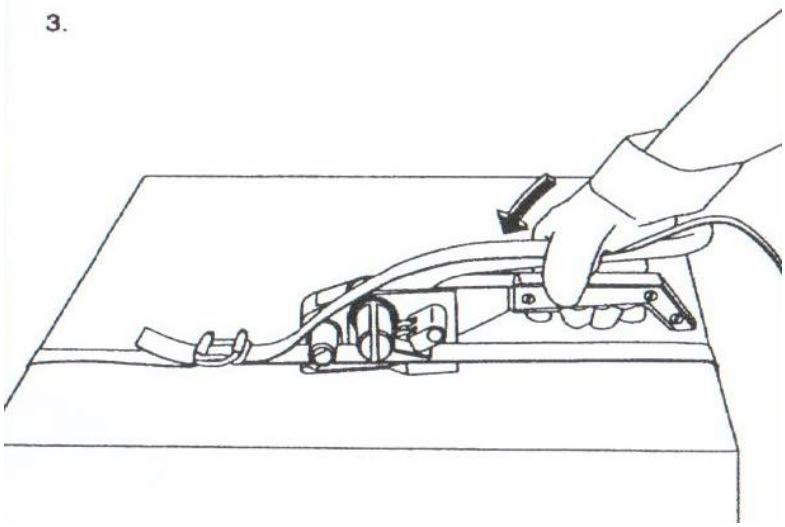


4. Legen Sie das obere Band in die Spalte des Schneidemechanismus und des Spanners. Mit der rechten Hand halten Sie den Apparat und mit der linken bewegen Sie den Spannhebel vor- und rückwärts, bis Sie die gewünschte Spannung zu erreichen.

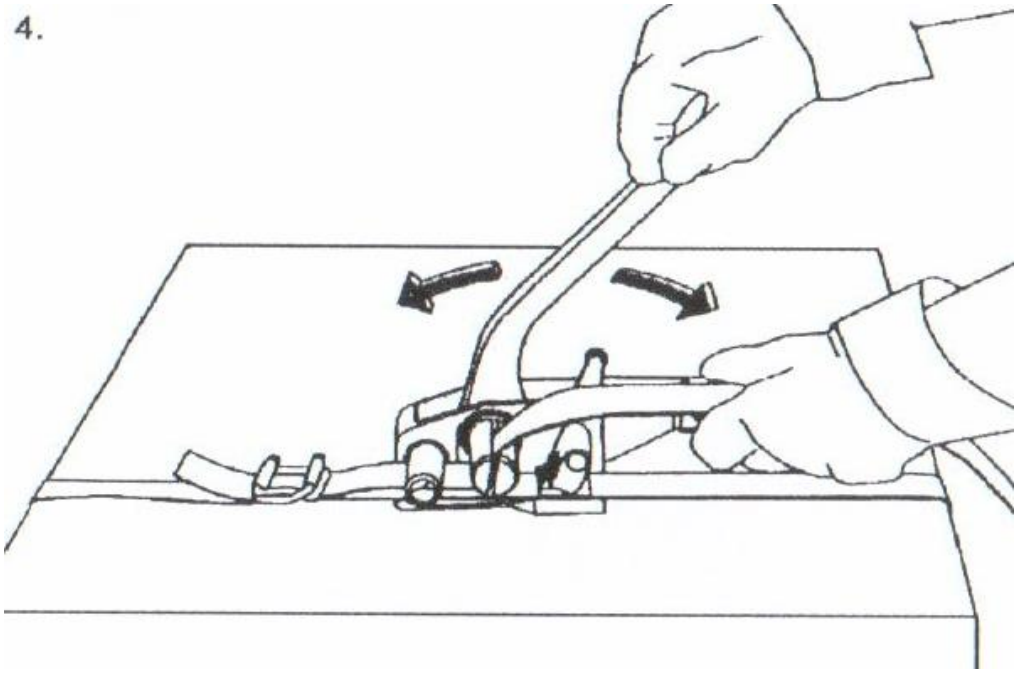


5. Drücken Sie den Spannhebel, sodass das Messer das Band durchschneidet. Wenden Sie den Spanner vom Band weg.

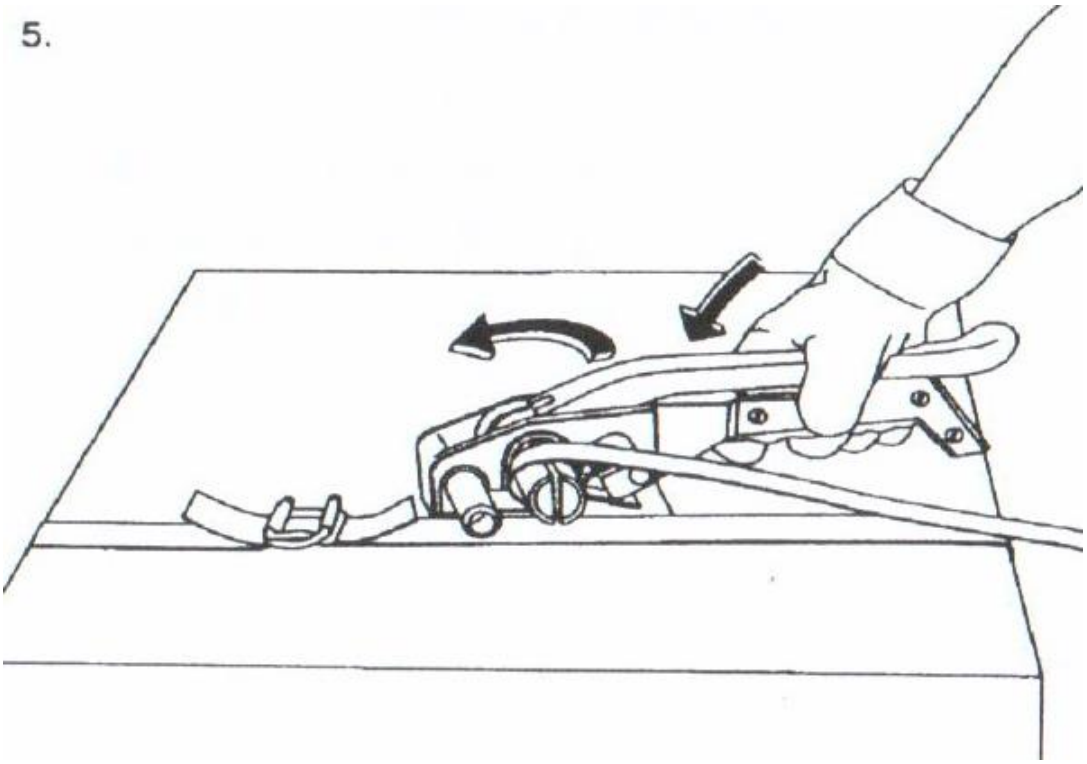

## 8.6 Bündeln von Brennholz – Modell 3003

Wenn das Brennholz in den Korb gefüllt worden ist, muss man das Holz mit Hilfe der Spannhydraulik zusammendrücken (spannen).

Dazu soll man die Spannkette an der anderen Seite des Spannzylinder befestigen und das Kettenglied in die Roten Gabel einstecken.

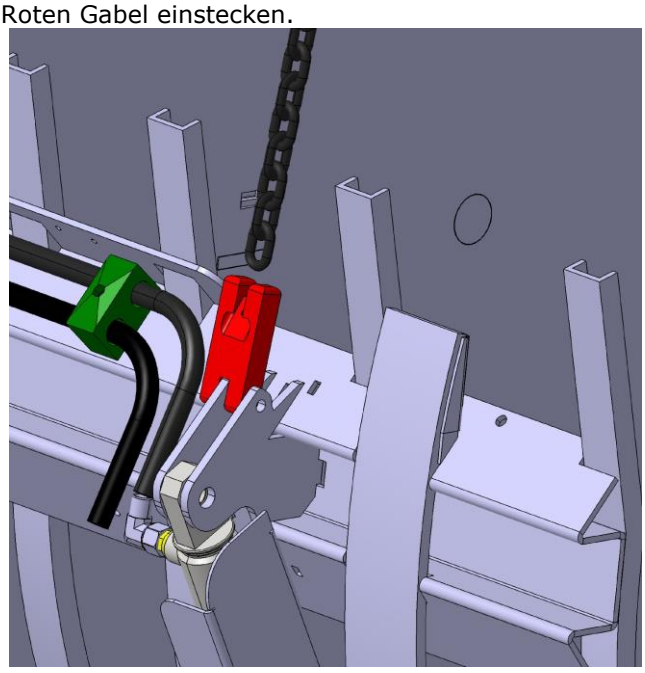

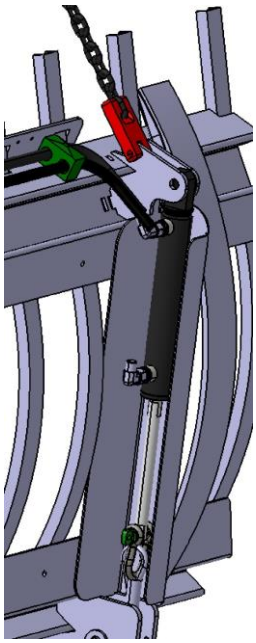

An dem Steuerblock den Bedienhebel für den Spannzylinder betätigen, wodurch das Holz zusammengezogen wird.

Wenn notwendig, danach wieder lösen und den Vorgang einmal oder gar mehrmals weiderholen.

Bei voller Belastung beträgt die Spannkraft 2500 kg.

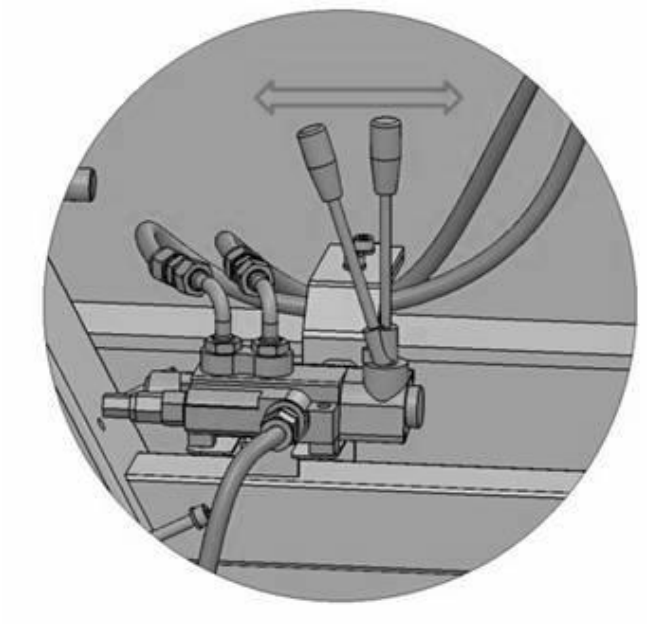

Wenn das Holz hydraulisch genug gespannt ist, soll man das Holz mit 2 Plastikbändern zusammenziehen und erhältwie dann ein gut gespanntes Holzbündel (wie beschrieben im Satz 8.5.)

**Hauptvorteil beim Bündeln mit Hydraulischem Spanner ist, dass das Holz viel fester gebündelt ist.**

## 8.7 Entleerung

**VOR DER ENTLEERUNG DIE HOLZBÜNDELMASCHINE IMMER AUF DEN FESTEN UND EBENEN BODEN STELLEN!**
**WÄHREND DES KIPPENS DARF SICH NIEMAND IN DER NÄHE DER MASCHINE AUFHALTEN.**

Fassen Sie den Hebel fürs Handdrehen der Ladefläche, ziehen Sie den Sicherheitsstift und drehen Sie die Ladefläche so, dass das Feuerholz sich aus den Korb wälzt.

### 8.8 Kippeinrichtung Änderung

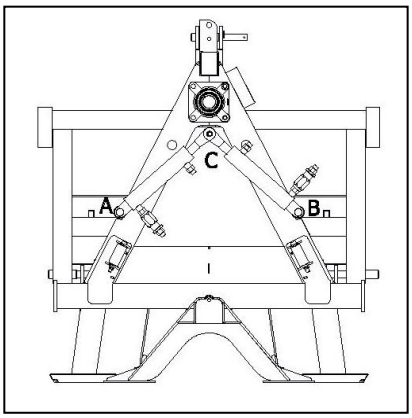


**Vor den Arbeit beachten, dass das Bündelgerät leer ist und dass die Hydraulischläuche ausgekuppelt sind.**

Hydraulikzylinder sind in den Punkten C oder A befestigt. Zur Änderung der Kipprichtung muss man die Zylinderbefestigung von Punkt A zur Punkt B ändern.

# 9. WARTUNG UND ÜBERPRÜFUNG

⚠ **Vor der Wartung und Prüfung schalten Sie den Traktor aus und ziehen den Zündschlüssel ab.**

### 9.1 Überprüfung der Holzbündelmaschine

- Nach der ersten Arbeitsstunde drehen Sie alle Schraubenmuttern nach.
- Drehen Sie alle Schraubenmuttern und andere Teile nach 100 Arbeitsstunden nach.
- Schmieren Sie regelmäßig die Lager, die Schmiernippel haben.
- Ersetzen Sie die verlorenen Schraubenmuttern.
- Aus Sicherheitsgründen überprüfen Sie alle Kontakte der Hydraulik (beim Hydraulikmodell).

### 9.2 Hydrauliksystem (beim Hydraulikmodell)

- Vor allen Arbeiten überprüfen Sie den Zustand der Hydraulikleitungen (Schläuche). Achten Sie besonders aufmerksam auf mögliche mechanische Beschädigungen. Ein defekter Hydraulikschlauch kann unter Hochdruck platzen, wobei das Öl herausspritzt, was sehr gefährlich sein kann!
- Vor Reparatur und Wartung stellen Sie die Maschine in die Position für die Ladung.

# 10. HYDRAULIK SCHEMA

### 10.1 Hydraulikschaubild, beim H Modell (hydraulischen Kippen)

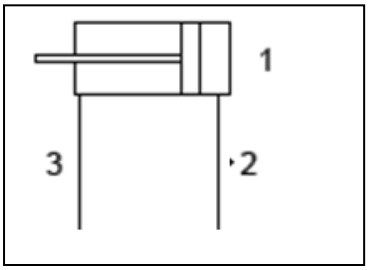


-1-Hydraulikzylinder
-2-Schlauch mit Kupplung 3/8"
-3-Schlauch mit Kupplung 3/8"

### 10.2 Hydraulikschaubild, beim Modell 3003 (hydraulischen Spannen)

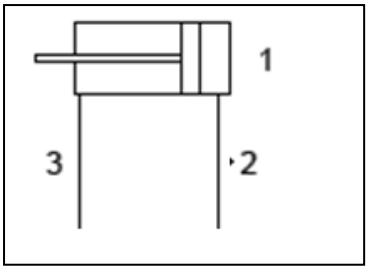


-1-Hydraulikzylinder
-2-Schlauch mit Kupplung 3/8"
-3-Schlauch mit Kupplung 3/8"

# GARANCIJSKI LIST • JAMSTVENI LIST • GARANTNI LIST CERTIFICATE OF GUARANTEE • GARANTIESCHEIN • CERTIFICATO DI GARANZIA • ZÁRUČNÝ LIST • ZÁRUČNÍ LIST • JÓTÁLLÁSI JEGY • GARANTIE • CERTIFICADO DE GARANTÍA • CERTIFICATE OF WARRANTY • CERTIFICAT DE GARANTIE

NAZIV IZDELKA•PROIZVOD•PRODUCT•PRODUKT•PRODUIT• PRODUCTO • PRODUS

TIP/TYPE/TYP/TIPO/TIP:

SER.ŠT. • SER.NR. • SER.NO. • NÚMERO SERIAL • SERIA DE FABRICATIE:

- Ime, sedež in žig prodajalca:
- Naziv, sedište i pečat poduzeća:
- Reseller full name and address:
- Name, Sitz und Stempel des Unternehmens:
- Jméno, adresa razitko prodávajiciho:
- Meno, adresa a pečiatka predajcu:
- A terméket forgalmazó cég neve, székhelye és bélyégzoje:
- Concessionnaire nom, lieu et cachet:
- Nobre, dirección y sello de vendedor:
- Numele, adresa si stampila vanzatorului:

Datum izročitve blaga • Datum prodaje • Date of purchase • Verkaufsdatum • Data sprzedazy • Date predaja • Az eladás dátuma • Date de la vente • Fecha de la entrega • Data vanzarii

Podpis prodajalca • Potpis • Signature • Unterschrift • Potpis • Aterförsäljares namnteckning • Podpis prodejce • Aterförsäljares namnteckning • Signature du vendeur • Firma de vendedor • Semnatura vanzatorului

LANCNI

GOMARK
trgovina in proizvodnja d.o.o.

Čeplje 56, SI-3305 Vransko, Slovenija
Tel.: +386 (0) 3 700 15 03, info@gomark.si