ID: 19544

DE

KREISSÄGE MIT FORDERBAND FÜR BRENNHOLZ LANCMAN SAF 707

V: 1.4

Typ: TT, STR, STEL, STR+EL



LANCMAN SAF 707

CE

GEBRAUCHSANWEISUNG

LANCMAN® by GOMARK

GOMARK d.o.o.
Čeplje 56,
SI-3305 Vransko, Slowenien
http://www.LANCMAN.si

Die Anweisungen sind geistiges Eigentum des Unternehmens GOMARK d.o.o.
Vervielfältigung und Kopieren der Anweisungen ohne Wissen des Eigentümers ist deswegen eine Straftat!

Ausgabe JULI 2024, enthält eine Konformitätsbescheinigung.

ACHTUNG!
DIE MASCHINE DARF
NUR BEDIENT WERDEN VON PERSONEN, DIE MIT
DER BETRIEBSANLEITUNG UND
DEN SICHERHEITSHINWEISEN VERTRAUT SIND!

FALLS SIE DAS PRODUKT
AN DRITTE PERSON WEITERGEBEN,
LEGEN SIE AUCH DIE ANLEITUNG
ZUM SICHEREN GEBRAUCH, DER WARTUNG UND
DER VORGESCHRIEBENEN PRÜFUNGEN BEI!

INHALTSVERZEICHNIS:

KONFORMITÄTSERKLÄRUNG ... **4**
GARANTIEBEDINGUNGEN ... **5**
1. EIN WORT DEM KÄUFER – BENUTZER ... **6**
2. VERWENDUNGSZWECK ... **6**
3. SERVICELEISTUNGEN, ERSATZTEILE ... **6**
4. TECHNISCHE DATEN UND BESCHREIBUNG DER MASCHINE ... **7**
4.1 Technische Daten – SAF 707/4 ... 7
4.2 Technische Daten – SAF 707/5 ... 8
4.3 Beschreibung der Maschine ... 9
5. KENNZEICHNUNG UND IDENTIFIKATION ... **10**
5.1 Bild mit den Identifikationsdaten der Maschine und Platz des Schildes ... 10
5.2 Warnzeichen - Piktogramme ... 11
6. STARTEN, STOPPEN ... **14**
6.1 Traktor Antrieb, Modell STR und STR+EL ... 14
6.2 Elektroantrieb – STEL und STR+EL ... 15
6.3 Kombiantrieb STR+EL ... 16
6.4 Länge Anschlag auf der Wippe ... 16
6.5 Start ... 17
7. ARBEIT MIT DER SÄGE ... **18**
8. WARTUNG ... **20**
8.1 BREMSE MIT KUPPLUNG ... 20
8.2 Riemen Antrieb ... 20
8.3 Winkelgetriebe der Zapfwelle, Modell STR und STR+EL ... 21
8.4 Hydrauliksysteme ... 21
8.5 Hydrauliköl - Wartung ... 21
8.6 Ölfilter Wartung ... 22
8.7 Andere Teile ... 22
8.8 Sägeblatt ... 22
8.9 Montage des Sägeblattes auf der Achse ... 22
8.10 Sägeblätter wechseln ... 23
9. TRANSPORT ... **23**
10. HILFE BEI DEN SCHWIERIGKEITEN ... **24**
11. VERSCHLEISSTEILE VON KREISSÄGE ... **24**
12. HYDRAULISCHE UND ELEKTRISCHE SCHEMA ... **25**
12.1 Hydraulische Schema LANCMAN SAF 707 STR, STEL, BRIGGS, STR+EL ... 25
12.2 Elektrische Schema LANCMAN SAF 707 STEL ... 26
12.3 Elektrische Schema LANCMAN SAF 707 STR+EL ... 27
13. KOMPONENTEN DER KREISSÄGE ... **28**

KONFORMITÄTSERKLÄRUNG

CE

***EG KONFORMITÄTSERKLÄRUNG Nr.* 01/SAF 707**

Hiermit erklären wir, GOMARK d.o.o., Čeplje 56, 3305 VRANSKO, dass die nachfolgend bezeichnete Maschine aufgrund ihrer Konstruktion und Bauart sowie in der von uns in Verkehr gebrachten Ausführung den einschlägigen Bestimmungen nachstehender EG-Richtlinien entspricht. Bei einer Änderung an der Maschine verliert diese Erklärung ihre Gültigkeit.

WIPP-KREISSÄGE MIT FÖRDERBAND
LANCMAN™ SAF 707

Typ: STR, STEL, STR+EL

Seriennummer: siehe Typenschild
Baujahr: siehe Typenschild

Die Maschine stimmt mit folgende Vorschriften und spätere Veränderungen überein:

EG RICHTLINIEN	**ANGEWANDTE HARMONISIERTE EUROPÄISCHE NORMEN**
MD-MASCHINEN DIREKTIV 2006/42/ES	EN ISO 12100:2010
LVD 2006/95/ES	EN60204-1:2006/A1:2009
EMC 2004/108/ES	EN 1870-6:2017

Schalldruckpegel am Arbeitsplatz 707 STR - Leerlauf/Bearbeitung	94/97 dB
Schalldruckpegel am Arbeitsplatz für Model 707 STEL - Leerlauf/Bearbeitung	94/97 dB

Die angegebenen Werte sind Emissionswerte und müssen damit nicht zugleich auch sichere Arbeitsplatz-Werte darstellen. Obwohl es eine Korrelation zwischen Emissions- und Immissionspegeln gibt, kann daraus nicht zuverlässig abgeleitet werden, ob zusätzliche Vorsichtsmaßnahmen notwendig sind oder nicht. Faktoren, welche den aktuellen am Arbeitsplatz vorhanden Immissionspegel beeinflussen, beinhalten die Eigenart des Arbeitsraumes, andere Geräuschquellen, z.B. die Zahl der Maschinen und anderer benachbarter Arbeitsvorgänge. Die zulässigen Arbeitswerte können von Land zu Land variieren.
Die Information soll jedoch den Anwender befähigen, eine Abschätzung von Gefährdung und Risiko vorzunehmen.

Die Verantwortung für Glaubwürdigkeit der Erklärung übernimmt ausschließlich der Hersteller:

Gomark d.o.o.
Čeplje 56, SI-3305 Vransko

Čeplje, am 03.01.2024

der Verantwortliche:
Matjaž GOSAK

GOMARK
trgovina in proizvodnja, d.o.o.
Čeplje 52, SI-3305 VRANSKO

GARANTIEBEDINGUNGEN

Die Garantie gilt für die Maschine und Komponenten – bei der richtigen Benutzung der Maschine (wie in Gebrauchsanleitung beschrieben) wird sie einwandfrei funktionieren.

Garantiezeit:

- **Bei privatem Gebrauch: 12 Monate,**
- **Bei professionellem Gebrauch: 6 Monate.**

Die Garantie erstreckt sich auf den Ersatz der defekten Teile. Die damit verbundene Arbeit und die Transportkosten sind von der Garantie ausgeschlossen. Bei Geltendmachung eines Garantieanspruchs sind der richtig ausgefüllte Garantieschein und die Rechnung beizufügen.

Diese Garantie wird ausgeschlossen für den Fall:
- dass die Gebrauchsanweisungen nicht befolgt wurde,
- dass die Maschine bereits von einer unbefugten Person repariert wurde,
- dass keine Originalersatzteile eingebaut wurden,
- dass der Schaden durch Überlastung/Überspannung durch die Antriebsquelle hervorgerufen wurde
- dass das Produkt nachlässig behandelt wurde und
- dass es Beschädigungen durch mechanische Schläge o.ä. gibt, verursacht durch den Käufer oder Dritten.

Von der Garantie ausgeschlossen sind in den Gebrauchsanweisungen angeführte Verschleißteile!

Die Garantie verfällt im Fall der Nichtbeachtung der Gebrauchsanweisungen, die ein integraler Teil der Maschine sind. Ebenso führen unbefugte Eingriffe in die Maschine und Änderungen der Maschine zum Verlust von Garantieansprüchen.

Garantiereparaturen darf nur diejenige autorisierte Service-Station durchführen, die Ihr Verkäufer oder Händler, bei dem Sie die Maschine gekauft haben, angegeben hat.

1. EIN WORT DEM KÄUFER – BENUTZER

Sehr geehrter Käufer!
Herzlichen Dank für Ihr Vertrauen, das Sie uns mit dem Kauf unserer Maschine erwiesen haben. Wir sind davon überzeugt, dass Sie mit dieser Maschine zufrieden sein werden. Vor der Inbetriebnahme lesen Sie bitte die Anleitung zu sicherem Gebrauch, Wartung und Vornahme der Prüfungen sorgfältig durch. Dadurch werden Sie sich mit dem Zweck, Funktionsgerechtigkeit und Arbeitsumgebung der Maschine vertraut machen. Die Anleitung ist so aufgebaut, dass Sie mit allen wichtigen Tätigkeiten vor der ersten Inbetriebnahme, Wartung und Vornahme der regelmäßigen Prüfungen vertraut sind.
Sollten Sie dieses Produkt an Dritte weitergeben, vergessen Sie bitte nicht, auch die Anleitung zu sicherem Gebrauch, Wartung und Vornahme der regelmäßigen Prüfungen beizulegen.

Beim Durchlesen dieser Anleitung achten Sie besonders auf Kapitel und Absätze, die mit Folgendem Zeichen gekennzeichnet sind. ⚠

⚠ **Dieses Zeichen weist, neben dem Text in dieser Anleitung, auf die wichtigen Passagen im bestimmten Kapitel hin.**

Der Hersteller verfolgt eine Politik der stetigen Verbesserung.
Jede teilweise oder ganze Reproduktion dieser Anleitung, Text und Bilder ist ausdrücklich verboten.

2. VERWENDUNGSZWECK

Die Wipp Kreissäge mit Förderband ist ausschließlich zum Quersägen von Holz (ohne Nägel, Schrauben, usw.) mit einer maximalen Länge von 100 cm bestimmt. Der Durchmesser des Holzes muss mindestens 3 cm und darf höchstens 35 cm betragen. Unabhängig vom Durchmesser des Holzes darf man auf den Arbeitstisch nicht mehr als 1 Stück Holz geben. Jede andere Verwendung gilt als zweckwidrig. Für Schäden, die durch eine zweckwidrige Verwendung entstehen, trägt der **BENUTZER ALLEIN DAS RISIKO.**
Das Holz zum Sägen sollte in der Nähe des gewöhnlichen Arbeitsplatzes des Betreibers aufbewahrt werden.
Man muss die Sicherheits-, Arbeits- und Wartungsvorschriften des Herstellers und die Dimensionen, die in den technischen Daten angegeben sind, berücksichtigen. Sägen ohne Arbeitstisch ist verboten.
Die Säge darf nur von einer Person verwendet, gewartet und instandgehalten werden, die mit der Säge vertraut ist und über die Gefahren informiert ist. Die vorgeschriebene Position beim Sägen ist immer direkt hinter dem Griff des Arbeitstisches. In anderen Positionen trägt der Benutzer allein das Risiko!
Vor jedem Arbeitsvorgang muss der Arbeitstisch in die Ausgangsposition gebracht werden.

⚠ **Jede Verwendung außerhalb des beschriebenen Zwecks ist zweckwidrig, deswegen bürgt der Hersteller in diesem Fall nicht für die Sicherheit und Funktionalität.**

⚠ **Jede Umarbeitung oder der Ersatz von Originalteilen der KREISSÄGE mit FÖRDERBAND führt sofort zum Haftungsausschluss des Herstellers für die Sicherheit und Funktionalität der Maschine.**

Die Maschine darf nur von einem Erwachsenen (mindestens 18 Jahre), der mit den Anweisungen vertraut ist, verwendet, benutzt und repariert werden.

3. SERVICELEISTUNGEN, ERSATZTEILE

Serviceleistungen und Störungsbeseitigung während Garantie werden durchgeführt von ihrem Fachhändler oder:
GOMARK, d. o. o., Čeplje 56, SI-3305 Vransko, Slowenien,
tel.: 00386 3 7001503.

Beim Bestellen der Ersatzteile immer angeben:
- Maschinenbezeichnung,
- Typenbezeichnung der Maschine,
- Seriennummer der Maschine,
- Baujahr.

Alle notwendigen Angaben, die für Bestellung der Ersatzteile nötige sind, finden Sie auf dem Typenschild bzw. am Daueretikett an der Maschine.

4. TECHNISCHE DATEN UND BESCHREIBUNG DER MASCHINE

4.1 Technische Daten – SAF 707/4

KREISSÄGE LANCMAN	***707 STR 4***	***707 STEL 4***	***707 STR+EL 4***	
H×B×L	2400/4200×1550×1700 mm			
Sägeblatt:	700 mm			
GEEIGNETES SÄGEBLATT (Ø)	700 mm /Achse 30 mm			
Empfohlene Stärke des Sägeblattes:	4.2/4.5 mm	4.2/4.5 mm	4.2/4.5 mm	
UMDREHUNGEN DES SÄGEBLATTES:	1741 Um/Min beim 350 Um/Min an Zapf.	1728 Um/Min beim 1350 Um/Min an Zapf.	1741/1728	
ÜBERSETZUNGS ZAHL:	1:4.98	1:1.28	1:4.98 1:1.28	
Gewicht:	580 kg	595 kg	605 kg	
Antrieb				
Antrieb/Anschluss Kat.:	Traktor/Kat. II/III	5 POL/16 A/ kat. II/III	Traktor Kat. II/III + ELEKTRIK/ 5-POL/16 A //	
Energieverbrauch P1:	12 kW	400V/7.5 kW	12 kW//400V/ 7.5Kw	
max. Umdrehungen:	400 Um/Min	1440 Um/Min	350 Um/Min// 1440 Um/Min	
Hydraulik-Öl:	SVG 32/14.5 ltr	SVG 32/14.5 ltr	SVG 32/14.5 ltr	
Hydrauliksystem Öldruck:	190 bar	190 bar	190 bar	
Antriebweise:	Gellenkwelle Antrieb / Antrieb von Kreissäge Blatt über den Keilriemen /Förderbandantrieb über eigenen Hydraulik mit eigenem Ölversorgung	Elektro-motor Antrieb von Kreissäge Blatt über den Keilriemen /Förderbandantrieb über eigenen Hydraulik mit eigenem Ölversorgung	KOMBINIERTEN ANTRIEB VON STR UND STEL	
Getriebe-Übersetzung: Öl-Inhalt:	Winkelgetriebe SAE 90, 0.6 ltr.	Keine	Winkelgetriebe SAE 90, 0.6 ltr.	
SAUG FILTER:	60MIC 1'' FI100X143	60MIC 1'' FI100X143	60MIC 1'' FI100X143	
Riemengetriebe – Riemen:	2 Stk. 13×1475	2 Stk. 13×1075	2 Stk. 13×1.475 2 Stk. 13×1.075	
Hydraulische Pumpe Antrieb	Über Keilriemen AVX 12.5×800	Über Keilriemen AVX 12.5×800	Über Keilriemen AVX 12.5×800	
Daten für die Arbeit / Schnitthöhe				
Min. Rundholz Durchmesser:	5 cm			
Max. Schnittholz Durchmesser:	24 cm			
FÖRDERBAND				
Arbeitslänge:	400 cm/Breite 42 cm			
Förderband Antrieb:	HYDRAULISCHER MOTOR			
Teleskop Antrieb/Förderband Winkelantrieb	Teleskopischer Einzelwirkend Zylinder/Handwinde			
Schwingung Links/Rechts	Doppelwirkend Hydraulikzylinder			

***Genaue Daten von Umdrehungen können in Praxis variieren bis +/-3%.**

4.2 Technische Daten – SAF 707/5

KREISSÄGE LANCMAN	*707 STR 5*	*707 STEL 5*	*707 STR+EL 5*	
H×B×L	2600/5200×1550×1700 mm			
Sägeblatt:	700 mm			
GEEIGNETES SÄGEBLATT (Ø)	700 mm /Achse 30 mm			
Empfohlene Stärke des Sägeblattes:	4.2/4.5 mm	4.2/4.5 mm	4.2/4.5 mm	
UMDREHUNGEN DES SÄGEBLATTES:	1741 Um/Min beim 350 Um/Min an Zapf.	1728 Um/Min beim 1350 Um/Min an Zapf.	1741/1728	
ÜBERSETZUNGS ZAHL:	1:4.98	1:1.28	1:4.98 1:1.28	
Gewicht:	605 kg	630 kg	640 kg	
Antrieb				
Antrieb/Anschluss Kat.:	Traktor/Kat. II/III	5 POL/16 A/ kat. II/III	Traktor Kat. II/III + ELEKTRIK/ 5-POL/16 A //	
Energieverbrauch P1:	12 kW	400V/7.5 kW	12 kW//400V/ 7.5Kw	
max. Umdrehungen:	400 Um/Min	1440 Um/Min	400 Um/Min// 1440 Um/Min	
Hydraulik-Öl:	SVG 32/14.5 ltr	SVG 32/14.5 ltr	SVG 32/14.5 ltr	
Hydrauliksystem Öldruck:	190 bar	190 bar	190 bar	
Antriebweise:	Gellenkwelle Antrieb / Antrieb von Kreissäge Blatt über den Keilriemen /Förderbandantrieb über eigenen Hydraulik mit eigenem Ölversorgung	Elektro-motor Antrieb von Kreissäge Blatt über den Keilriemen /Förderbandantrieb über eigenen Hydraulik mit eigenem Ölversorgung	KOMBINIERTEN ANTRIEB VON STR UND STEL	
Getriebe-Übersetzung: Öl-Inhalt:	Winkelgetriebe SAE 90, 0.6 ltr.	Keine	Winkelgetriebe SAE 90, 0.6 ltr.	
SAUG FILTER:	60MIC 1'' FI100X143	60MIC 1'' FI100X143	60MIC 1'' FI100X143	
Riemengetriebe – Riemen:	2 Stk. 13×1475	2 Stk. 13×1075	2 Stk. 13×1.475 2 Stk. 13×1.075	
Hydraulische Pumpe Antrieb	Über Keilriemen AVX 12.5×800	Über Keilriemen AVX 12.5×800	Über Keilriemen AVX 12.5×800	
Daten für die Arbeit / Schnitthöhe				
Min. Rundholz Durchmesser:	5 cm			
Max. Schnittholz Durchmesser:	24 cm			
FÖRDERBAND				
Arbeitslänge:	500 cm/ Breite 42 cm			
Förderband Antrieb:	HYDRAULISCHER MOTOR			
Teleskop Antrieb/Förderband Winkelantrieb	Teleskopischer Einzelwirkend Zylinder/Handwinde			
Schwingung Links/Rechts	Doppelwirkend Hydraulikzylinder			

***genaue Daten von Umdrehungen können in Praxis variieren bis +/-3%.**

4.3 Beschreibung der Maschine

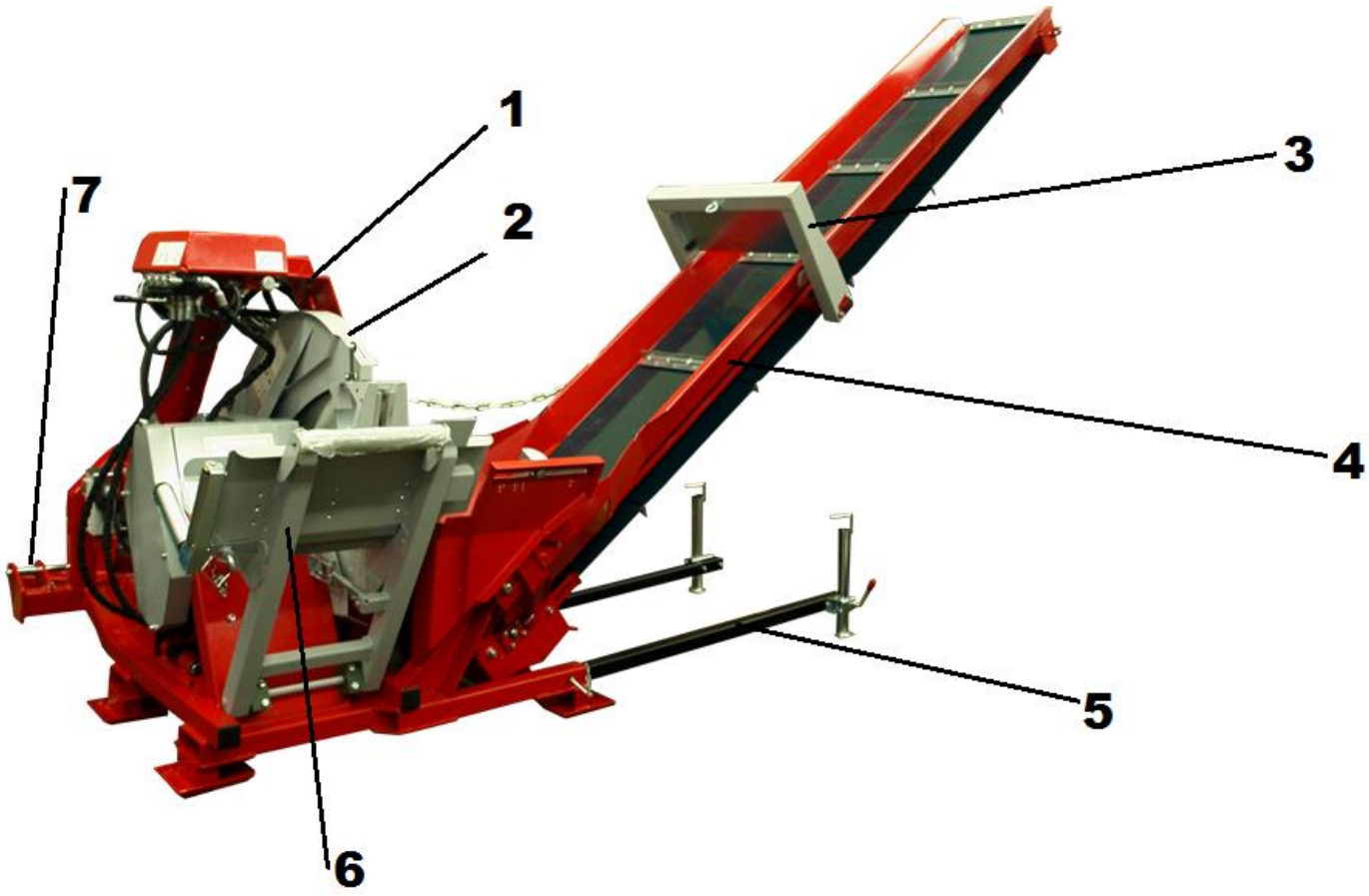

1- SCHUTZHAUBE FÜR SÄGEBLATT
2- GEHÄUSE DER SÄGE MIT FÖRDERBAND
3- SCHUTZ
4 - TELESKOPIERBARES FÖRDERBAND
5- AUSZIEHBARE ABSTÜTZUNGEN
6- WIPP-TISCH
7- 3-PUNKT TRAKTORAUFNAHME

Die Kreissäge besteht aus einem starken Metallstützrahmen, Wipp-Tisch und Schutzhaube für das Sägeblatt. Der Motor ist am Tragrahmen befestigt. Das Sägeblatt ist auf der Motorwelle montiert.

Zur Kreissäge gehört auch folgender Schlüssel zur Montage/Demontage des Sägeblattes
A-Schlüssel, Größe 48; B-Schlüssel, Größe 30



5. KENNZEICHNUNG UND IDENTIFIKATION

5.1 Bild mit den Identifikationsdaten der Maschine und Platz des Schildes

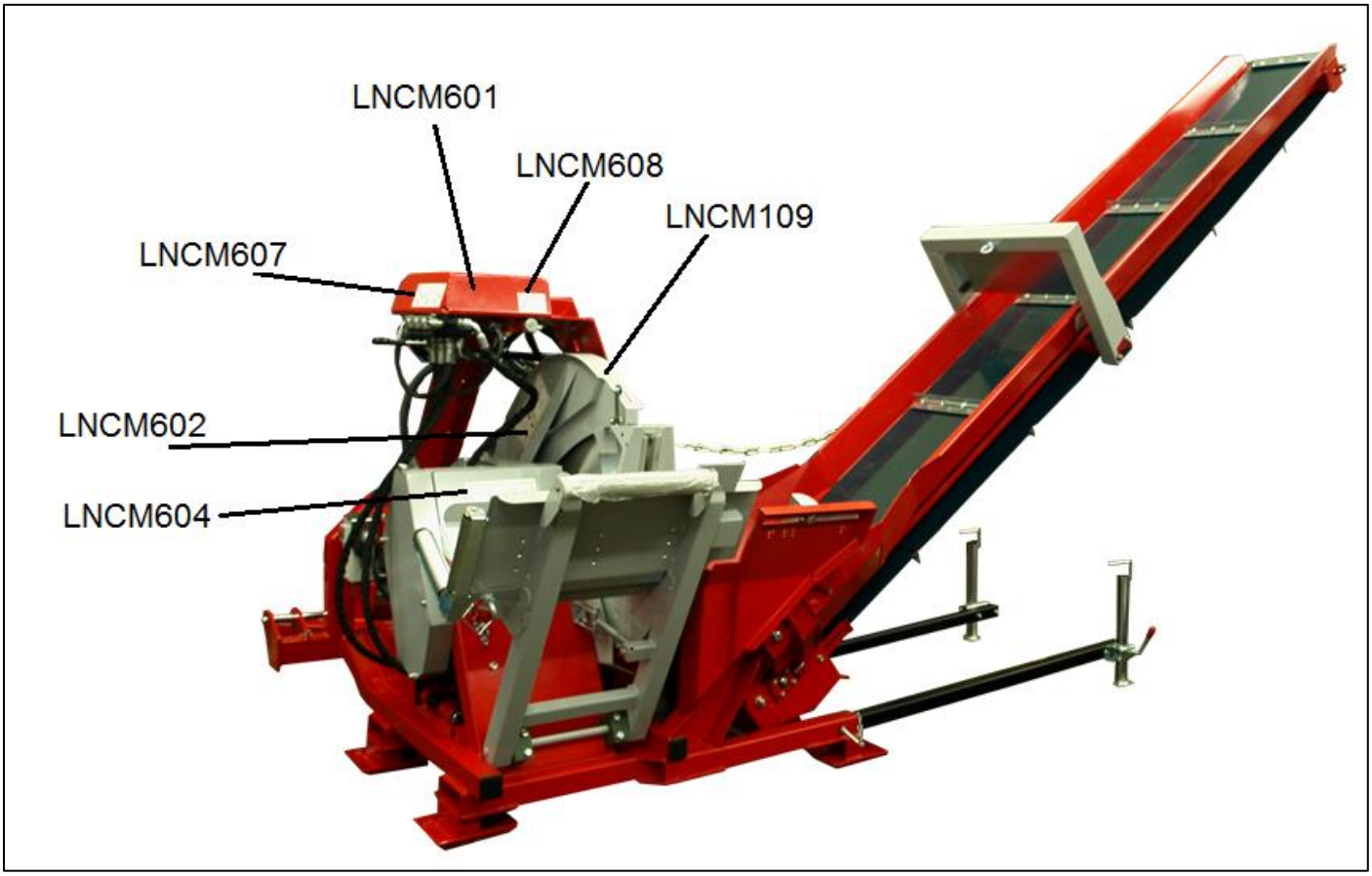

5.2 Warnzeichen - Piktogramme

Auf der Kreissäge montierte Warnzeichen warnen den Betreiber vor den Gefahren, die bei der Verwendung der Kreissäge entstehen können (jedes Piktogramm ist nur einmal montiert).

DEKL.		**TYPEN SCHILD**
LNCM601	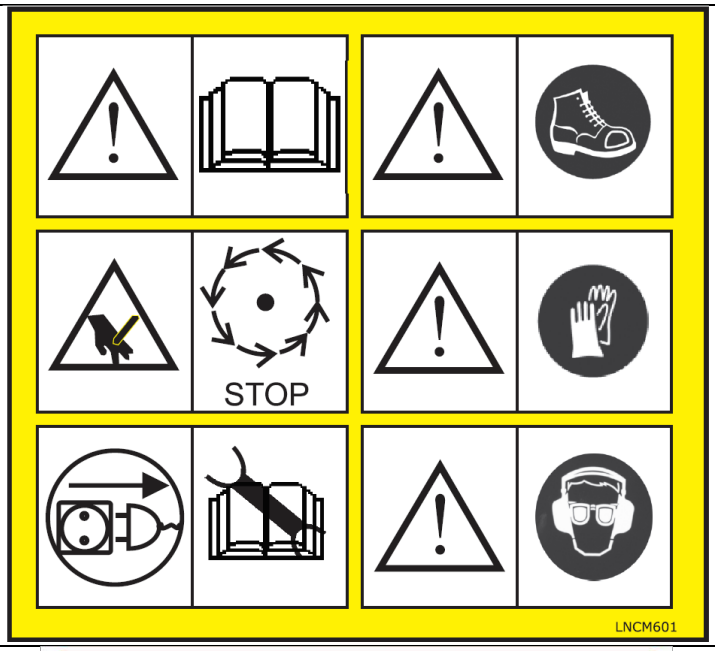	**VOR DEM GEBRAUCH UNBEDINGT DIE GEBRAUCHSANWEISUNG LESEN!** **GEFAHR! WARNUNG VOR SCHNITTWUNDEN WEGEN ROTIERENDEN SCHNITTGERÄTES!** **ACHTUNG! VOR WARTUNGS- EINSTELL- UND REINIGUNGSARBEITEN ZIEHEN SIE DAS KABEL AUS DER STECKDOSE (700 EL) BZW. ENTFERNEN SIE DIE ZAPFWELLE (700 C)!** **OBLIGATORISCHE VERWENDUNG VON SICHERHEITSSCHUHEN!** **OBLIGATORISCHE VERWENDUNG VON SCHUTZHANDSCHUHEN OBLIGATORISCHE** **VERWENDUNG VON SCHUTZBRILLEN UND OHRENSCHÜTZERN!**
LNCM605		**Obligatorische Rotationsrichtung der Kardanachse.** **Maximal 400 Umdrehungen/Min der Kardanachse.** **Beim Anschluss der Zapfwelle (Kardanwelle) sicherstellen, dass die Kardanschutzkappe sich über das Gelenk des Kardans erstreckt.** **GEFAHR DES EINKLEMMENS!** *** GEKLEBT AN DEN SÄGEMODELEN MIT KARDANANTRIEB.**
LNCM109	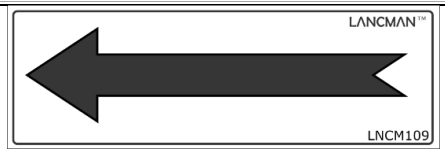	**RICHTIGE DREHRICHTUNG DES SÄGEBLATTES.**
LNCM613	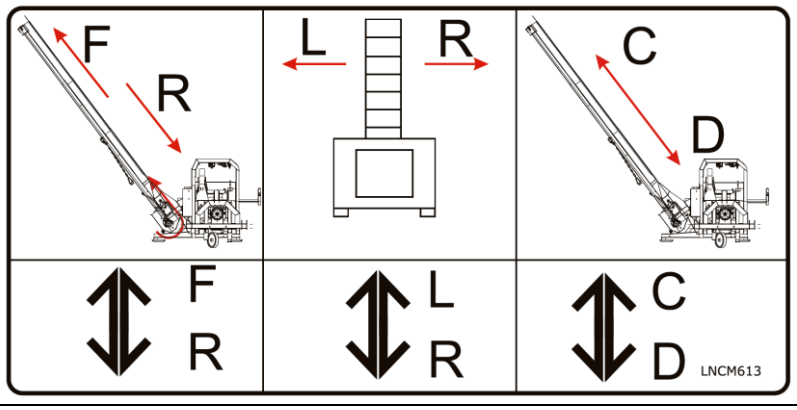	**FUNKTIONEN VON LINKS NACH RECHTS** **EIN/AUS ANTRIEB VON FÖRDERBAND** **BEWEGUNG VON FÖRDERBAND NACH LINKS/RECHTS FÜR DAS GANZE FÖRDERBAND (NUR BEIM AUSGEZOGENEN FÖRDERBAND)** **TELESKOP AUSZIEHEN IN ARBEITSPOSOTION /IN TRANSPORTPOSITION STELLEN**

LNCM608	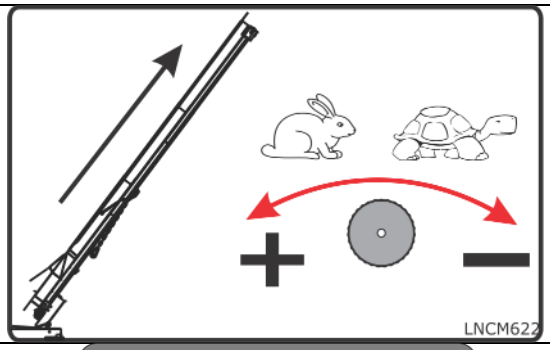	**REGULIERUNG VON FÖRDERBAND-GESCHWINDIGKEIT**
LNCM602	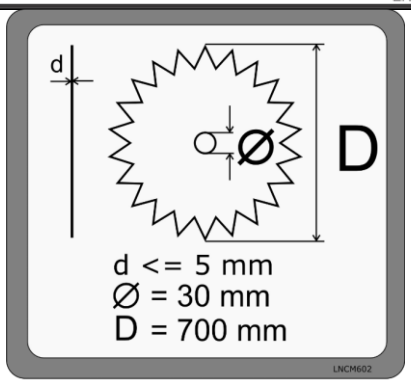	**GRÖSSE DES SÄGEBLATTES** **d – STÄRKE DES SÄGEBLATTES** **Ø –DURCHMESSER DER ACHSE** **D – DURCHMESSER DES SÄGEBLATTES**
LNCM604	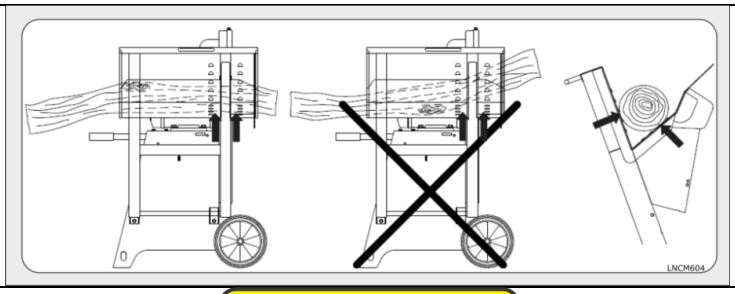	**KORREKTE VERWEDUNG DER SÄGE BZW. WIE SOLL DAS BRENNHOLZ AUF DEM ARBEITSTISCH LIEGEN!**
LNCM167		**POSITIONEN VON MASCHINEN TEILE ZUM FETTEN!**
LNCM106	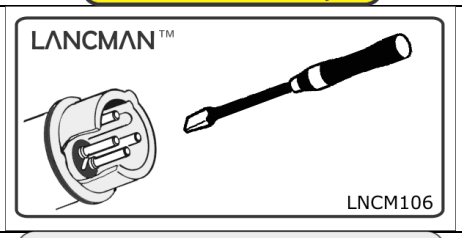	**DREHRICHTUNG EINSTELLEN – PHASEN WENDER!** *** NUR BEIM ELEKTROANTRIEB.**
LNCM603		**DIE MINIMALE ZEIT, DIE NACH DEM ABSTELLEN DES MOTORS VERGEHEN MUSS, BEVOR DER ELEKTOROMOTOR WIEDER EINGESCHALTET WERDEN DARF!** *** Nur für die elektrische Version der Säge (Modelle EL und ELD)**

LNCM110	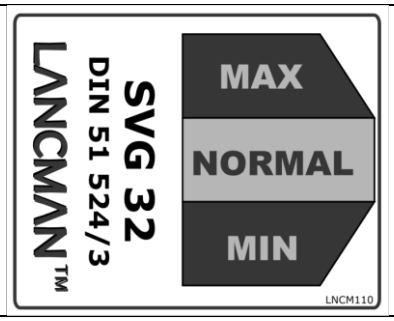	**ÖL MENGE IN RESERVOAR SOLL ZWISCHEN MIN UND MAX SEIN!**
LNCM133		**ÖL WECHSELN.**
LNCM606	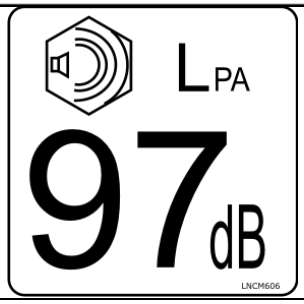	**KORREKTE VERWEDUNG DER SÄGE BZW. WIE SOLL DAS BRENNHOLZ AUF DEM ARBEITSTISCH LIEGEN!**

6. STARTEN, STOPPEN

6.1 Traktor Antrieb, Modell STR und STR+EL

Koppeln Sie die Säge mit Förderband an die Dreipunktaufhängung des Traktors an. Die Aufhängung der Säge entspricht der Kategorie, die in den Spezifikationen aufgeführt ist.
Koppeln Sie zuerst die Kreissäge an die Dreipunktaufhängung an.

⚠ **Wenn sich der Traktor der Säge nähert, stellen Sie sicher, dass niemand zwischen der Säge und dem Traktor ist. Gefahr des Einklemmens! Im Hebebereich der Traktorhydraulik besteht die Möglichkeit von Verletzungen in Form von Quetsch- und Druckverletzungen. Alle Schrauben mit Federvorsteckern sichern! (Alles beigelegt)**

⚠ **Befestigen Sie die Arme der Traktorhydraulik gut, so dass die Maschine sicher befestigt ist und nicht gerüttelt wird. Zur Gewährleistung einer sicheren Stabilität muss mindestens 20 % des Gewichts des Traktors zusammen mit der Maschine auf der Vorderachse des Traktors sein.**

⚠ **Stellen Sie sicher, dass die Tragfähigkeit der Hinterräder angemessen ist (Sie müssen sich unbedingt die technischen Daten in der Betriebsanleitung für den Traktor ansehen).**

⚠ **Bevor Sie die Maschine an den Traktor ankoppeln, lesen Sie die Betriebsanleitungen für den Traktor.**

Koppeln Sie die Zapfwelle an und sichern sie mit einer Sicherheitskette.
Die Zapfwelle am Sägeantrieb entspricht der Standardzapfwelle mit 6 Zähnen.

⚠ **Die Gelenkwelle muss eine CE-Kennzeichnung, einen ausreichenden Schutz und eine Kette für den Verschluss haben. Bitte lesen Sie die Gebrauchsanweisung für die Gelenkwelle aufmerksam und koppeln Sie sie so an, wie es vom Hersteller beschrieben ist. Überprüfen Sie, ob die Schutzvorrichtungen an der Zapfwelle und die Kunststoffkappe (Schutz) auf der Säge wirklich mindestens 50 mm abgedeckt sind.**

⚠ **Beachten Sie die richtige Drehrichtung der Zapfwelle des Traktors (Bild)!**

⚠ **Stellen Sie sicher, dass die Zapfwelle nicht zu lang ist! Eine zu lange Welle kann das Winkelgetriebe beschädigen, was nicht durch die Garantie abgedeckt ist.**

Stellen Sie die Umdrehungen am Traktor auf ein Minimum ein.
Schalten Sie langsam die Zapfwelle des Traktors und die Kreissäge ein.
Stellen Sie die gewünschte Drehzahl der Zapfwelle des Traktors ein.



⚠ **Maximale Drehzahl der Zapfwelle: 400 U./Min.**

⚠ **Die maximale Drehzahl der Zapfwelle ist eine wichtige Information und darf unter keinen Umständen überschritten werden, da sie zu Schäden am Sägeblatt führen kann. Nie die maximale Drehzahl überschreiten!**



Maschine ist mit NOT AUS SYSTEM – KUPPLUNG MIT BREMSE verwendet. Im Notfall die Maschine still zu machen, muss man nur ROTEN Knopf drücken und Maschine wird still stehen in max. 8 Sekunden!
Maschine zurück im Einsatz zu bringen, muss man den Hebel zurück Spanne bis zum Hebel einsteckt.
System mit Kupplung und Bremse ist nur beim Model 707 STR, 707 STR+EL im Grundausstattung.

Achtung! Nach der Notausschaltung muss man in 30 s Traktor Antrieb ausschalten. Beim längeren Leerlauf kann man Keilriemen brennen.

6.2 Elektroantrieb – STEL und STR+EL

Die Maschine hat 400 V Dreiphasenmotoren, die drei elektrische Phasen brauchen.
Deshalb ist es notwendig, vor jedem neuen Anschluss oder bei Standortwechsel die Drehrichtung zu überprüfen, wenn nötig, aber auch die Polarität zu wechseln (Schließen Sie die Kombination Schalter-Stecker-Phasengetriebe).

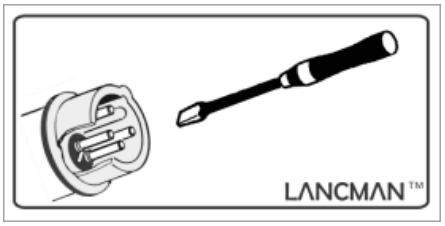

Die Drehrichtung ist richtig, wenn die Sägezähne gegen die Arbeitsseite rotieren (siehe Piktogramm auf dem Schutz des Sägeblattes). Wenn die Drehrichtung falsch ist, ist es notwendig, die Drehrichtung zu ändern, indem die zwei Polen der Phase- Schaltung (schwarz) im Stecker mit einem Schraubendreher gewechselt werden, und zwar durch leichten Druck nach innen und dann um 180° drehen. Überprüfen Sie den Pfeil-Drehrichtung.



⚠ **Überprüfen Sie die Drehrichtung des Motors!**

⚠ **Bei der Prüfung der Drehrichtung des Motors lassen Sie den Motor für die kürzeste mögliche Zeit laufen!**

Arbeiten an der elektrischen Anlage dürfen nur von einem Fachmann durchgeführt werden!
Wichtig Hinweise: Dieses Gerät darf nur ans Stromnetz angeschlossen werden, dessen Netzimpedanz kleiner oder gleich Z_{Max} = 0,39 Ohm ist. Wenn Ihnen die Netzimpedanz Ihrer Stromversorgung nicht bekannt ist, wenden Sie sich bitte an Ihren Stromlieferanten.

Die Maschine kann nur über ein Netz funktionieren, das mit einem Fehlerstromschutzschalter < 30mA geschützt ist.

⚠ **Bevor Sie die Kreissäge an einen elektrischen Leiter einschalten, überprüfen Sie, ob die Stromleistung und Stromspannung richtig sind. Lesen Sie das Etikett auf dem Motor und auf der Kreissäge aufmerksam. Die Netzspannung muss 400V/50 Hz betragen.**

Die Kreissäge ist mit einem thermischen Relais ausgestattet, das den Motor abschaltet, wenn dieser zu heiß wird.

Netzleitungen und Netzleitungsverlängerungen müssen 5 Drähte (3P (Phasen) + N (Null) + Z (Erde)), oder 3 Drähte (1P + N + Z) haben, je nach Modell. Für die Stärke des Anschlusses siehe Tabelle mit den technischen Daten.

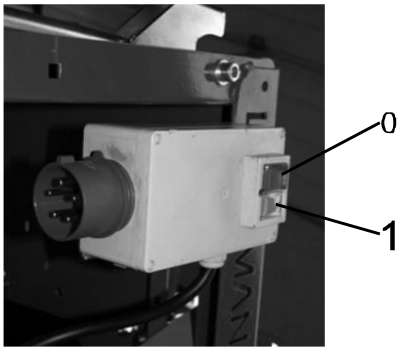

Netzanschluss - nur über eine Steckdose mit Schutzkontakt 5-polig, 400V, mit 16 A Sicherung.

Um eine Überhitzung des Motors zu verhindern, stellen Sie sicher, dass Sie den richtigen Stromleiter verwenden (min. Dicke von 2,5 mm / max. Länge 15 m). Verwenden Sie keine verdrehten, verwickelten Kabel. Verwenden Sie niemals eine Stromkabelrolle!

Die Säge ist mit einer elektronischen Bremse ausgestattet. Wenn die grüne Taste (siehe Bild) beim Anschalten sofort herausspringt, ist der Motor noch nicht ausreichend gekühlt. **Sie dürfen nie den Schalter zum Einschalten festhalten!**
Nach der Abschaltung des Motors stoppt das Sägeblatt nach etwa 10 Sekunden. Der Motor brummt noch beim Bremsen und noch ein wenig nach der Abschaltung. Inzwischen darf der Schalter nicht eingeschaltet oder ausgeschaltet werden. Erst 1 Minute, nachdem der Motor leise ist, darf man den Motor wieder einschalten.

EINSCHALTEN (1): DRÜCKEN SIE DIE GRÜNE TASTE
AUSSCHALTEN (0): DRÜCKEN SIE DIE ROTE TASTE

WÄHREND DER WARTUNGSARBEITEN IMMER DEN STECKER AUS DEM STROMNETZ ZIEHEN (VERSORGUNG MIT STROM WIRD GESTOPPT)!

Wegen der ziemlich unflexiblen Steckverbindung kann der CEE-Stecker aus dem Gehäuse des Schalters herausreißen. Dabei sind Beschichtungen oder Sprays, die den Kunststoff schützen nützlich.
Für diese Art von Schäden am Schalter gilt die Garantie nicht.

Achtung: Im Fall, dass die Bremse des Motors nicht funktioniert, darf die Kreissäge nicht verwendet werden! Bei Gefahr, z. B. bei einem eingeklemmten Holzstück, sofort die Taste NOTAUSSCHALTUNG drücken! Ansonsten wird der Motor überlastet.

Achten Sie darauf, dass die elektrische Energie geerdet ist und dass die Säge an die Stromversorgung mit einem Differentialschalter verbunden ist.

Bei der Verwendung der Kreissäge achten Sie darauf, dass nicht am gleichen Stromkreis andere Verbraucher angeschlossen sind, weil dies unter den gegebenen Umständen zur Aktivierung der Sicherung führen kann.
Wenn der Motor wegen der Überlastung zu heiß wird, schaltet er sich über den eingebauten Überlastungsschutz automatisch aus. Der Motor kann erst wieder eingeschaltet werden, wenn die Oberfläche auf etwa 30 °C abgekühlt wird.
Der Motor und der Schalter dürfen nicht mit einem Wasserstrahl, Hochdruckreiniger oder mit ähnlichen Geräten gereinigt werden! Es besteht die Gefahr von einem Stromschlag und Zerstörung.
Außerdem ist es verboten, die Säge im Freien bei nassem Wetter zu verwenden! Es besteht die Gefahr eines Stromschlages!

6.3 Kombiantrieb STR+EL

Bei einer kombiantrieb Ausführung muss beachtet werden das beim einen antrieb, der andere antrieb gleichzeitig bewegt wird. Das bedeutet, wenn der Elektroantrieb benutzt werden will, muss die Zapfwelle abgenommen werden und der Sicherheit Deckel an der Zapfwelle zugemacht und gesichert werden. Der Deckel bei der Zapfwelle ist durch einen Druck-Knopf gesichert und wenn der Deckel nicht zugeschlossen ist, kann der Elektroantrieb nicht eingeschaltet werden.



6.4 Länge Anschlag auf der Wippe

Die Säge hat einen integrierten Längenanschlag für Brennholz. Das Messgerät ermöglicht es Ihnen, die Länge des Brennholzes Ihren Wünschen anzupassen bis zu einer maximalen Länge von 50 cm.
Die Holzlängenmessung ist nicht durch eine autorisierte Organisation bestätigt.

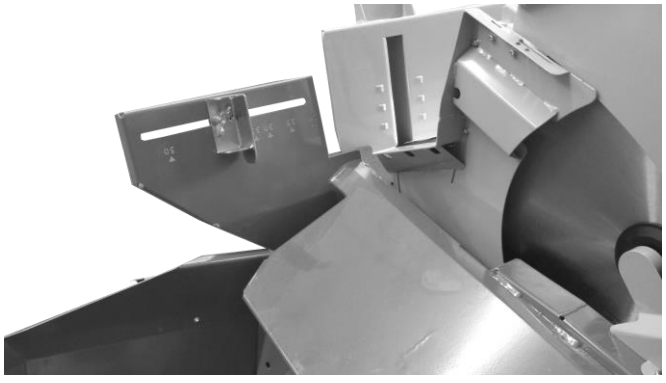

6.5 Start

Bringen Sie zuerst das Förderband in Arbeitsstellung.
Erstens ist es notwendig die Säge auf einer stabilen und standfesten Fläche aufzustellen. Ziehen Sie die Teleskopierbaren Stützfüße heraus und stellen Sie die Stützfüße dem Boden entsprechend ein. Dies sorgt für Stabilität selbst unter dem ausgezogenen Förderband.



Siehe Abbildung unten, Griffe Bremse auf der rechten Seite - direkt Piktogramm.

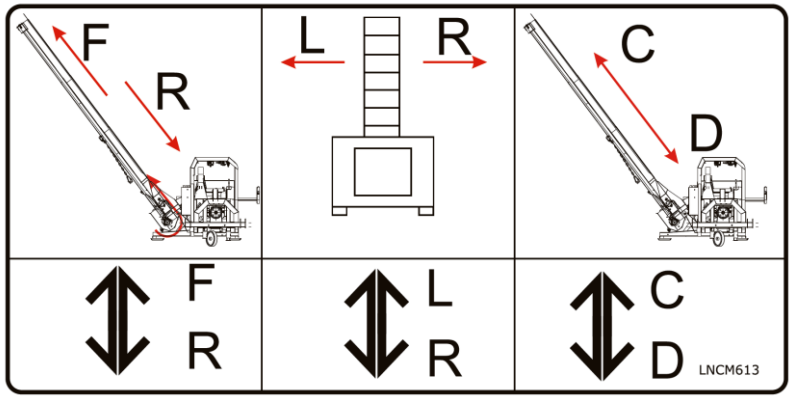

FUNKTIONEN VON LINKS NACH RECHTS

EIN/AUS ANTRIEB VON FÖRDERBAND

BEWEGUNG VON FÖRDERBAND NACH LINKS/RECHTS FÜR DAS GANZE FÖRDERBAND (NUR BEIM AUSGEZOGENEN FÖRDERBAND)

TELESKOP AUSZIEHEN IN ARBEITSPOSOTION /IN TRANSPORTPOSITION STELLEN

Zur gleichen Zeit, stellen Sie sicher, dass das Band mittig gespannt auf den Rollen läuft und nicht mit irgendwelchen Gegenständen kollidiert. (Kann zu Schäden und Verschleiß Band führen!). Richtigen Neigung für Arbeit steht zwischen 30°und 45°.



Die Steigung des Bandes erfolgt mittels eines Zwischen Handys durchgeführt - siehe Bild oben - Mitte Piktogramm.

Wenn das Band durchhängt, visuell überprüfen, um zu sehen, ob alles in Ordnung ist, bevor Sie die Arbeit fortsetzen.
Machen Sie die Probestart des Förderbandes. Wenn Probleme auftreten, sofort den Betrieb einstellen und prüfen, wo das Problem ist (z.b. Förderband Kunststoff blockiert ist) und Reparatur aufgetreten.

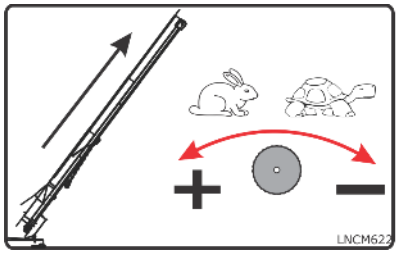

Das Förderband hat auch einen Mengel Regulator, der die Öl-Durchflussmenge regelt und damit man das Förderband Geschwindigkeit regeln kann. Siehe Piktogramm, Bild rechts.

Vor den Beginn muss man auch richtige Drehrichtung von Sägeblatt beobachten. Siehe geklebtes Piktogramm auf der Säge Schutz - die Drehrichtung.

Im Notfall, die Maschine zu ausschalten, drücken Sie den ROTEN Knopf. Modell 1 beim STR und STR+EL und Modell 2 beim STEL.





7. ARBEIT MIT DER SÄGE

Die Säge mit Förderband ist so konzipiert, dass sie nur von einer Person auf einmal bedient werden darf. An der Maschine sollen niemals zwei oder mehr Personen arbeiten! Nichtbeachtung der Gebrauchsanweisung bzw. der Hinweise kann zu Verletzungen und sogar lebensgefährlichen Verletzungen des Betreibers führen.

⚠ **Geben Sie die Sicherheitsinformationen an jede Person, die an der Maschine arbeitet!**

Es ist wichtig, dass alle Benutzer über die Verwendung, Konfiguration und Handhabung der Kreissäge informiert sind. Der Benutzer muss informiert sein über die Möglichkeiten den von der Säge erzeugten Lärm zu beeinflussen (u.a. Auswahl eines Lärm-mindernden Sägeblattes) sowie über die Wartung des Sägeblattes und der gesamten Kreissäge).

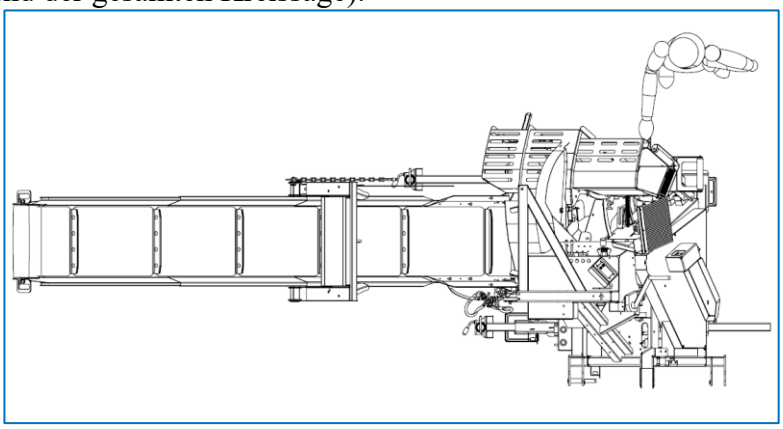

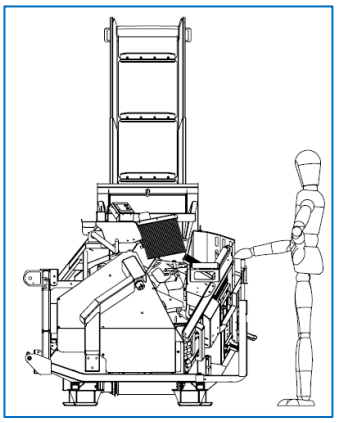

Bilder oben Zeigen wo muss beim Arbeit mit Maschine Bediener stehen (Arbeitsposition)! Außerdem muss der Benutzer informiert sein über die Faktoren, die Staubexplosionen beeinflussen, Der Benutzer muss sehr gut die Art des Materials, das gesägt wird, kennen. Es ist auch wichtig, dass der Benutzer weiß, wo Staub und anderen Holzspäne ausgeworfen werden, so dass er bei Bedarf einen Staub- und Späne-Absauger anbringen kann.

⚠ **Bei der Arbeit Schutzbrille, Atemschutz, Sicherheitsschuhe, Ohrenschützer und hautenge Kleidung tragen!** Vor der Arbeit auch Schmuck, Ringe und Armbanduhren ablegen.

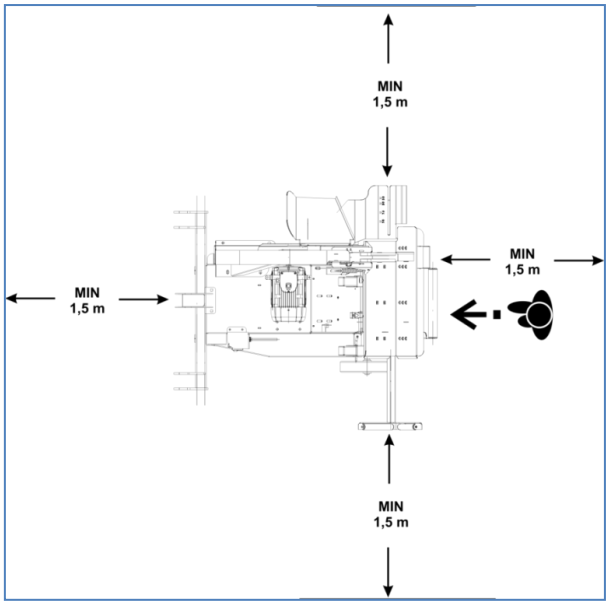

Achten Sie darauf, dass die Säge auf einem flachen Boden mit einer harten Oberfläche steht und dass sie stabil ist. Achten Sie darauf, dass der Boden rund um die Maschine frei von Abfall, wie Späne und Holzstücke sind. Alle Schutz- und Sicherheitseinrichtungen müssen an der Säge montiert sein. Unbedingt notwendig ist auch eine ausreichende Beleuchtung.
Vor der Inbetriebnahme der Maschine überprüfen Sie die Funktionen.
Nach den ersten 3 Betriebsstunden sind alle Schrauben und Muttern nach zu ziehen!
Diese Wartungsarbeit wiederholen Sie dann nach jeweils 25 Betriebsstunden.

Überprüfen Sie die Netz-Anschlusskabel. Verwenden Sie keine beschädigten Kabel. Stellen Sie sicher, dass Kinder nicht in der Nähe des Geräts sind, welches ans Netz angeschlossen ist. Die Person, die mit der Maschine arbeitet, muss mindestens 18 Jahre alt sein, Lehrlinge aber mindestens 16 Jahre, aber nur unter Aufsicht (Achtung, die nationalen Vorschriften beachten!). Der Betreiber soll bei der Arbeit konzentriert sein und soll nicht erlauben, während der Arbeit gestört zu werden.

Weil die Maschine keine Absaugvorrichtungen für Staub hat, darf sie nur im Freien und nicht in geschlossenen Räumen verwendet werden (Gefahr wegen des Holzstaubes). Um sie in geschlossenen Räumen zu verwenden, ist es notwendig, an die Kreissäge eine Saugeinrichtung zu montieren, die dem Standard EN 12779:2004 entspricht. Beachten Sie das Auslaufen des Sägeblattes. Sorgen Sie regelmäßig für eine saubere Arbeitsumgebung. An der Stelle, an der die Maschine benutzt wird, dürfen keine Holzabfälle und andere Holzstücke herumliegen.
An die Säge dürfen nur scharfe Sägeblätter ohne Risse und ohne andere Fehler (ein verbogenes Sägeblatt ist nicht geeignet) montiert werden.

⚠ **Niemals die Sicherheitseinrichtungen an der Maschine (Schalter mit elektrischer Bremse, Schutzdeckel des Sägeblattes) entfernen oder ändern!**

⚠ **Niemals die Maschine im Betrieb unbeaufsichtigt lassen!**

⚠ **Vor jedem Gebrauch überprüfen Sie den Zustand der Kreissäge und vor allem den Zustand des Schutzdeckels des Sägeblattes und den Zustand des Sägeblattes! Im Falle einer Beschädigung rufen Sie bitte den Service an oder ersetzen Sie das Sägeblatt durch ein neues! Die Säge darf nicht verwendet werden bis die Mängel beseitigt sind.**

Stoppen Sie die Maschine, um die Mängel zu beseitigen oder die eingeklemmten Holzteile zu entfernen. Das machen Sie so, dass Sie die Taste 0 drücken und den Stecker aus dem Stromnetz ziehen (bei Motorsägen), oder machen Sie den Traktor aus und koppeln Sie die Zapfwelle ab (bei Sägen mit Kardanantrieb)!

⚠ **Vorsicht bei der Arbeit: Verletzungsgefahr für Finger und Hände wegen der rotierenden Schneideteile.**

Entfernen Sie die Späne und das Sägemehl unverzüglich aus der Maschine in Übereinstimmung mit den Anforderungen, um die Sicherheit am Arbeitsplatz nicht zu bedrohen. Die Ableitung für das Sägemehl soll frei sein. Wenn unter dem Sägeblatt ein größerer Haufen von Sägemehl entsteht, entfernen Sie diesen, andernfalls werden die Zähne des Sägeblattes das Sägemehl auswerfen. Das Sägemehl in der Nähe vom Sägeblatt darf nicht mit der Hand entfernt werden.

⚠ **Während der Arbeit nie in die Nähe des Sägeblattes greifen. Wenn Sie ein Holzstück oder einen Span entfernen müssen, müssen Sie zuerst die Maschine stoppen.**

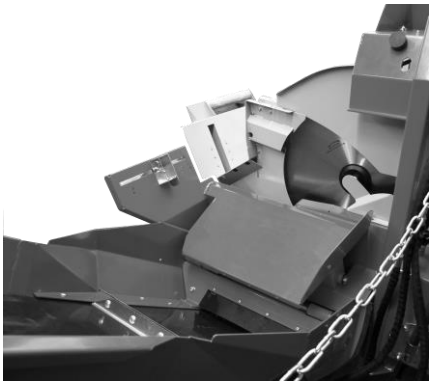

Beim Sägen von Krummholz muss der krumme Teil in die Richtung der Spalte des Sägeblattes gerichtet werden, um ein Umkippen oder Verklemmen während des Sägens zu verhindern. Wenn Sie den Wipp-Tisch stark gegen das Sägeblatt drücken, ist auch der Motor schwerer belastet. Deswegen kann das Holz im Sägeblatt verkeilen (Gefahr der Überlastung des Motors!).
Montage-, Reparatur- und Wartungsarbeiten an elektrischen Anlagen dürfen nur von Fachleuten durchgeführt werden.
Beim Verlassen des Arbeitsplatzes den Motor ausschalten - **den Stecker aus dem Stromnetz ziehen!**
Es dürfen nur die Sägeblätter verwendet werden, die in Übereinstimmung mit dem Standard EN 847-1:2005+A1:2007 hergestellt sind.

⚠ **Es ist erforderlich, Maßnahmen zur Reinigung und Wartung zu treffen und regelmäßig Späne und Staub wegen Brandgefahr zu entfernen.**

⚠ **Vorsicht bei der Arbeit mit dem Förderband!**
Es ist damit zu rechnen, dass Material an jeder Stelle von dem Förderband herunterfällt! Der Aufenthalt von Personen im Gefahrenbereich ist verboten!

⚠ **Während der Arbeit, nie in den Trichter vor dem Förderband greifen!**
Vor dem Entfernen festgeklemmter Holzstücke den Antrieb abstellen!

⚠ **Die Maschine nur im Freien verwenden!**

8. WARTUNG

8.1 BREMSE MIT KUPPLUNG

Man muss Periodisch (je 2 Monate oder je 100 Stunden – was kommt früher) die Bremse ausprobieren. Erst muss man die Säge laufen lassen und die Roten NOT-AUS Knopf drücken. Maschine muss still sein in Maximum 10 Sekunden. Ob so ist, kann man Maschine weiter benutzen. Im anderen Fall, muss man die Kupplung durch Dienstleistung von Vertreter reparieren – austauschen!

8.2 Riemen Antrieb

Die Lager der Kreissägeachse müssen alle 100 Betriebsstunden geschmiert werden.



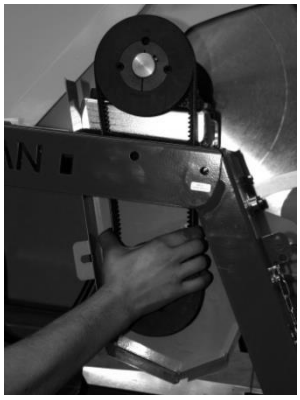



Prüfen Sie alle 100 Stunden die Riemenspannung. Dazu greifen Sie den Riemen mit der Hand an. Der Riemen soll weniger als 30 mm »Luft« haben (Abstand von der Hauptriemenachse + / - 15 mm. Siehe Bild auf der linken Seite.).



8.3 Winkelgetriebe der Zapfwelle, Modell STR und STR+EL

Nach den ersten 250 Arbeitsstunden wechseln Sie das Öl im Antrieb/Winkelgetriebe der Säge. Verwenden Sie das Öl SAE 90, dann wechseln Sie das Öl alle 1.000 Betriebsstunden, oder mindestens alle fünf Jahre.
Mit dem Alter verliert das Öl Viskosität und dadurch ist die Schmierung schlechter.
Abfall-Öl (Altöl) entsorgen Sie ausschließlich über dafür vorgesehene Ölsammelstellen. Altöl gehört nicht zum Haushaltsabfall.

8.4 Hydrauliksysteme

● Vor Beginn der Arbeiten kontrollieren Sie den Zustand der Hydraulikleitungen (Rohre). Achten Sie besonders auf mögliche mechanische Beschädigungen. Ein beschädigter Schlauch kann unter hohem Druck zum Herausspritzen von heißem Öl führen, was sehr gefährlich ist!
● Die maximale Ölmenge ist erreicht, wenn der Ölstand an der Oberkante des Schauglases Sichtbar ist.
● Wenn das Öl bei 60% der Schauglas-Höhe steht, entspricht das der minimalen Menge an Öl.
● In diesem Fall sofort nachfüllen bis eine ausreichende Ölmenge vorhanden ist.
● Zum Auffüllen von Öl schrauben Sie den Deckel des Tanks ab und gießen Öl durch einen geeigneten Trichter.

8.5 Hydrauliköl - Wartung

Achtung! Altöl muss gemäß den Umweltvorschriften entsorgt werden. Überprüfen Sie die geltenden Umweltvorschriften. Hinweis: Vor dem Ölwechsel muss Förderband in Transportstellung sein.
Der erste Ölwechsel sollte nach 250 Stunden Arbeit an der Säge mit Förderband, danach alle 1.000 Betriebsstunden oder mindestens 1 × alle 24 Monate.

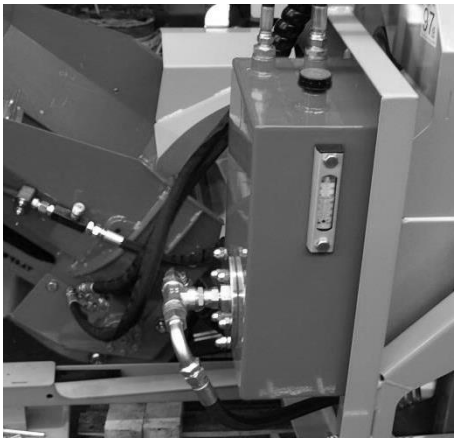

1. Schrauben Sie den Deckel des Tanks ab.
2. Stellen Sie einen Behälter für etwa 20 Liter. Altöl unter die Ablassschraube am Boden des Tanks. Magnetschraube an der Unterseite des Tanks säubern, bevor sie erneut in Öl einfüllen.
3. Lassen Sie das alte Öl ab. Bevor die Magnetschraube an der Unterseite des Tanks wieder eingeschraubt wird, geben Sie etwas Dichtmasse auf das Gewinde. Den Tank füllen Sie mit neuem Öl, wie unter Punkt 4 beschrieben (siehe technische Informationen Kreissägen mit Band) oder so, dass das Öl im Schauglas an der Oberkante steht

8.6 Ölfilter Wartung

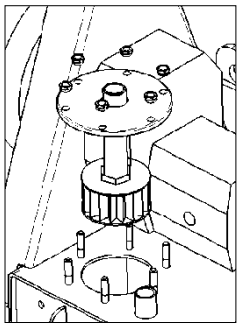

Den Ölfilter überprüfen und beim Ölwechsel ersetzen. Es ist möglich, dass sich Aluminiumspäne im Öl finden.
Ersetzen Sie mit dem Öl grundsätzlich auch den Filter beim ersten Öl Wechsel und danach je 1.000 Stunden.

8.7 Andere Teile

Die beweglichen der Wipp-Kreissäge nach Bedarf ein wenig ölen.

8.8 Sägeblatt

Der Betreiber darf nur solche Sägeblätter wählen, deren Durchmesser und Stärke geeignet sind für die Maschine (abhängig vom Maschinentyp). Die Bezeichnung ist in den technischen Daten der Maschine zu finden.
Sie dürfen nur Sägeblätter verwenden, die in Übereinstimmung mit dem Standard EN 847-1:2005+A1:2007 hergestellt werden.
Es ist notwendig sicherzustellen, dass das Sägeblatt für maximal 2000 Umdrehungen/Minute hergestellt ist! *Beachten Sie die maximale Geschwindigkeit der Sägeblätter!*

ACHTUNG:
Der Sägeblattdurchmesser darf durch Schleifen höchstens bis zu 5 % reduziert werden!
Vor jedem Gebrauch überprüfen Sie das Sägeblatt. Verwenden Sie nur scharfe und einwandfreie Sägeblätter.
Ein geschärftes Sägeblatt fördert die Arbeitsleistung und reduziert das Risiko eines Rückschlags. Schlechte oder stumpfe Sägeblätter erfordern einen großen Stromverbrauch und können eine Überlastung des Motors als Folge haben.
Wenn das Sägeblatt nicht genug scharf ist, kann es schnell zu einer Überheizung kommen. Ersetzen Sie es rechtzeitig durch ein scharfes Blatt.
Durch Überhitzung können im Sägeblatt Risse entstehen. Solche beschädigten Sägeblätter müssen sofort ersetzt werden.
Fetten oder ölen Sie das Sägeblatt ein, um es vor Rost zu schützen.

⚠ **Die Sägeblätter an der Maschine sind aus Hartmetall. Die Maschine darf nur für Holz OHNE Nägel oder andere harte Gegenstände verwendet werden. Ansonsten können die Plättchen am Widia-Blatt oder die Zähne des Sägeblattes beschädigt werden.**
⚠ **Bei Nichtbeachtung dieser Anweisung entfällt jede Gewährleistung!**

8.9 Montage des Sägeblattes auf der Achse

Für die Montage des Sägeblattes verwenden Sie immer den originalen Flansch der Säge (wie vom Hersteller vorgeschrieben)!
Wenn der Durchmesser der Spindel kleiner ist als der Durchmesser des Sägeblattes, verwenden Sie die Reduzierhülsen, die der Hersteller empfiehlt um die Unterschiede auszugleichen.

8.10 Sägeblätter wechseln

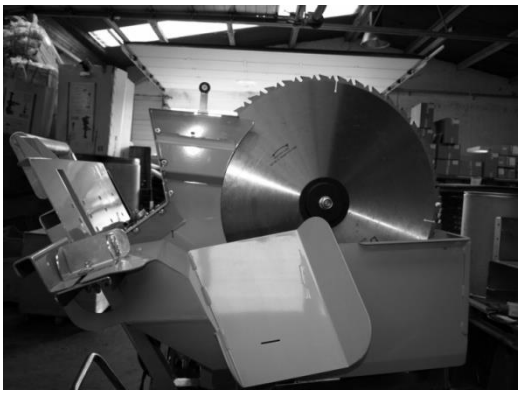

Schalten Sie die Kreissäge aus (ziehen Sie den Netzstecker aus der Steckdose oder schalten sie die Zapfwelle aus).
Lösen und entfernen Sie die Schrauben aus der Schutzabdeckung (4 Schrauben).

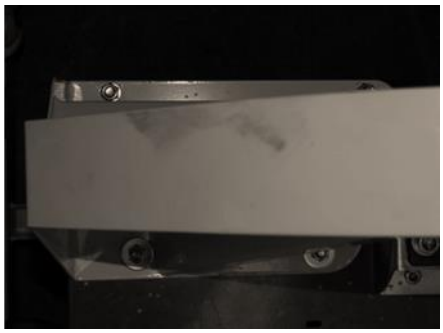

Entfernen Sie die Schutzabdeckung des Sägeblattes.





Nehmen Sie die beigelegten Schlüssel Nr. 48 und 30. Mit dem Schlüssel 48 befestigen Sie die Mutter am Flansch (damit fixieren Sie das Sägeblatt) und dann schrauben Sie mit dem Schlüssel Nr. 30 die Mutter aus der Antriebsachse des Sägeblattes. Schrauben Sie die Mutter heraus und entfernen Sie den Flansch des Sägeblattes. Dann heben Sie das Sägeblatt heraus. Halten Sie das Sägeblatt immer mit beiden Händen.

Bei der Montage und Demontage des Sägeblattes unbedingt geeignete Schutzhandschuhe verwenden, um Schnittwunden zu verhindern!

Vor der Montage des geschärften Sägeblattes prüfen Sie es auf Risse oder andere Schäden (Klangtest)!

Ein neues Sägeblatt montieren Sie in umgekehrter Reihenfolge; befestigen Sie die Mutter auf der Achse des Sägeblattes so, dass Sie den Flansch mit dem Schlüssel 48 halten. Achten Sie darauf, dass die Schutzabdeckung so positioniert ist, dass die Wippe und seine Teile sich ohne Schwierigkeiten bewegen und dabei keine Kollisionen entstehen.

9. TRANSPORT

Förderband in Transport-Position stellen, wie das Bild rechts zeigt.

Wipp-Kreissäge kann nur mit Traktor auf Drehpunkt Aufnahme transportiert sein.





Bereiten Sie die Säge für den Transport so vor, dass Sie die Wippe in die Transportposition bringen und ihn mit einem Bolzen und Schutzstift befestigen.

Beim Transport auf öffentlichen Straßen ist die Straßenverkehrsordnung einzuhalten.
Maximale Transportgeschwindigkeit: 25 Km/h!
Ist die hintere Beleuchtung des Schleppers verdeckt, muss an der Rückseite der Maschine eine Geräteleuchte angebracht werden (z.B. Magnethalterung, Aufsteckleuchte, ……).

Wird die Maschine vom Schlepper abgehängt, muss sie auf einem ebenen und festen Untergrund aufgestellt werden.

10. HILFE BEI DEN SCHWIERIGKEITEN

Was könnte die Ursache sein, wenn

… der Motor beim Einschalten nicht startet?	Der elektrische Anschluss ist nicht richtig verlegt. Der Kabel ist beschädigt. Die automatische Sicherung hat sich aktiviert oder ist sie ungenügend versichert. Der Motor ist noch in der Abkühlphase. Kontakt-Widerstand an den Steckkontakten. Der Deckel bei der Zapfwelle ist nicht zugeschlossen (beim kombiantrieb)
… der Motor nach kurzer Laufzeit ausgeht?	Das Sägeblatt ist stumpf (ungeschliffen). Die Zähne des Sägeblattes sind nicht geschränkt. Der Kabelquerschnitt ist zu klein. Das Kabel ist zu lang. Der Motor ist überhitzt. Eine der Phasen des Stroms ist nicht richtig angeschlossen.
… aus dem Holz zum Sägen rußt?	Das Sägeblatt ist falsch montiert. Das Sägeblatt ist stumpf (ungeschliffen). Die Drehrichtung ist falsch (wechseln Sie die Phase).
… die Sägeleistung schlecht ist?	Das Sägeblatt ist stumpf (ungeschliffen). Die Zähne des Sägeblattes sind nicht geschränkt. Das Sägeblatt ist verschmiert mit Harz.
…Sägeblatt wackelt?	Achse von Sägeblatt ist nicht mehr Gerade. Man muss Achse austauschen.

11. VERSCHLEISSTEILE VON KREISSÄGE

Zu den Verbrauchs- und Verschleißteilen der Kreissäge zählen:

- Aluminium Blöcke in der Wippe der Säge,
- Keilriemen,
- Abnutzung und Beschädigung von Kreissäge Blatt,
- Hydraulik Öl, Ölfilter.

Verbrauchs- und Verschleißteile sind vor der Reklamation ausgeschlossen.

12. HYDRAULISCHE UND ELEKTRISCHE SCHEMA

12.1 Hydraulische Schema LANCMAN SAF 707 STR, STEL, BRIGGS, STR+EL

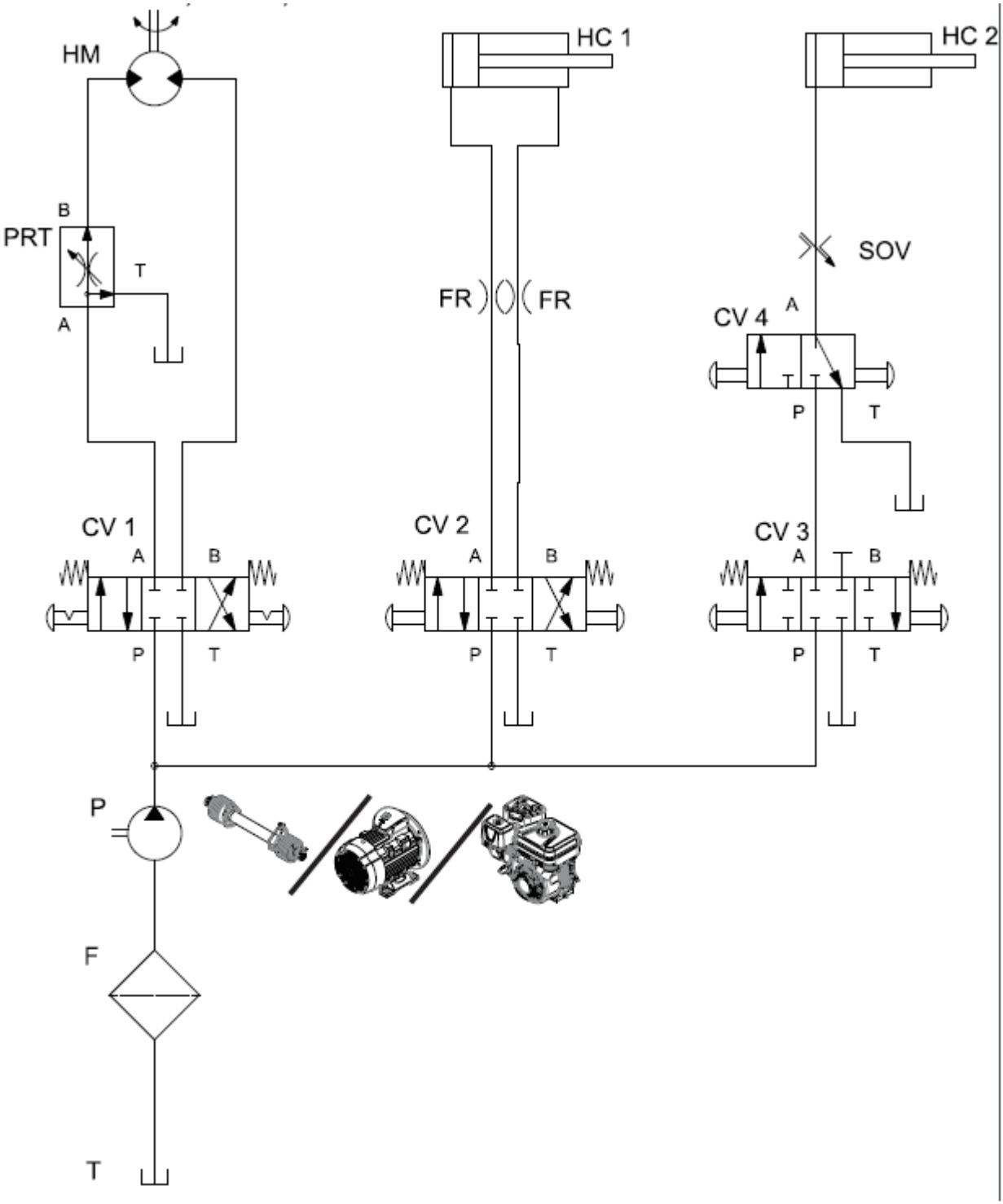

12.2 Elektrische Schema LANCMAN SAF 707 STEL

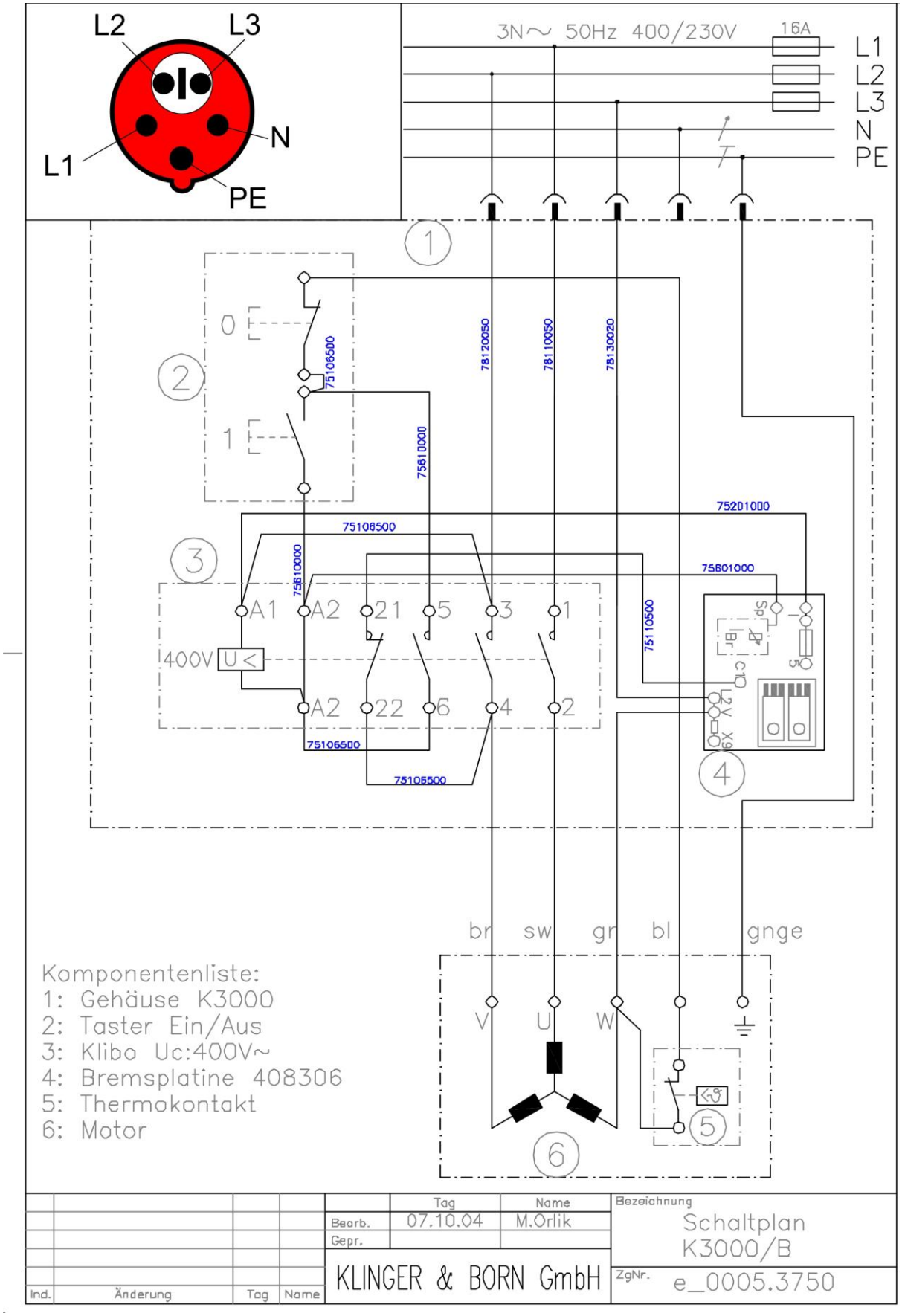

12.3 Elektrische Schema LANCMAN SAF 707 STR+EL

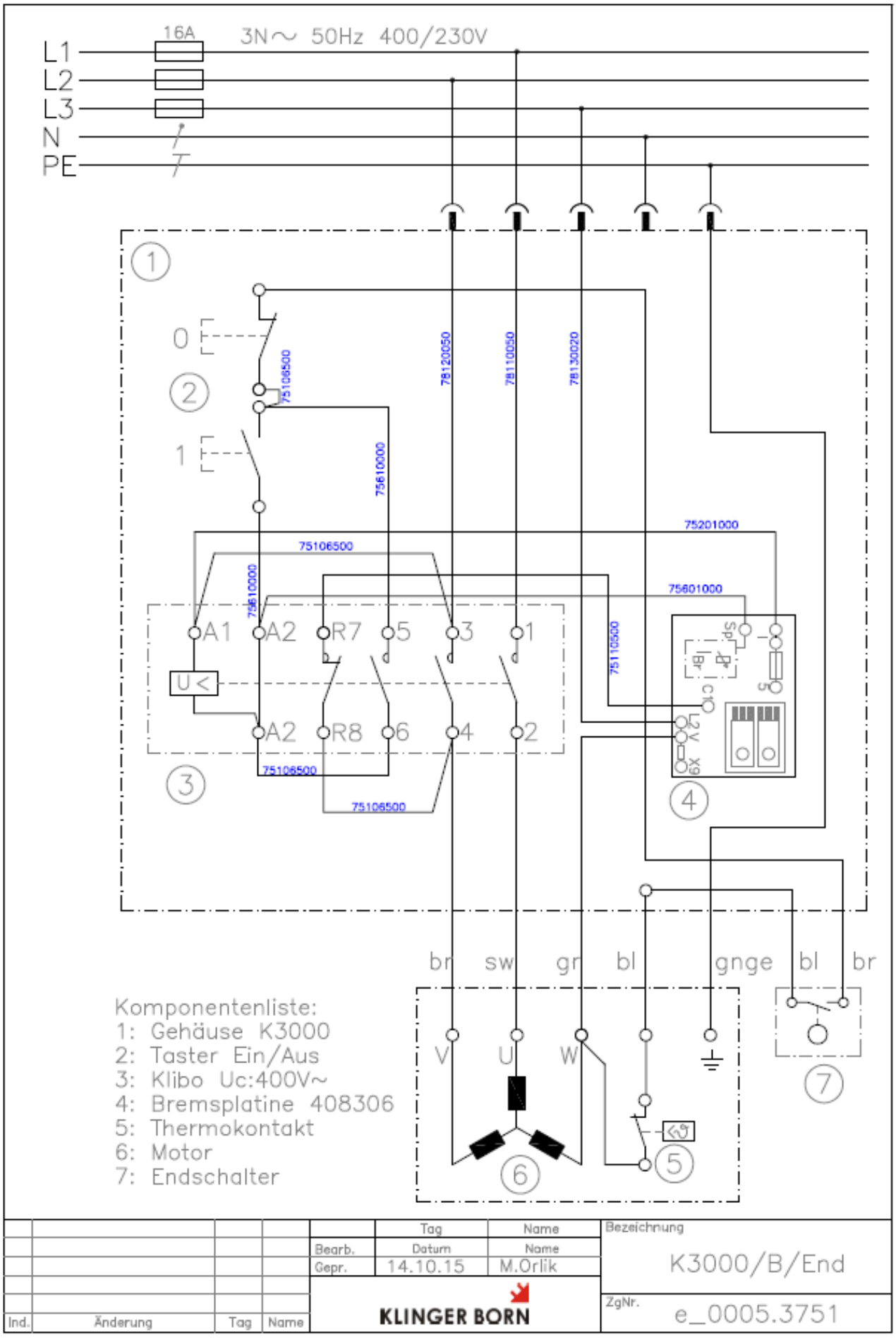

13. KOMPONENTEN DER KREISSÄGE

TIP: ŽAGA KROŽNA LANCMAN S TRAKOM SAF 700 STR
ŽAGA KROŽNA LANCMAN S TRAKOM SAF 700 STEL

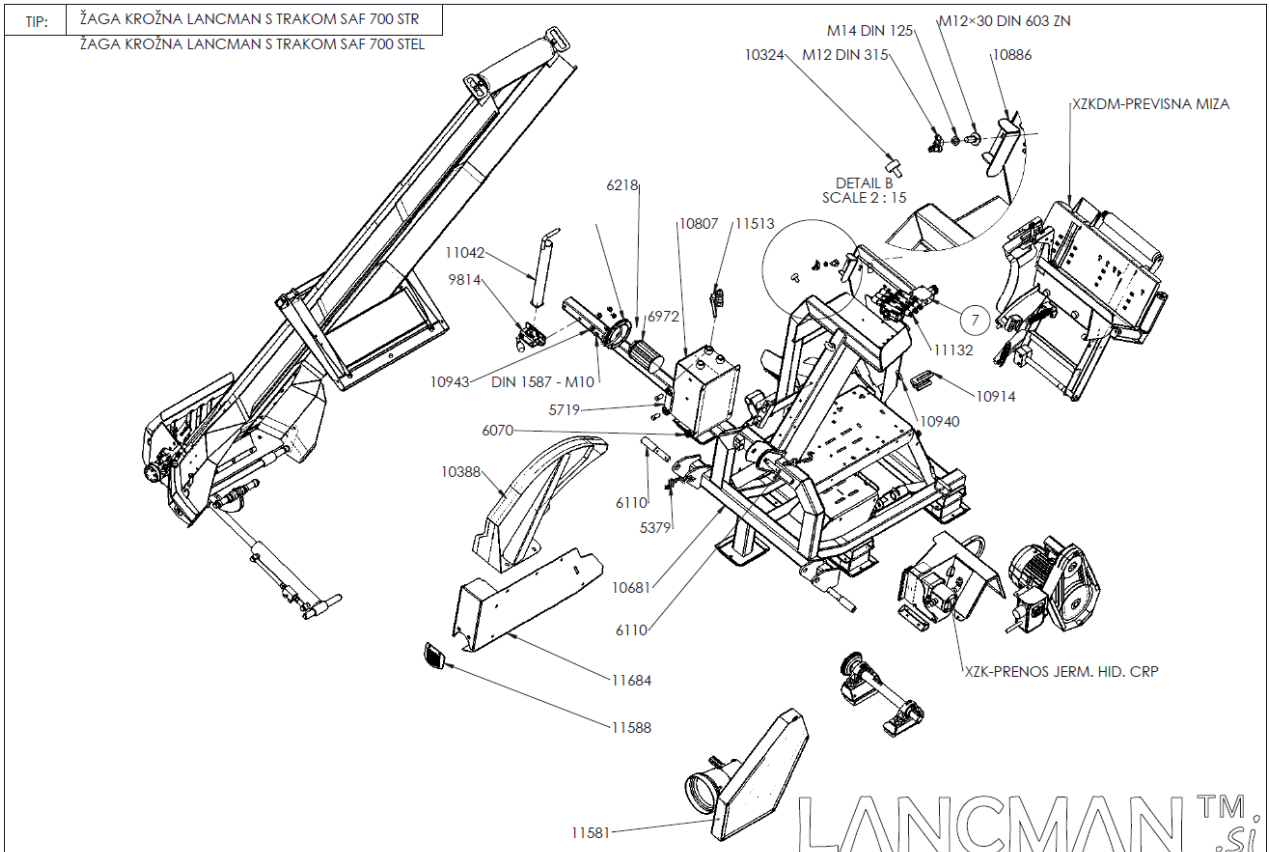

DATUM: 17.1.2015 | STRAN: 2 OD 11

TIP: ŽAGA KROŽNA LANCMAN S TRAKOM SAF 700 STR
ŽAGA KROŽNA LANCMAN S TRAKOM SAF 700 STEL

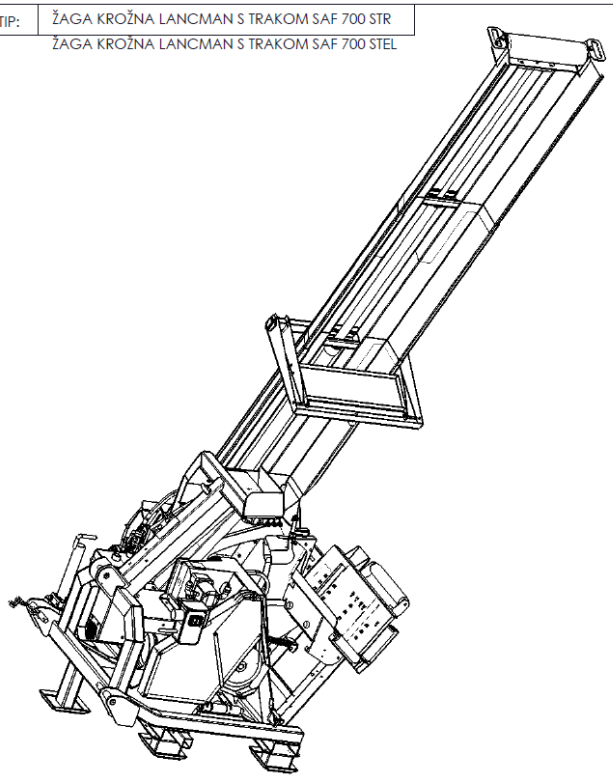

ŽAGA KROŽNA LANCMAN S TRAKOM SAF 700 STR

ITEM NO.	PART NUMBER	IDENT	QTY.
1	XZKTRP-PODVOZJE SESTAVA	10681	1
2	SORNIK ZA TRAK PRILKJUCEK 25×19×180	6110	1
3	XZKTR-ZASCITA SP. DEL SESTAVA	11684	1
4	XC31-PRIROBNICA POG. SKLOPA sestava	11588	6
5	XZK-ZGORNJI DEL ZAŠCITE LISTA KROŽNE ŽAGE LANCMAN VARJENO	10388	4
6	SORNIK ZA TRAK.PRIKLJUCEK 28×22×180	6105	2
7	CEP - IZPUST OLJA MAGNETNI G3/4"	6070	1
8	OLJEKAZ IN TEMP.MP LO5.127TE	5719	3
9	MATICA ZN M10 DIN 1587 KLOBUCASTA	6518	6
10	XZKTRP-CEV PODALJŠEK STAB.	10943	2
11	PRIJEMALKA - KLEMA VLECNEGA DROGA PR 74 VKT 60	9814	2
12	XZKTR-NOGA PODPORNA sestava	11042	2
13	XC10SL-PRIROBNICA FILTRA 1	10244	1
14	O-RING FI117,07X3,53	6218	1
15	FILTER SESALNI 90MIC 1" FI100X143	6972	1
16	XZKTR-REZERVOAR SESTAVA	10807	1
17	VENTIL DELILNI ROCNI 3/8"	11513	1
18	GUMI BLAŽILEC 30×15 MM/ENOSTRANSKI NAVOJ M8×25	10324	1
19	MATICA KRILATA M12 DIN 315	7425	1
20	PODLOŽKA ZN M14 RAVNA DIN 125	6275	1
21	VIJAK POLKROŽNI S 4KOT ZATIKOM M12×30 DIN 603 ZN	7424	1
22	XZK-PLOŠCA ZA ID OMEJEVALEC 3mm	10886	1
23	VENTIL USMERJEVALNI WALVOIL SD5/3-P (KG3-120)/18L/111Lx2/AET	11132	1
24	XZK-NOSILCEK V.3mm	10914	1
25	XZKDM-VODILO PLASTIKA OG.	10940	1

LANCMAN TM .si

DATUM: 17.1.2015 | STRAN: 3 OD 11

TIP:	XZK-POGON EL. MOTOR JERM PRENOS LEVI_1

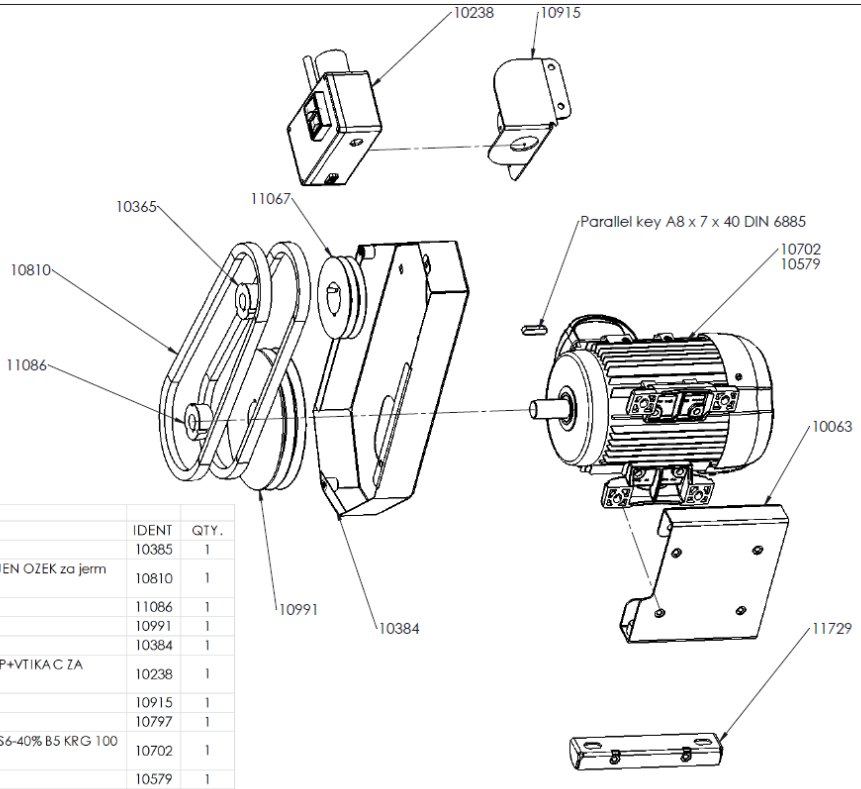

	XZK-POGON EL. MOTOR JERM PRENOS		
ITEM NO.	PART NUMBER	IDENT	QTY.
1	XZK-ZAŠCITA ZA JER del.6 1mm	10385	1
2	XZK-JERMEN KLINASTI 13×1100 SPODAJ OZOBLJEN OZEK za jerm prenos 160/125	10810	1
3	XZK-PUŠA TL 2012/28	11086	1
4	XZK-JERMENICA DVOJNA SPA 160-02 / 2012	10991	1
5	XZK-ZAŠCITA ZA JER del.5 1mm	10384	1
6	STIKALO EL. 400V/5.5kW/10.5 A ZAŠCITA+IZKLOP+VTIKAC ZA ŽAGO LANCMAN	10238	1
7	XZK-NOSILEC S P.3mm	10915	1
8	MOZNIK 8×7×32 FORM A DIN 6885 Ck 45	10797	1
9	ELEKTROMOTOR 5.5 kW/400V/1350 OBR. B3/B5 S6-40% B5 KRG 100 L2-4	10702	1
10	ELEKTROMOTOR 7.5 KW/400V /S6-40%/B3/IP55	10579	1
11	XZK-NOSILEC Z NAPENJALCEM MOTORJA ZA KROŽNO ŽAGO - CINKAN	10063	2
12	XZK-PLOSICA OJ. ZA VIJ. POG. sestava	11729	2
13	XZK-JERMENICA DVOJNA SPA 125-02 / 1610	11067	1
14	XZK-PUŠA TL 1610/35	10365	1

LANCMAN™.si

	DATUM: 17.1.2015	STRAN: 4 OD 11

TIP:	XZK-POGON KARDAN+JERMENICE+OS

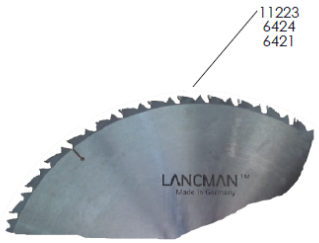

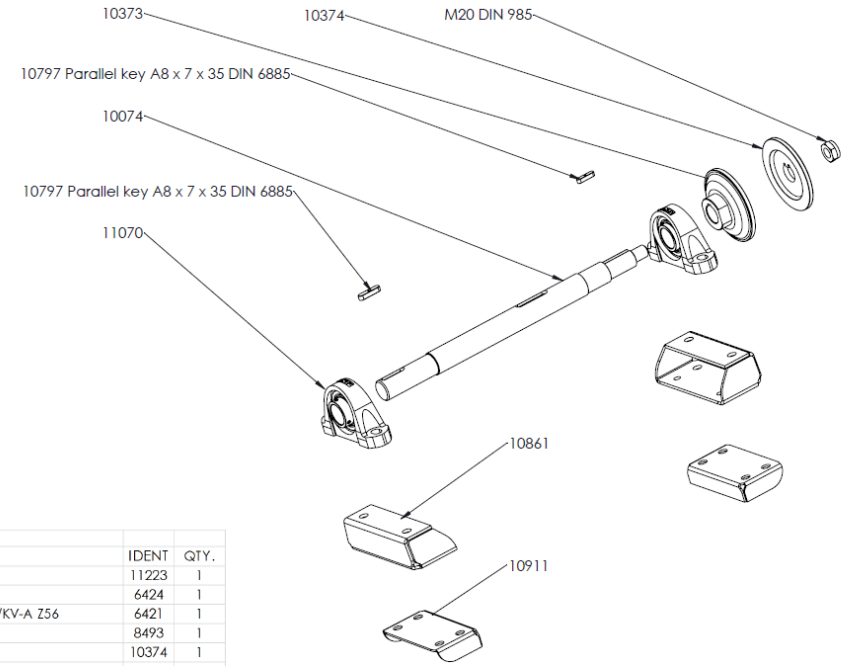

	XZK-POGON KARDAN+JERMENICE+OS		
ITEM NO.	PART NUMBER	IDENT	QTY.
1	LIST ŽAGNI FI 700/30/VIDIA/HM-SWZ/Z-84	11223	1
2	LIST ŽAGNI FI 700/30/VIDIA/HM-LFZ/Z-42	6424	1
3	LIST ŽAGNI FI 700/30/×3.2/KROM-VANADIUM/KV-A Z56	6421	1
4	MATICA ZN M20 SAMOVAROVALNA DIN 985	8493	1
5	XZK-PRIROBNICA KOV125 DEL2	10374	1
6	XZK-PRIROBNICA KOV 125 DEL1	10373	1
7	MOZNIK 8×7×32 FORM A DIN 6885 Ck 45	10797	1
8	XZK-OS ZA JKP V2	10074	1
9	MOZNIK 8×7×32 FORM A DIN 6885 Ck 45	10797	1
10	LEŽAJ Z OHIŠJEM UCP 207 JIB	11070	2
11	XZK-NOSILEC LEZAJA 5mm	10861	2
12	XZK-OJACITEV LEZAJA 3mm	10911	2

LANCMAN™.si

	DATUM: 17.1.2015	STRAN: 5 OD 11

TIP: XZKTR-TRANSPORTNI TRAK TT450 + komponenete

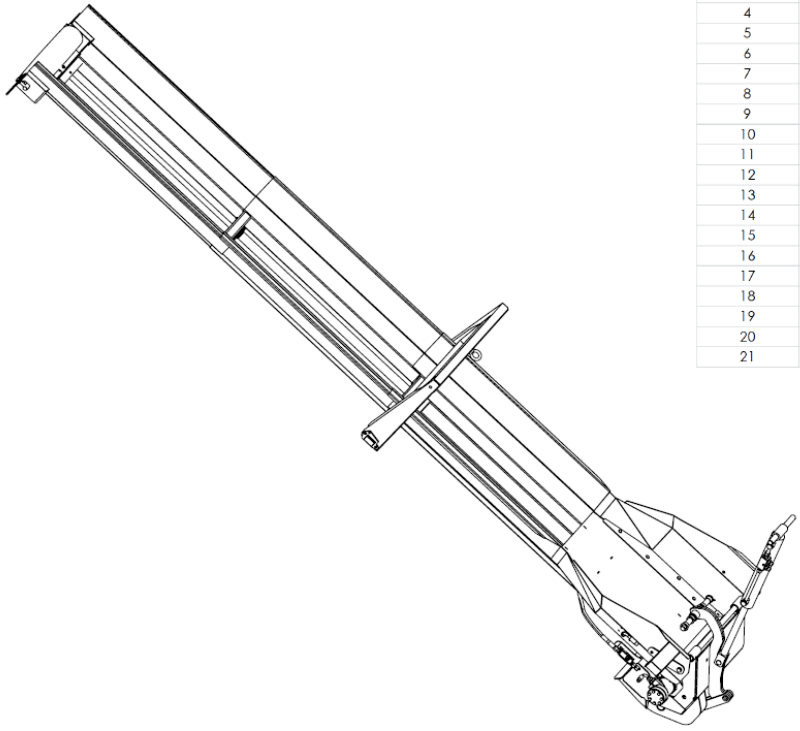

XZKTR-TRANSPORTNI TRAK TT450 + komponenete			
ITEM NO.	PART NUMBER	IDENT	QTY.
1	XZKTR-MRZA ZASCITNA DEL2 V2 2mm	11541	1
2	XZKTR-NOSILEC MR KR1 V2 2mm	11540	2
3	GUMI BLAŽILEC 30×15 MM/ENOSTRANSKI NAVOJ M8×25	10324	2
4	XKZTR-TRANSPORTER TAJFUN TT 403	10757	1
5	XC32-DRSNI LEŽAJ ZA DVIŽNO MIZO FI24/30×20	10013	24
6	XZKTR-OS PRECNA fi24x735	10944	2
7	XZKTR-PLOSCICA DM1 sestava	11007	1
8	XZKTR-SORNIK ZA CILVZ fi24x290 St 37-2 S.V.	11046	1
9	XZKTR-ZASCITA ZA DRVA PAD. 5mm	11102	1
10	#N/V	11736	1
11	XZKTR-PODLOZNA PLOSCA ZA DRVA PAD. 3mm	11580	1
12	XZKTR-NOSILEC TRAKA SESTAVA	10806	1
13	XZKTR-PLOSCICA DM sestava	11008	1
14	XZKTR-SORNIK ZA CILPOV fi24x240 St 37-2 S.V.	11045	1
15	XZK-CEV HIDRAVLICNA FI12X40 S PRIKLJ. B3/8 (R1160)	11569	1
16	X-REDUCIRNI PRIKLJUCEK 3/8"-3/8" z 1mm IZVRTINO	10320	2
17	XZK-VIJAK VOTLI 3/8 (G-7208-06)	11570	1
18	XZK-VIJAK VOTLI 3/8 (G-7208-06)	11570	1
19	XZK-CEV HIDRAVLICNA FI12X300 S PRIKLJ. B3/8 (R1271)	11568	1
20	XZK-VENTIL HIDRAVLICNI BLOKIRNI 3/8-12L (VBPDE 3/8L 2)	11572	1
21	XC32-CILINDER DM50-30-311,5 SZI	9871	1

LANCMAN TM .si

DATUM: 17.1.2015 | STRAN: 7 OD 11

TIP: XZKTR-TRANSPORTNI TRAK TT450 + komponenete

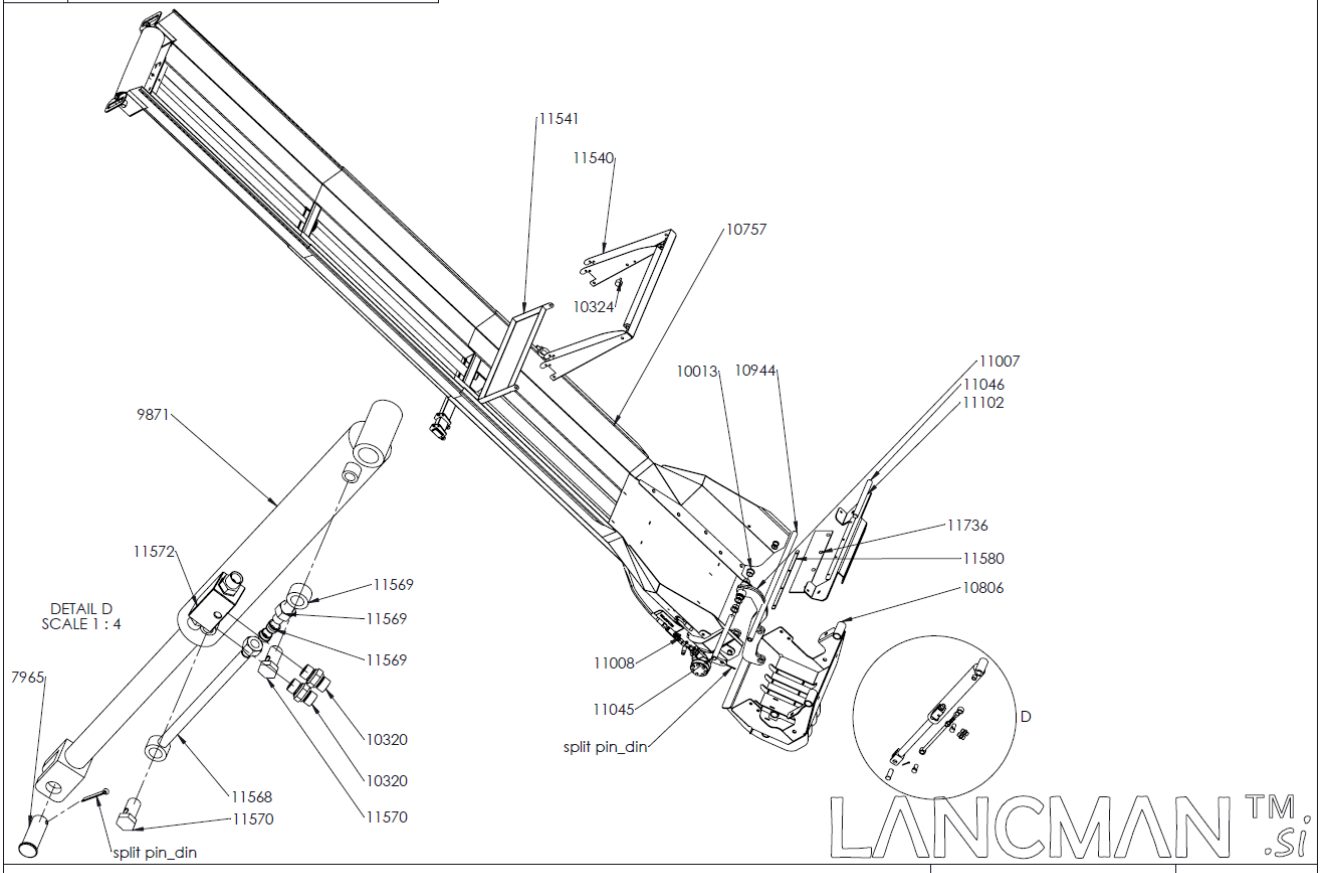

LANCMAN TM .si

DATUM: 17.1.2015 | STRAN: 6 OD 11

TIP:	XZKDM-PREVISNA MIZA

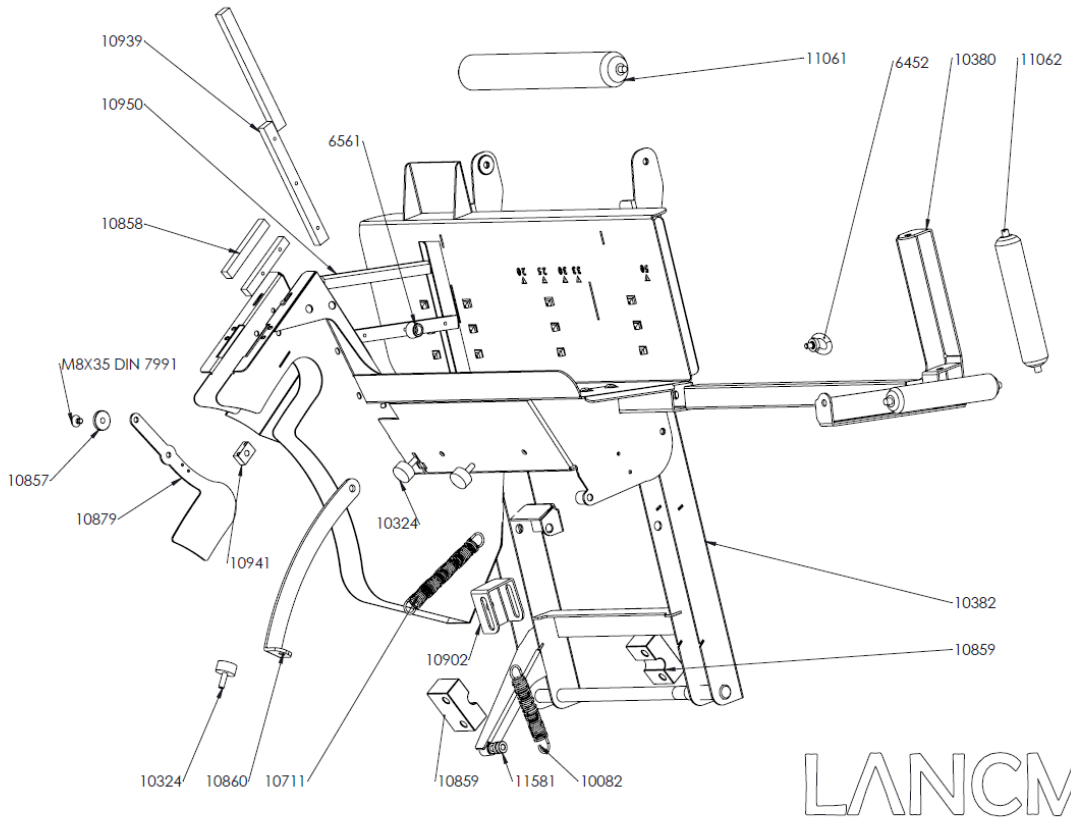

LANCMAN TM .si

TIP:	XZKDM-PREVISNA MIZA

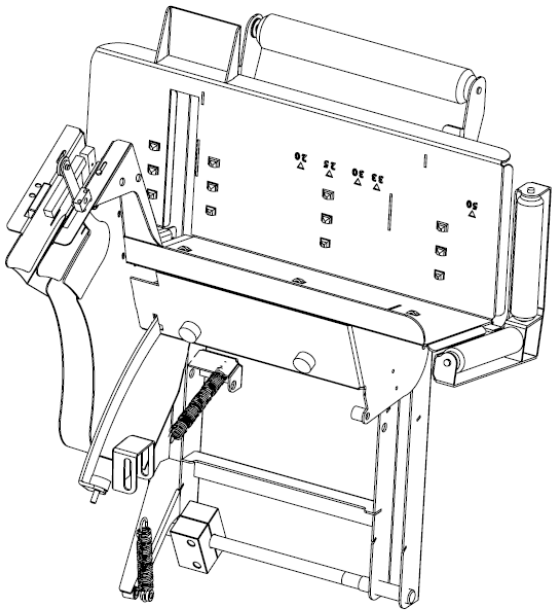

XZKDM-PREVISNA MIZA			
ITEM NO.	PART NUMBER	IDENT	QTY.
1	XZKDM-VODILO ALUMINIJ	10939	3
2	XZKDM-VODILO ALUMINIJ posnetje	10950	1
3	XZKDM-VODILO ALUMINIJ KRATKO	10858	2
4	VIJAK IMBUS ZN M8X35 DIN 7991 VGREZ.GLAVA	9719	1
5	XZKDM-PODLOZKA DRSNA PLASTIKA	10857	1
6	XZK-ZASCITA POKRIVALO OD M 3mm	10879	1
7	XZKDM-LEŽAJNA ENOTA	10941	1
8	GUMI BLAŽILEC 30×15 MM/ENOSTRANSKI NAVOJ M8×25	10324	1
9	XZK-TRAK OMEJEVALEC 5mm	10860	1
10	XZK-VZMET NATEZNA 3x23×152,26x ZN	10711	2
11	GUMI BLAŽILEC 30×15 MM/ENOSTRANSKI NAVOJ M8×25	10324	2
12	XZKDM-NOSILEC NA P. VZMETI 3mm	10902	1
13	XZK-LEŽAJNA ENOTA DEL2	10859	2
14	XZK-SEDIŠČE VZMETI KOTERM	11581	4
15	XZK-VZMET NATEZNA 3×23×113,5 ZN	10082	1
16	XZK-LEŽAJNA ENOTA DEL2	10859	2
17	XZKDM-PREVISNA MIZA VARJENA	10382	1
18	XZK-VALJCEK ZA DDM v 2	11062	2
19	XZK-IZVLECENA PODPORA PREV.MIZE ZA POLENO - CINKANO	10380	1
20	VIJAK OBROCNI ZN M12 DIN 580 ART	6452	1
21	XZK-VALJCEK ZA POTISK DM v2	11061	1

LANCMAN TM .si

TIP: XZK-KOTNI PRE+NOSILE+JERM11

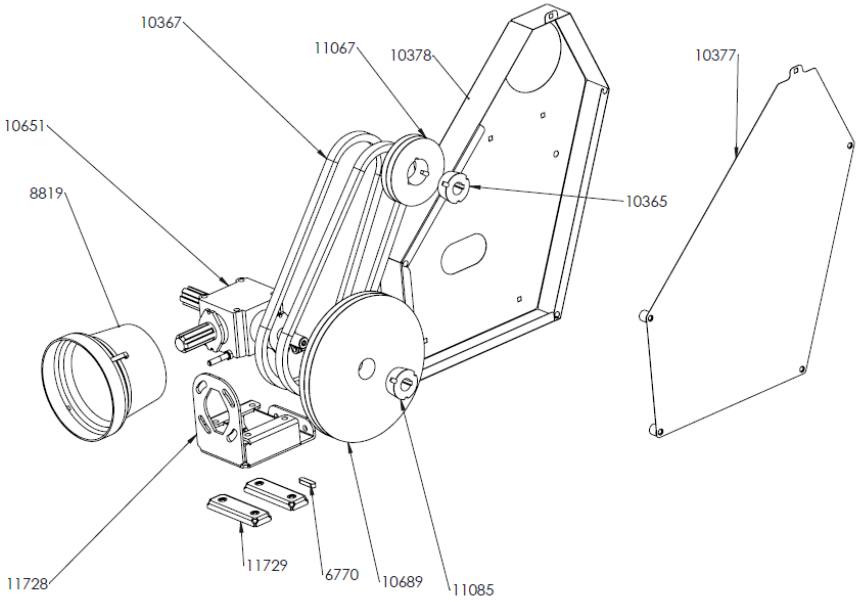

ITEM NO.	XZK-KOTNI PRE+NOSILE+JERM PART NUMBER	IDENT	QTY.
1	XZK-PUŠA TL 2517/22	11085	1
2	XZK-JERMENICA DVOJNA SPA 280-02 /2517	10689	1
3	MOZNIK 6×6×25 FORM A DIN 6885 CK45K	6770	1
4	XZK-PLOSICA OJ. ZA VIJ. POG. sestava	11729	1
5	XZK-NAPENJALEC KP V1 sestava	11728	1
6	KARDANSKA KAPA 76/201 - OVALNA	8819	1
7	RKŽ-Multiplikator kotni1:2.78 za KŽ	10651	2
8	XZK-JERMEN AVX 13×1425 La	10367	2
9	XZK-JERMENICA DVOJNA SPA 125-02 / 1610	11067	1
10	XZK-PUŠA TL 1610/35	10365	1
11	XZK-ZAŠCITA ZA JER del.2 1mm	10378	1
12	XZK-ZAŠCITA ZA JER. 1mm	10377	1

LANCMAN TM .si

DATUM: 17.1.2015 | STRAN: 10 OD 11

TIP: XZK-PRENOS JERM. HID. CRP

ITEM NO.	XZK-PRENOS JERM. HID. CRP. PART NUMBER	IDENT	QTY.
1	XZK-ZASCITA ZA JP ZAPRTJE KPL 1mm	11251	1
2	XZK-JERMENICA DVOJNA SPA 118-02 TL 1610	11241	2
3	XZK-PUŠA TL 1610/40	11242	1
4	XZK-PUŠA TL 1610/38	11730	1
5	XZK-JERMEN KLINASTI 13×800 AVX	11244	2
6	XZK-PUŠA TL 1610/22	11321	2
7	XZK-DRZALO LEZ ENOTE CRP.	11250	1
8	XZK-NAPENJALEC NOSILEC EL. sestava	11727	1
9	CRPALKA - NASTAVEK HID.CRPALKE GR2-SP-2-C	11240	1
10	ZOBNIK ZA MULTIPLIKATOR GR2 MO 82 B 25×22 DIN 5482 (2/14)	5084	1
11	KOLENO 3/4"-3/4" fiksno+gibljivo 90°	7287	1
12	CRPALKA ZOBNIŠKA GR-2 8 CC 250 BAR/DESNA	7691	1
13	KOLENO 1/2"-1/2" fiksno+gibljivo 90°	7288	1

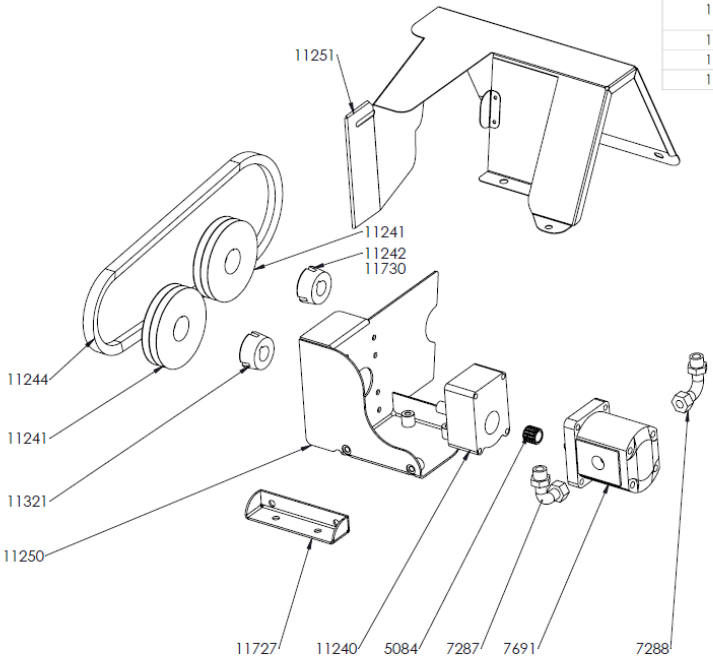

LANCMAN TM .si

DATUM: 17.1.2015 | STRAN: 11 OD 11

GARANCIJSKI LIST • JAMSTVENI LIST • GARANTNI LIST CERTIFICATE OF GUARANTEE • GARANTIESCHEIN • CERTIFICATO DI GARANZIA • ZÁRUČNÝ LIST • ZÁRUČNÍ LIST • JÓTÁLLÁSI JEGY • GARANTIE • CERTIFICADO DE GARANTÍA • CERTIFICATE OF WARRANTY • CERTIFICAT DE GARANTIE

NAZIV IZDELKA•PROIZVOD•PRODUCT•PRODUKT•PRODUIT• PRODUCTO • PRODUS

TIP/TYPE/TYP/TIPO/TIP:

SER.ŠT. • SER.NR. • SER.NO. • NÚMERO SERIAL • SERIA DE FABRICATIE:

- Ime, sedež in žig prodajalca:
- Naziv, sedište i pečat poduzeća:
- Reseller full name and address:
- Name, Sitz und Stempel des Unternehmens:
- Jméno, adresa razitko prodávajiciho:
- Meno, adresa a pečiatka predajcu:
- A terméket forgalmazó cég neve, székhelye és bélyégzoje:
- Concessionnaire nom, lieu et cachet:
- Nobre, dirección y sello de vendedor:
- Numele, adresa si stampila vanzatorului:

Datum izročitve blaga • Datum prodaje • Date of purchase • Verkaufsdatum • Data sprzedazy • Date predaja • Az eladás dátuma • Date de la vente • Fecha de la entrega • Data vanzarii

Podpis prodajalca • Potpis • Signature • Unterschrift • Potpis • Aterförsäljares namnteckning • Podpis prodejce • Aterförsäljares namnteckning • Signature du vendeur • Firma de vendedor • Semnatura vanzatorului

LANCNI

GOMARK
trgovina in proizvodnja d.o.o.

Čeplje 56, SI-3305 Vransko, Slovenija
Tel.: +386 (0) 3 700 15 03, info@gomark.si