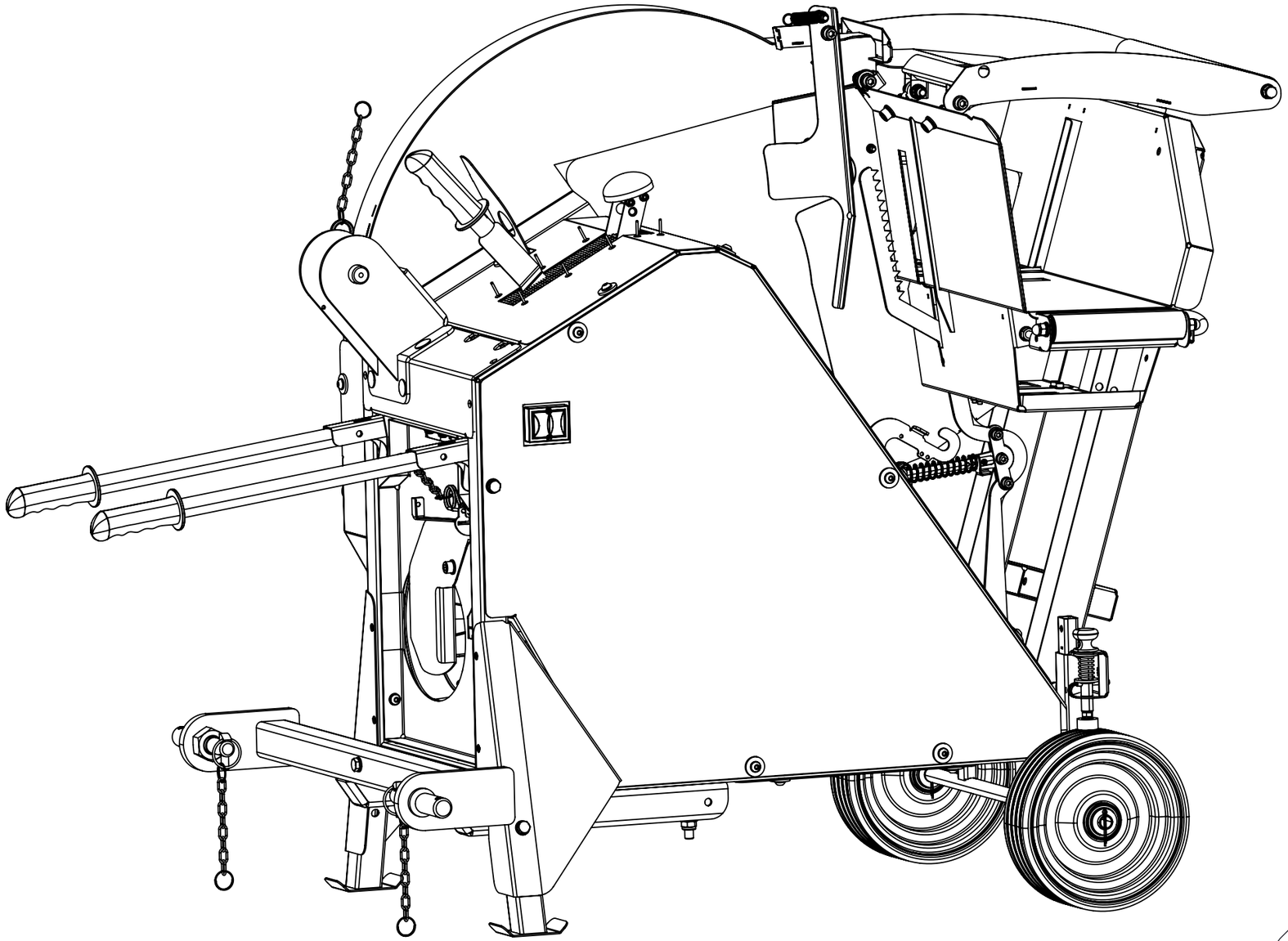

LANCMAN® by GOMARK

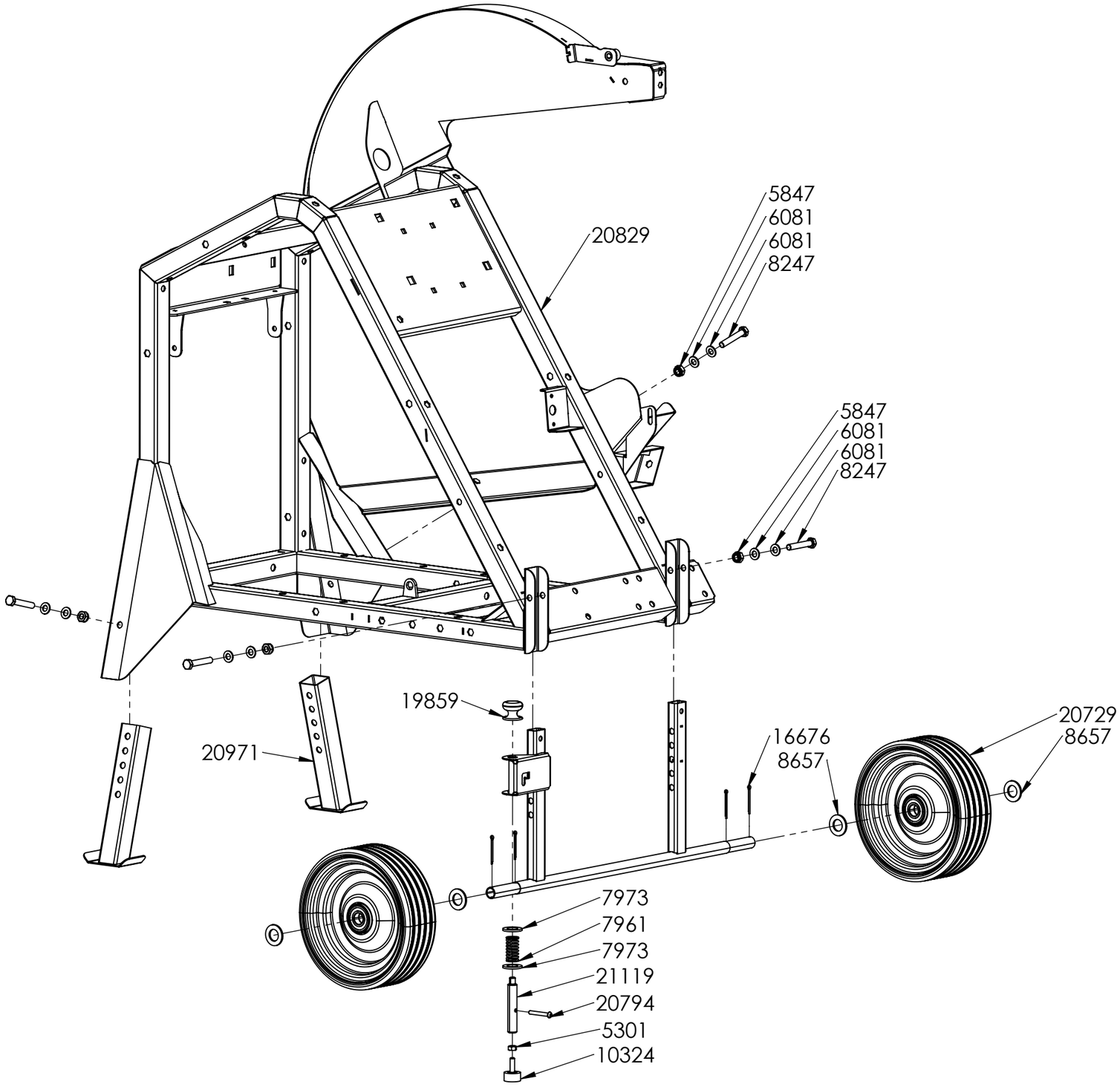

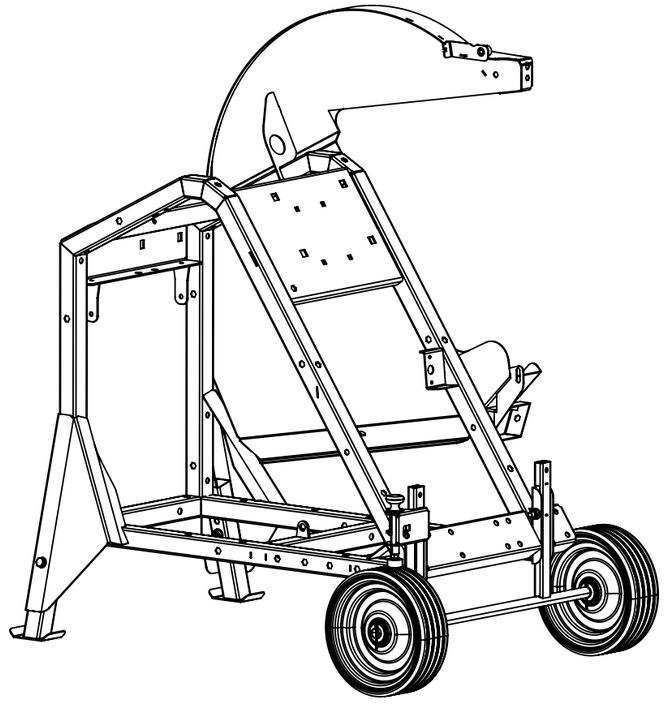

LANCMAN® by GOMARK

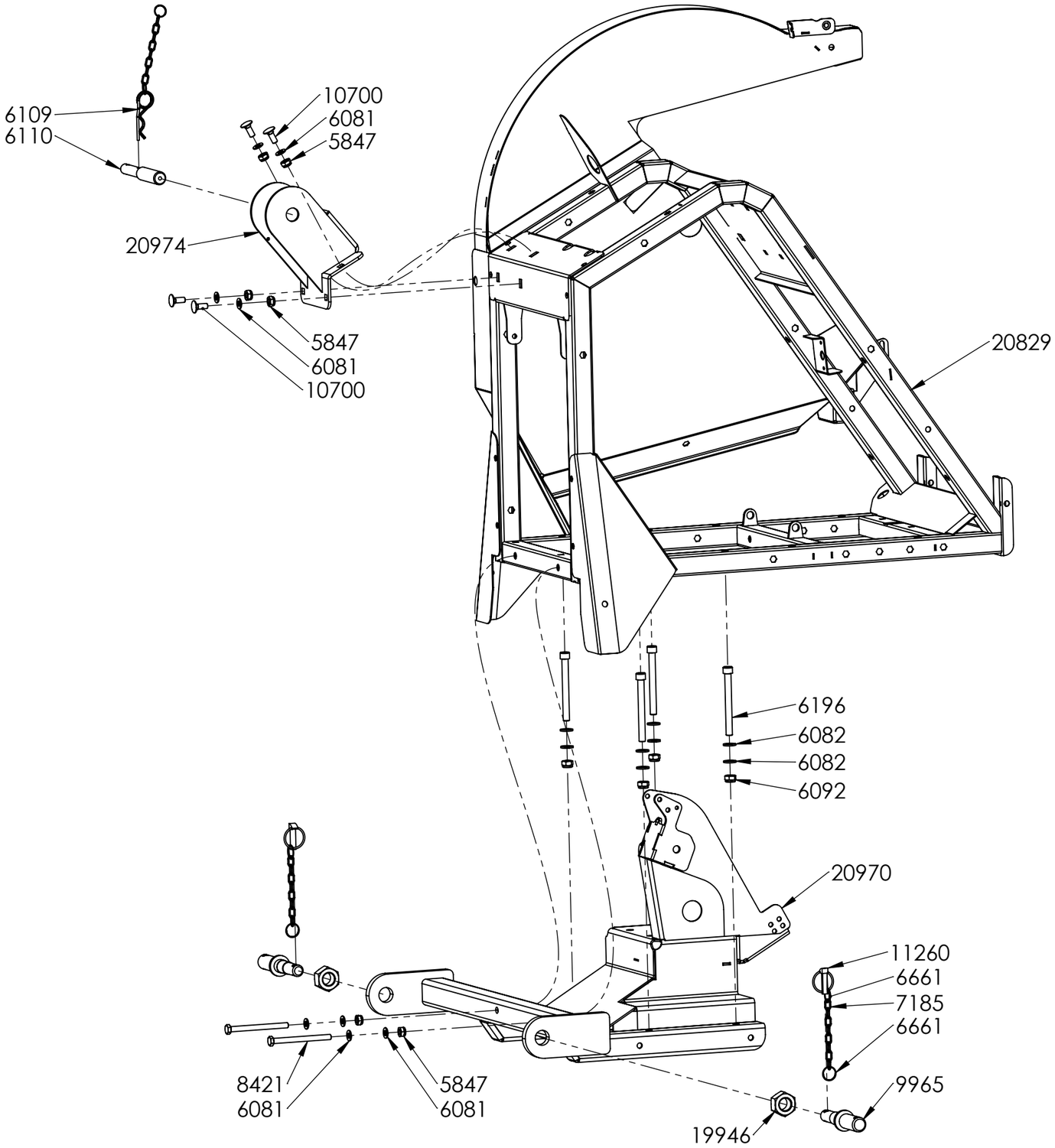

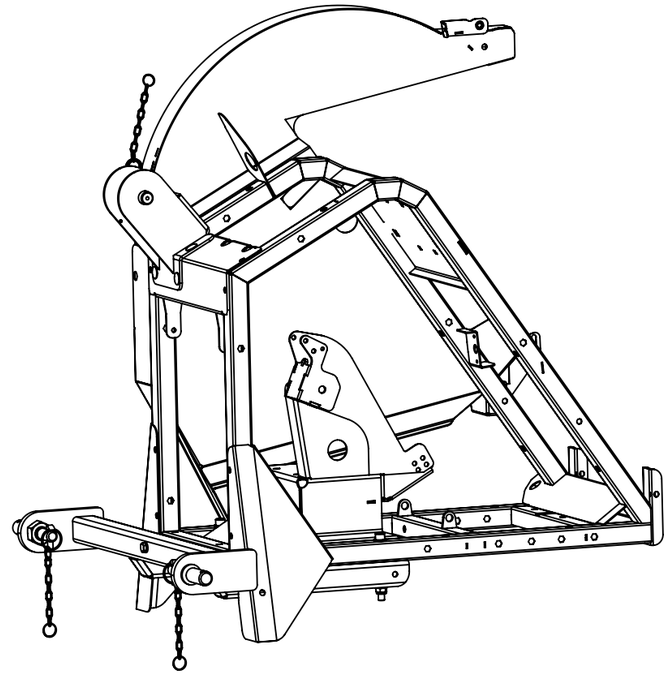

LANCMAN® by GOMARK

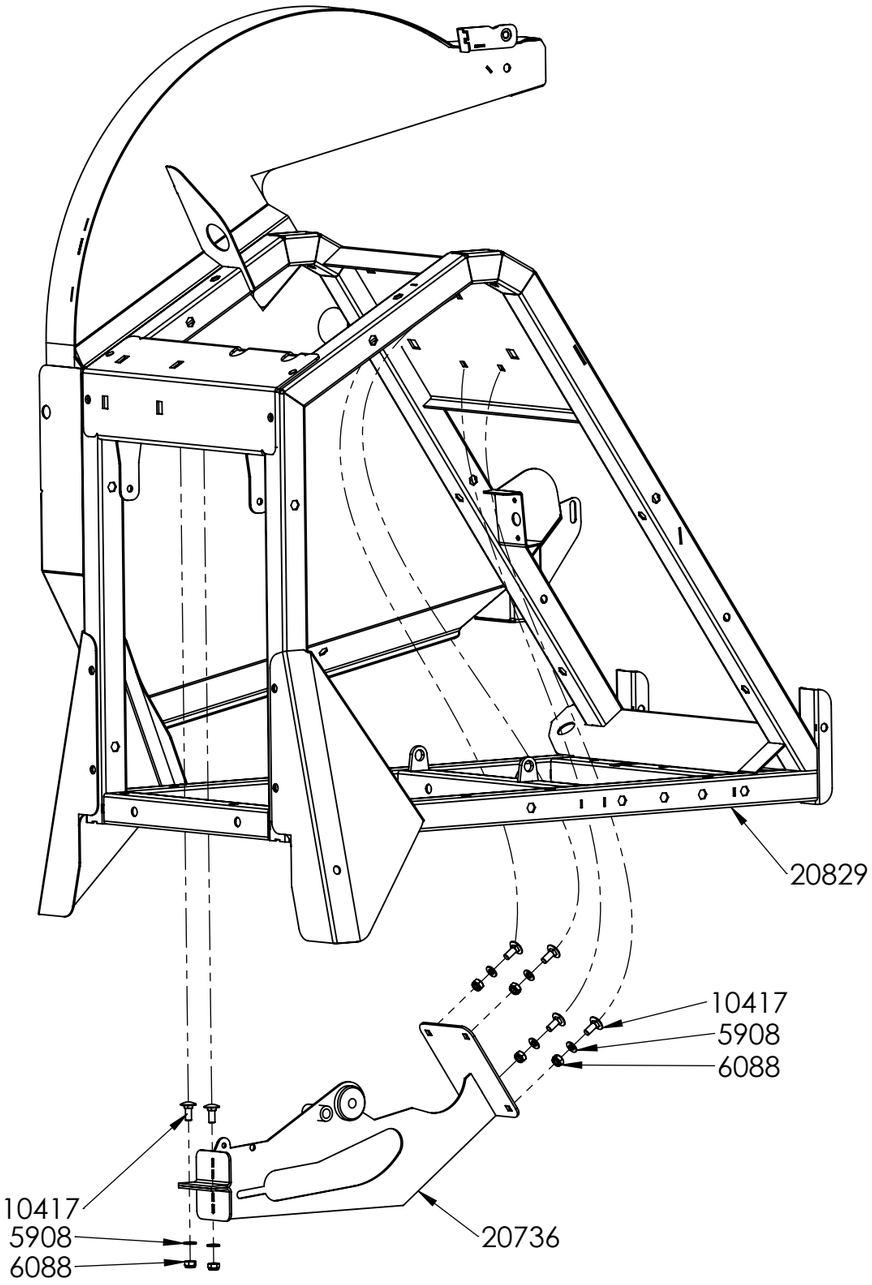

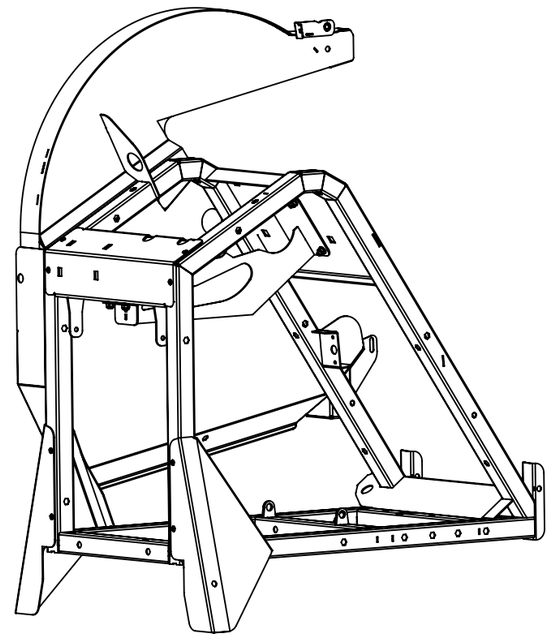

LANCMAN® by GOMARK

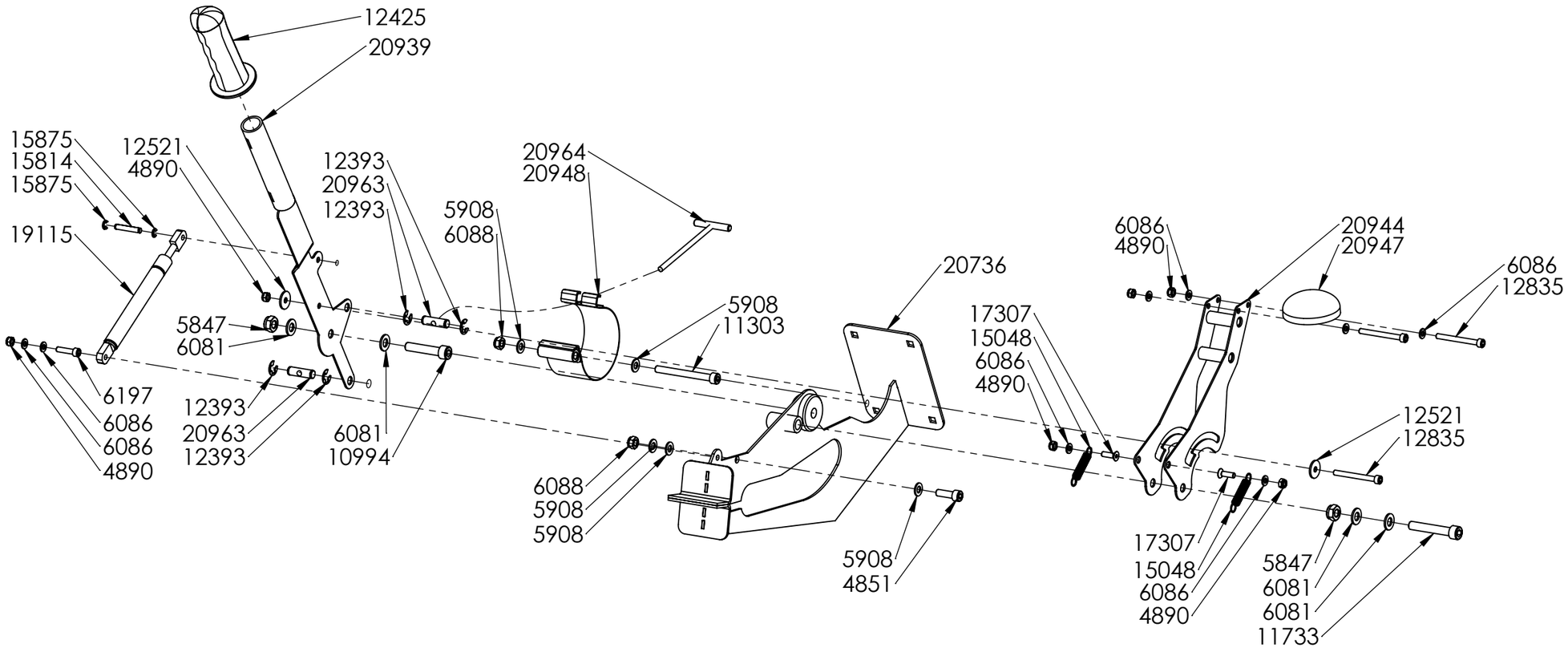

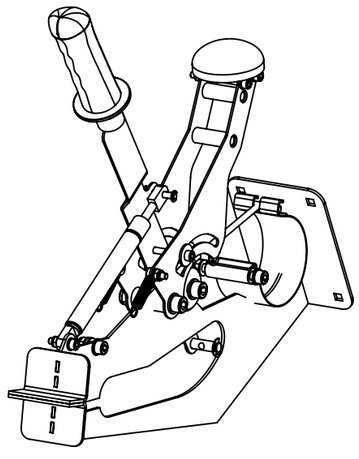

LANCMAN® by GOMARK

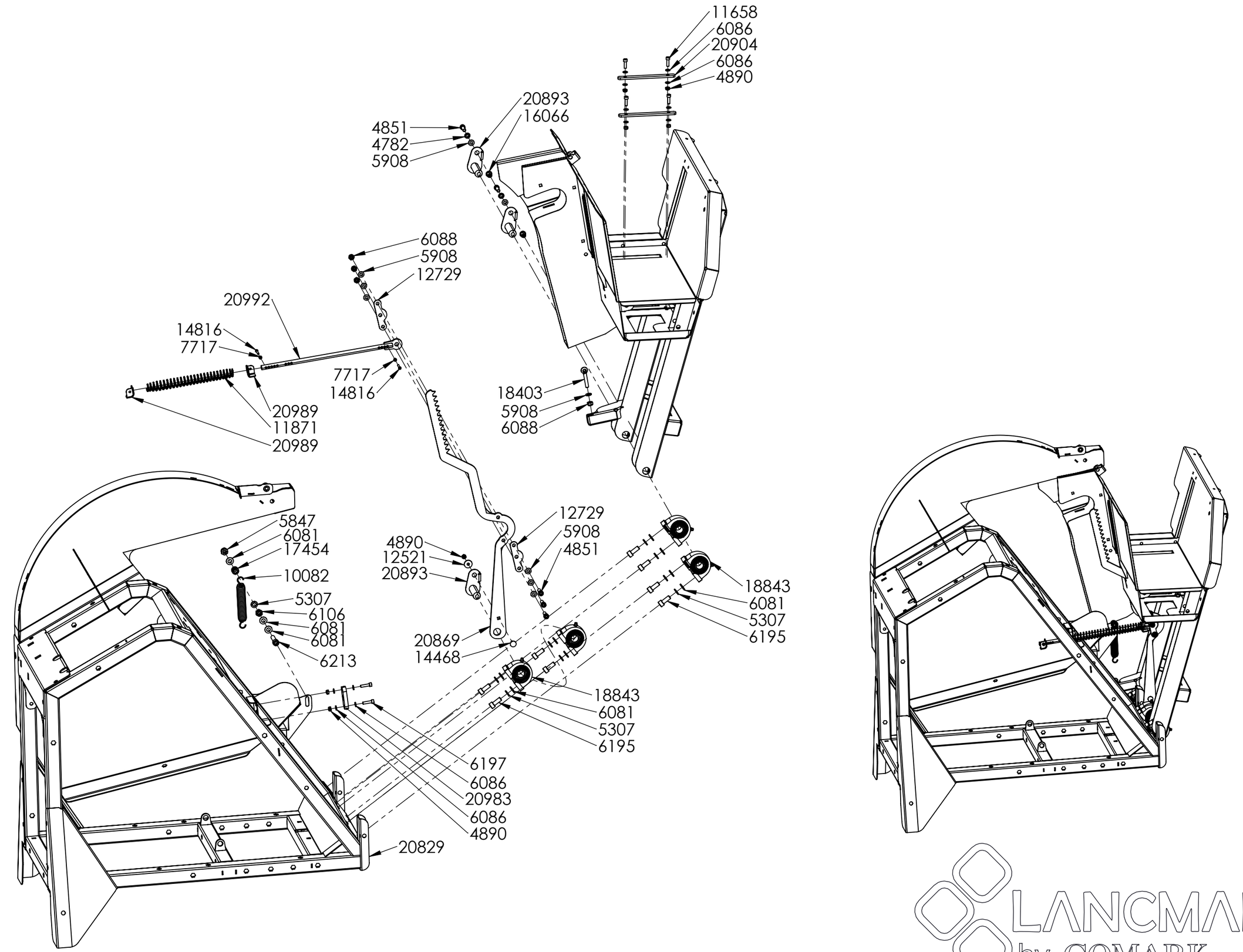
11658
6086
20904
6086
4890
20893
16066
4851
4782
5908
6088
5908
12729
20992
14816
7717
7717
14816
20989
11871
20989
18403
5908
6088
5847
6081
17454
10082
5307
6106
6081
6081
6213
4890
12521
20893
12729
5908
4851
20869
14468
18843
6081
5307
6195
18843
6081
5307
6195
6197
6086
20983
6086
4890
20829

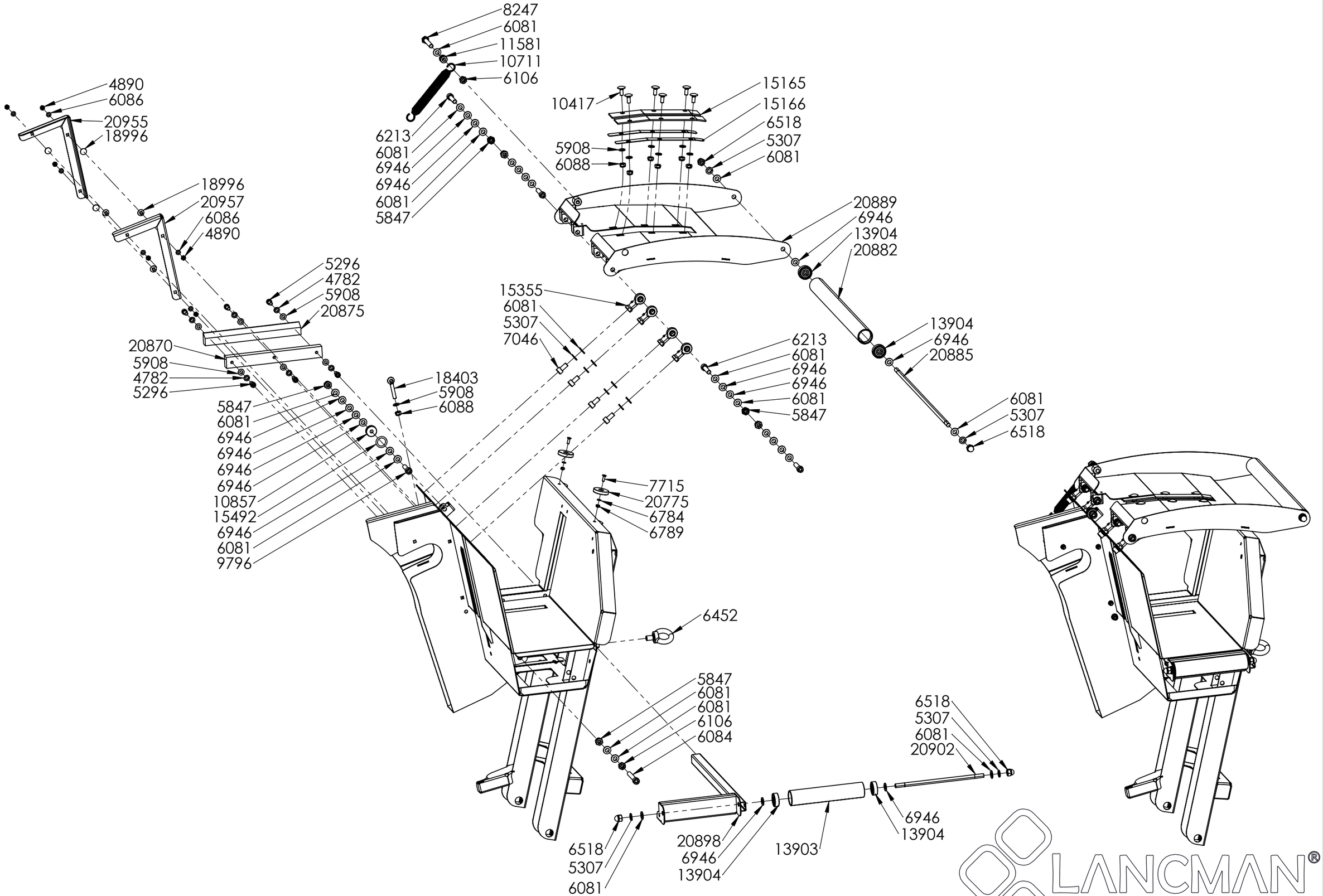

LANCMAN® by GOMARK

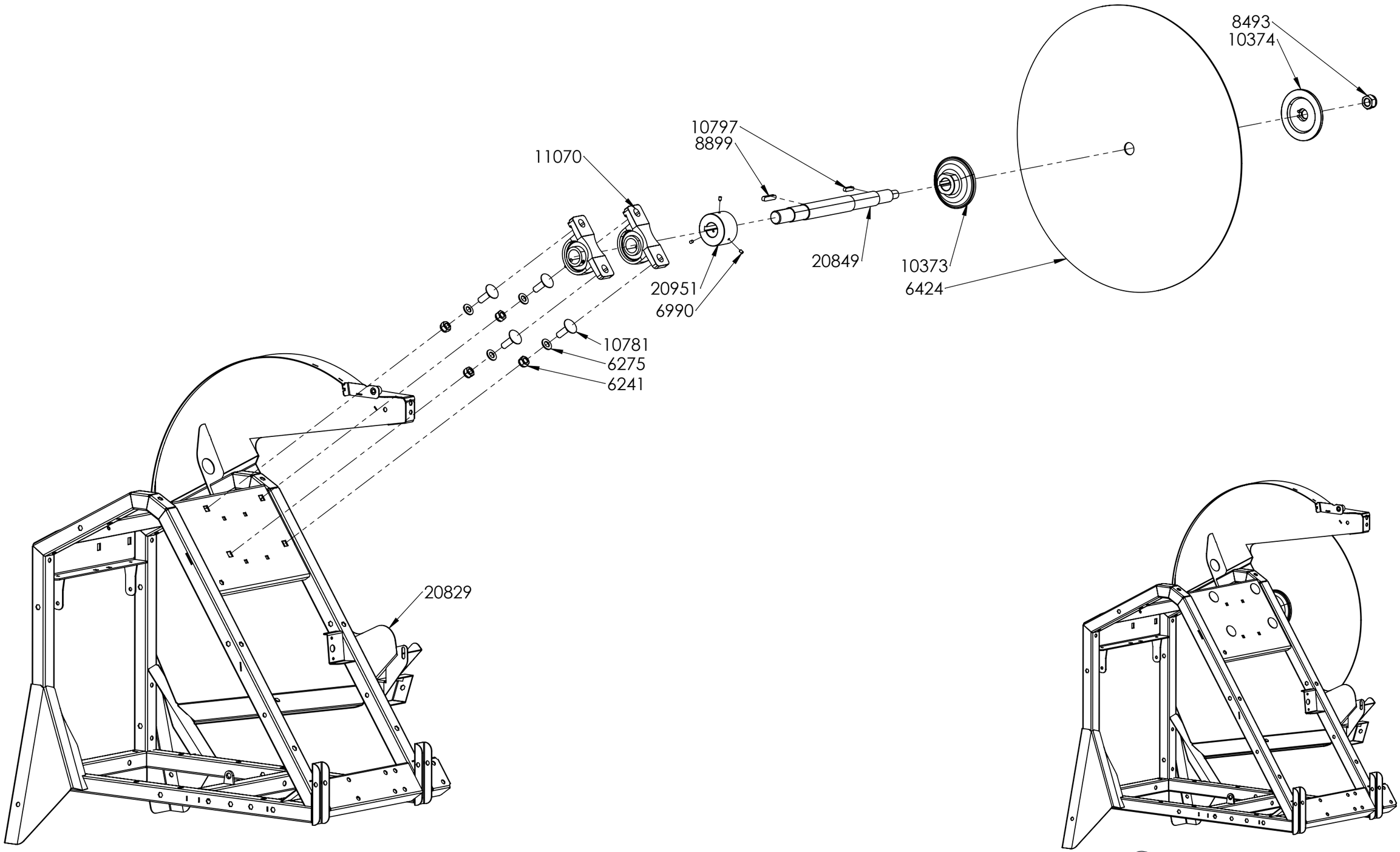

LANCMAN® by GOMARK

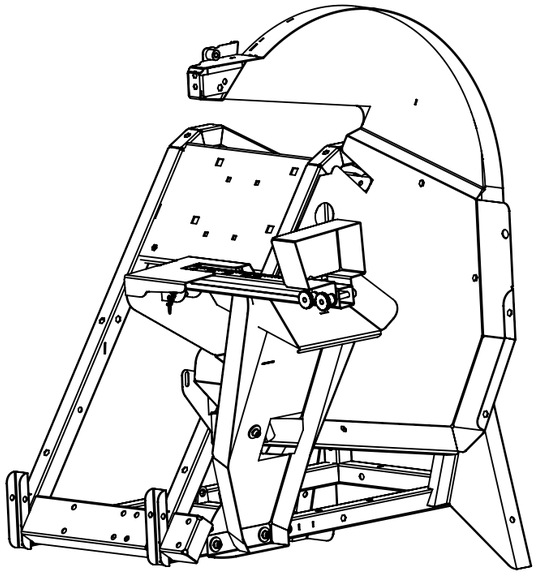

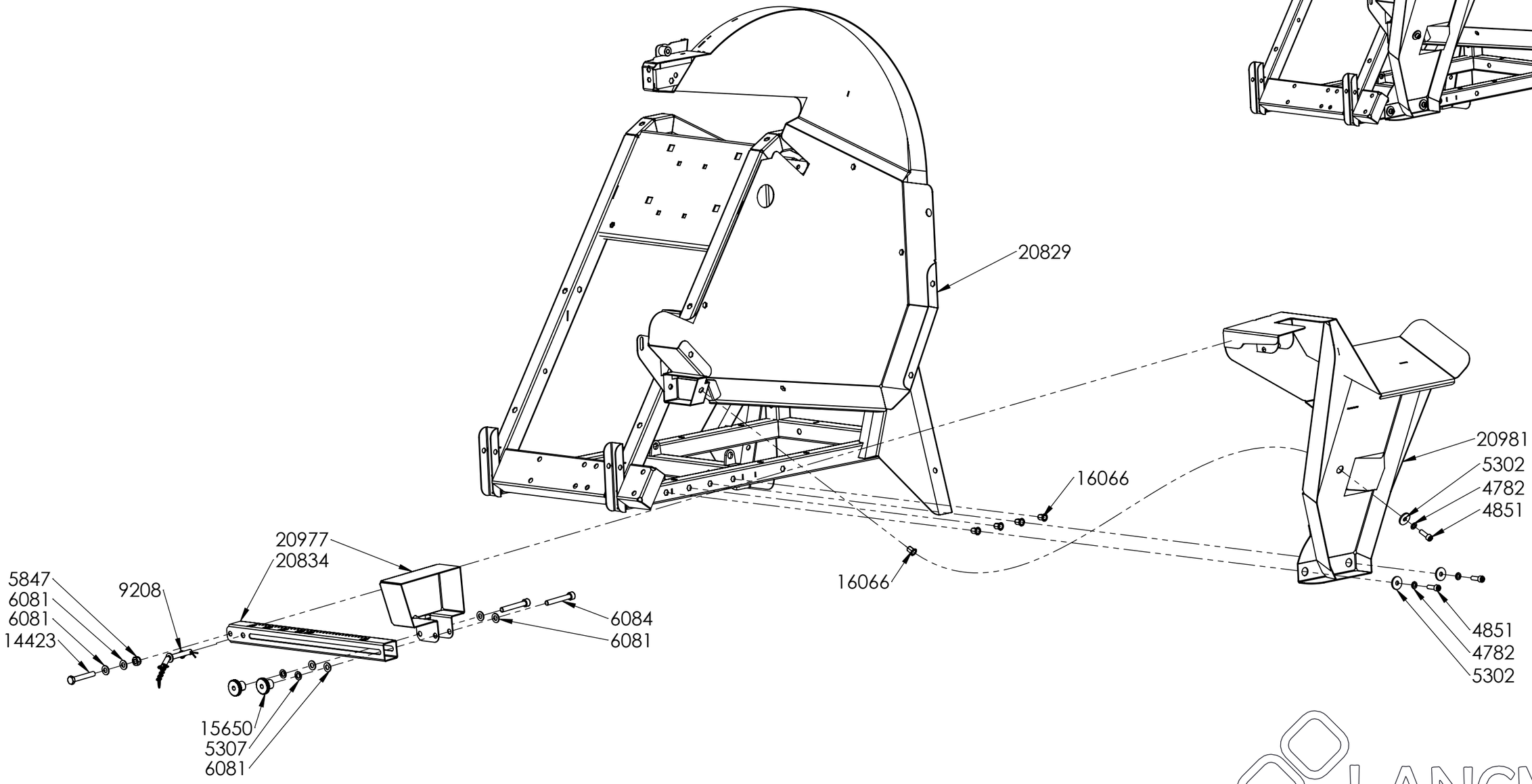

LANCMAN® by GOMARK

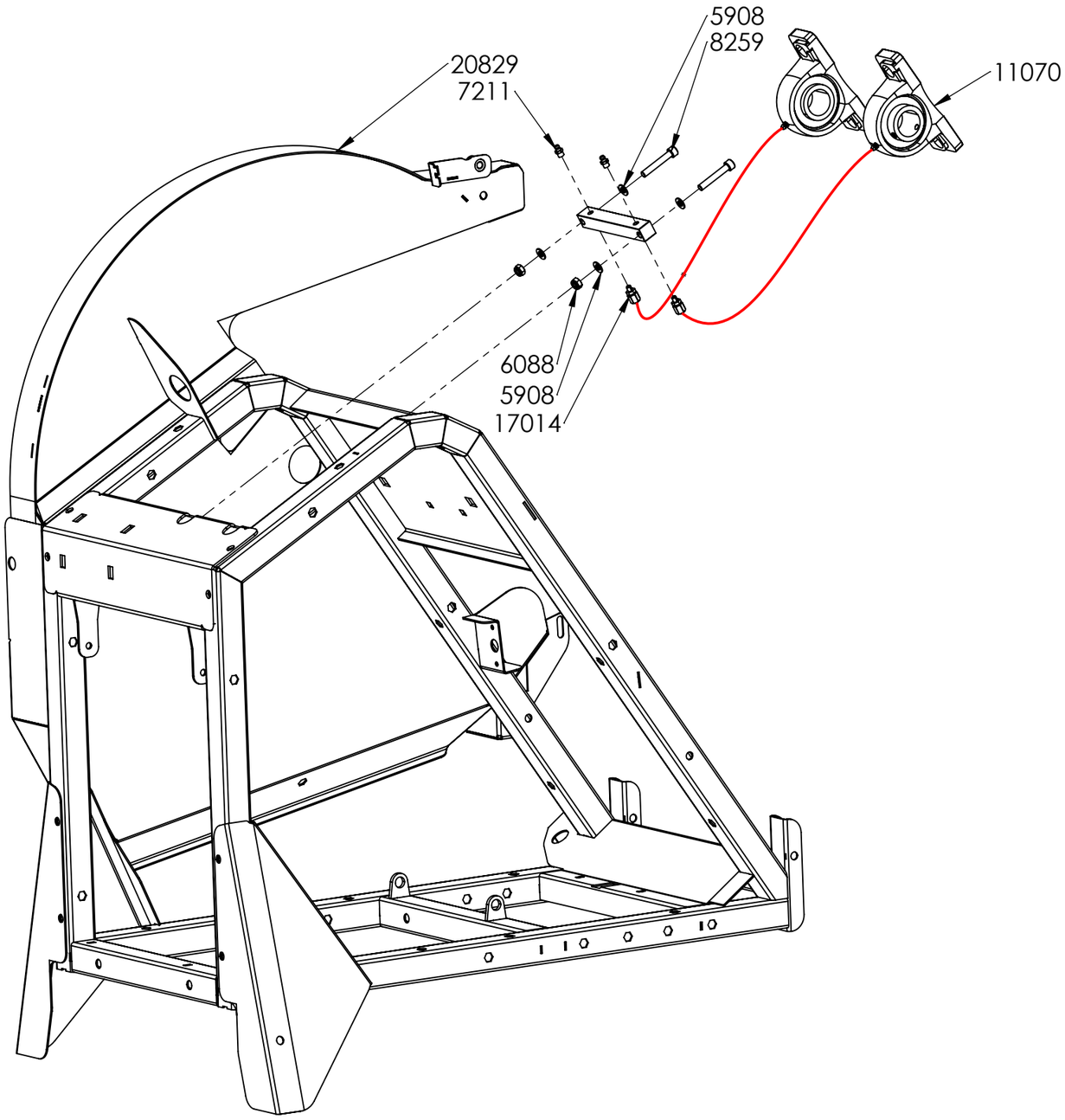

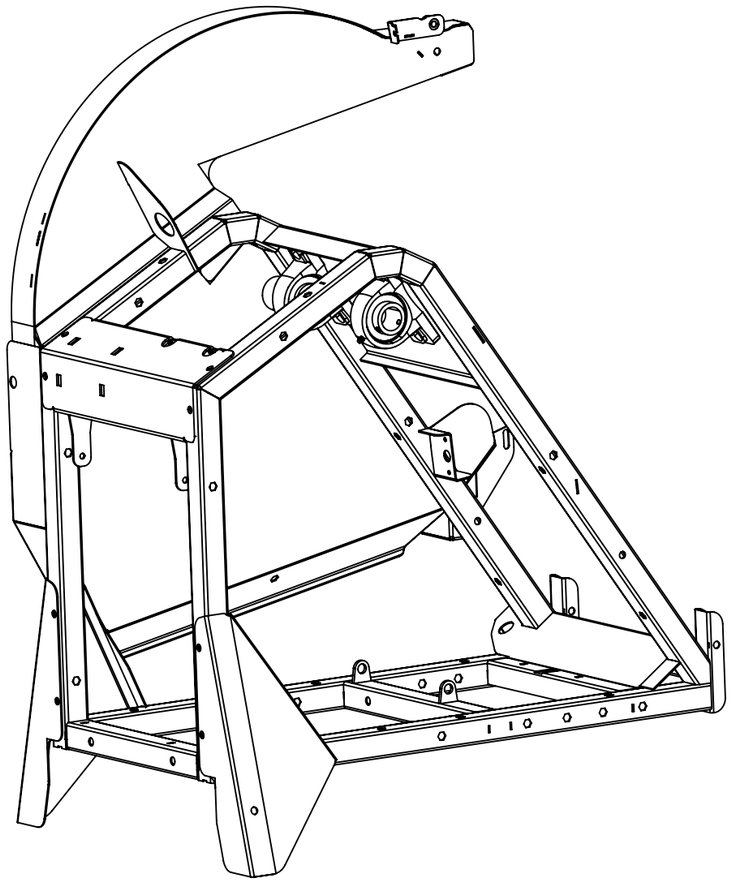

LANCMAN®
by GOMARK

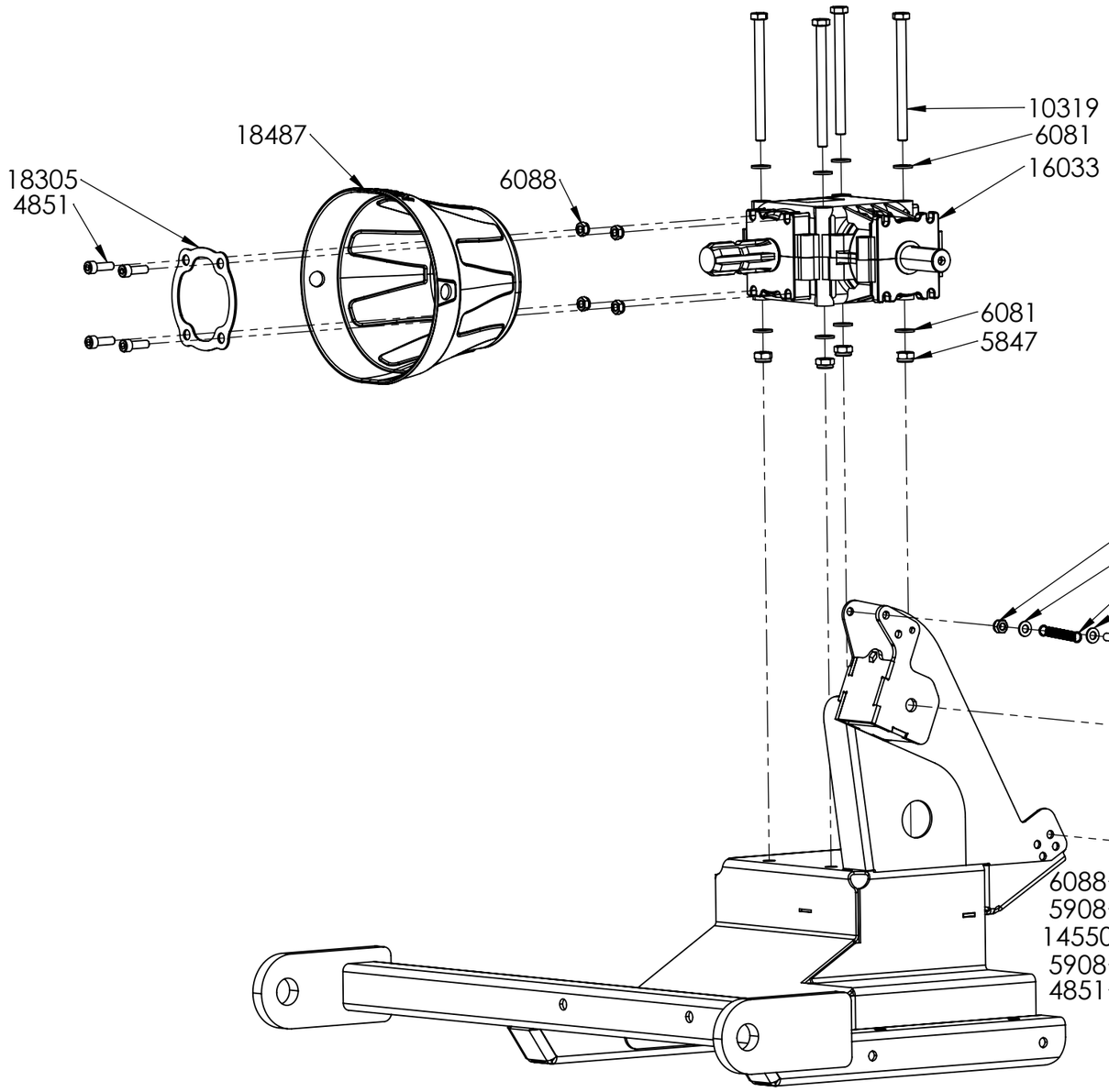

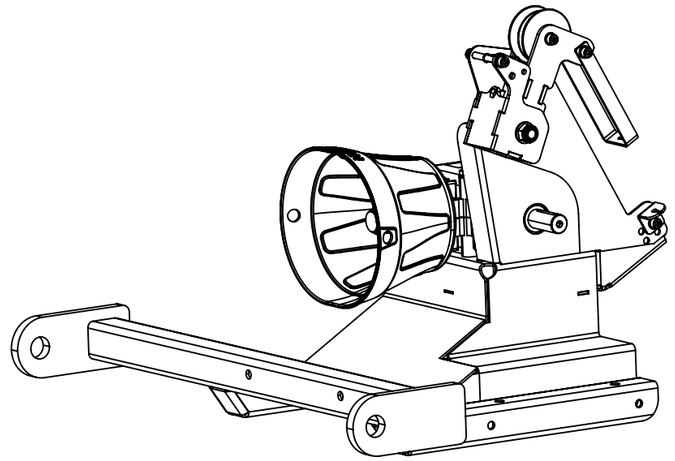

LANCMAN® by GOMARK

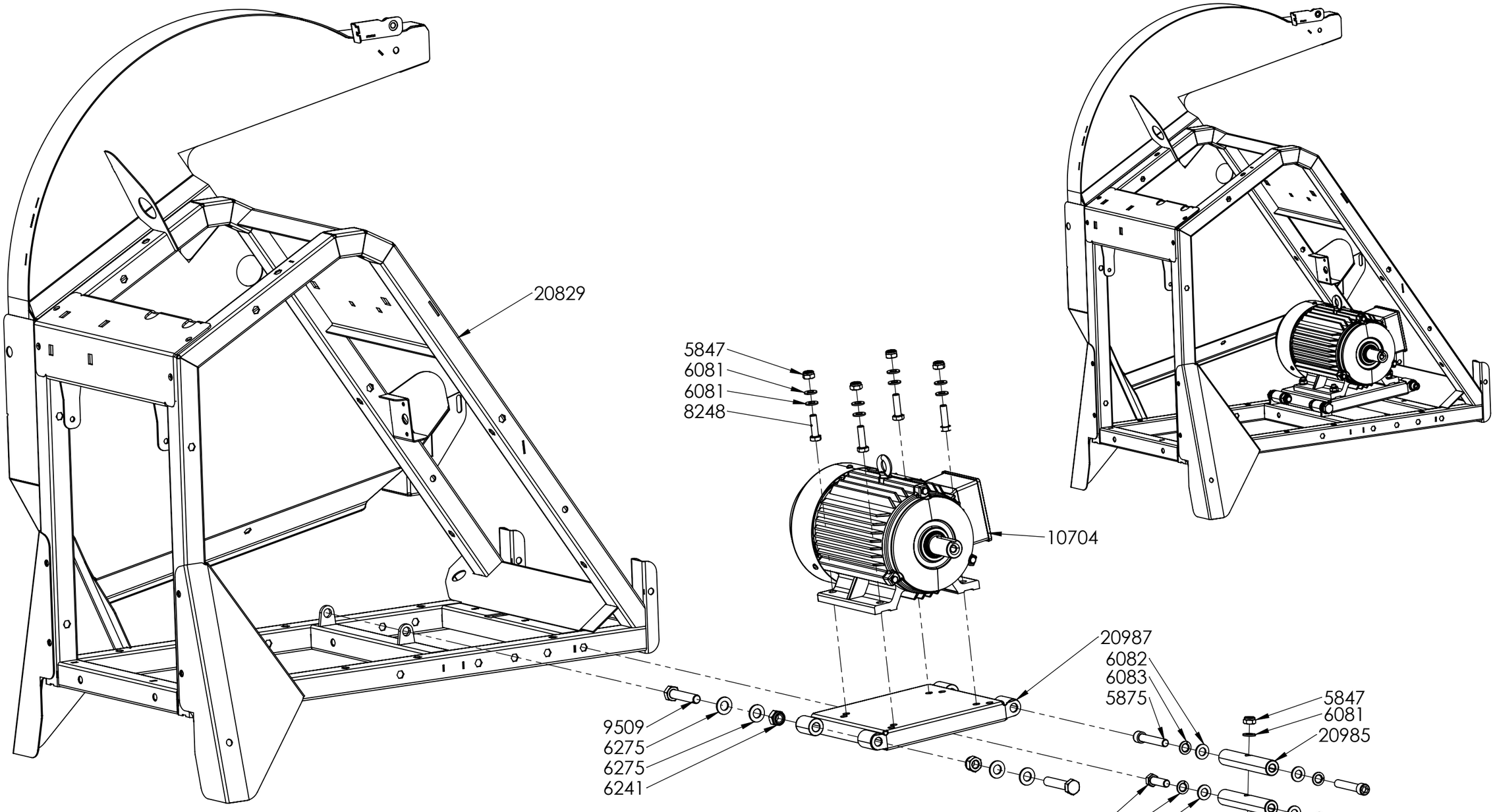

LANCMAN® by GOMARK

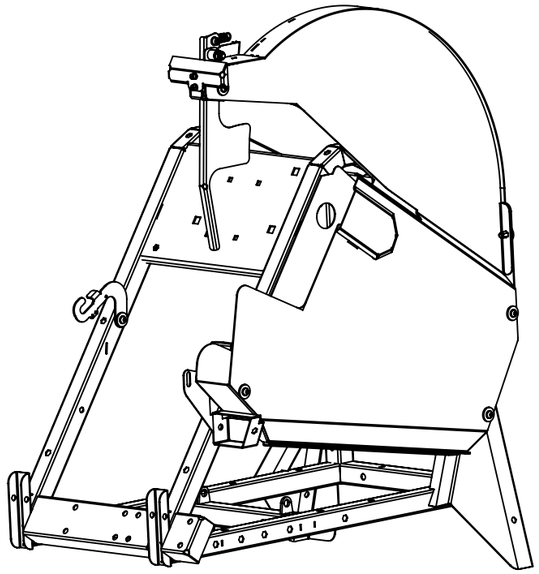

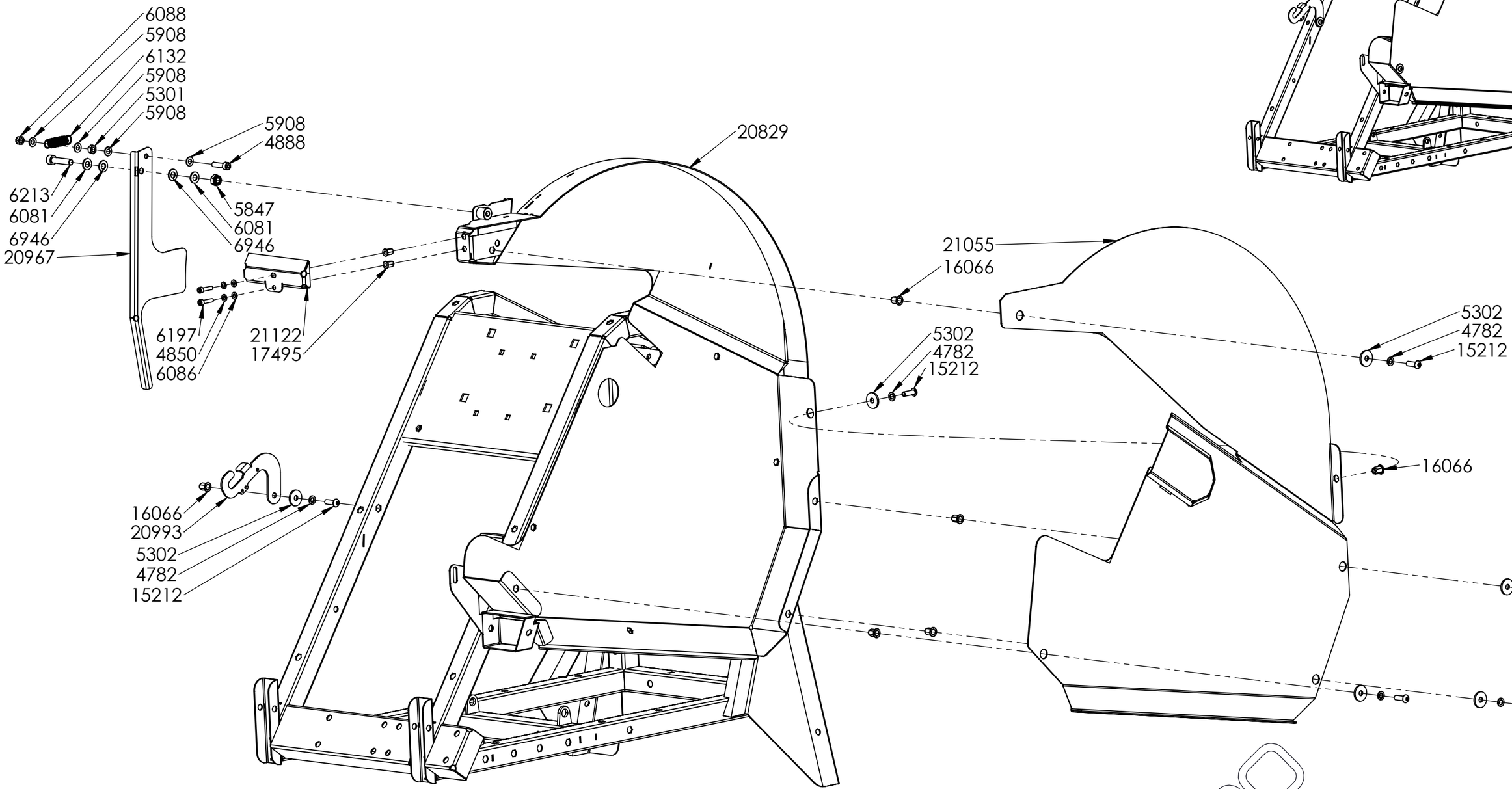

LANCMAN® by GOMARK

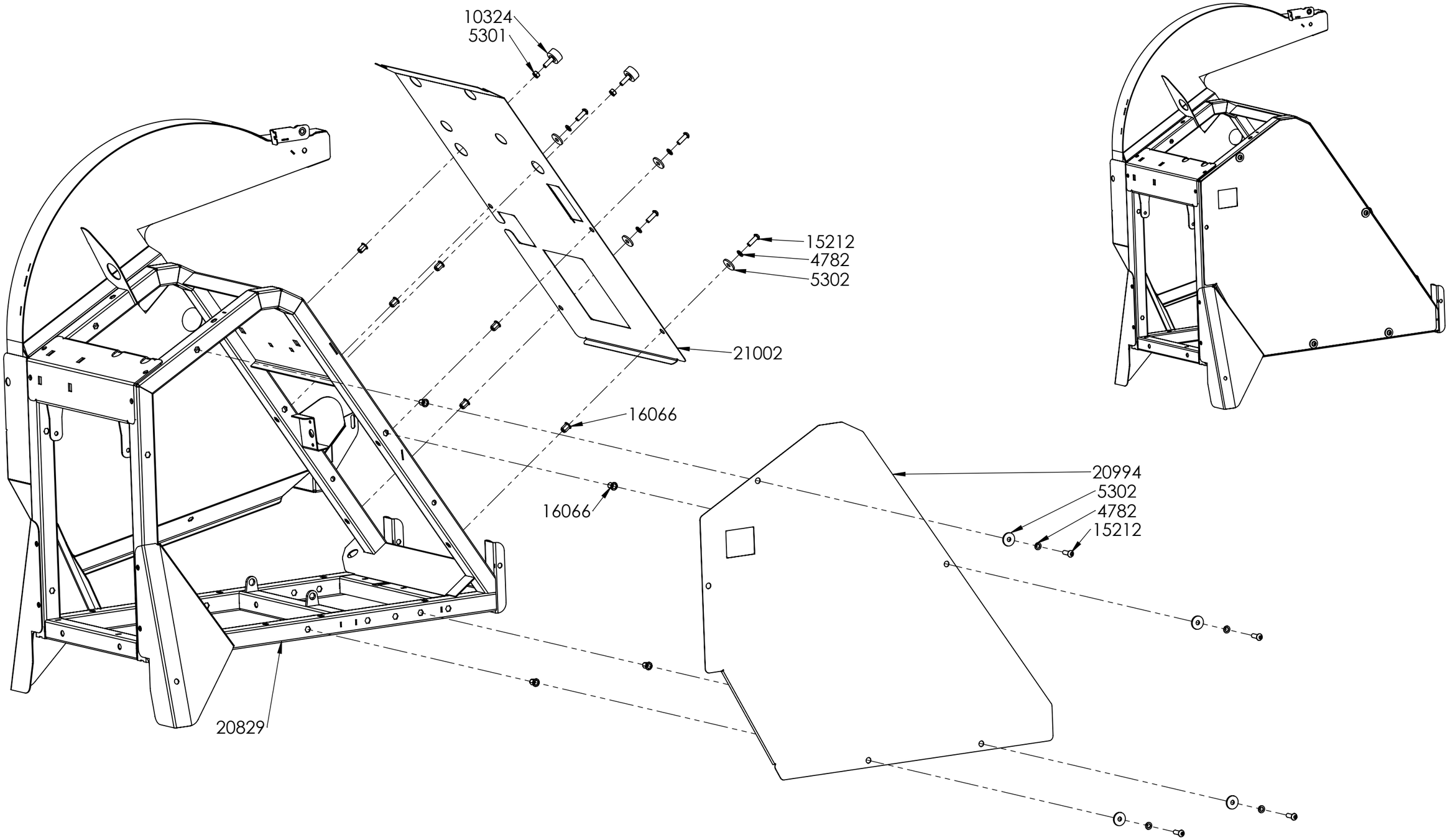

LANCMAN® by GOMARK

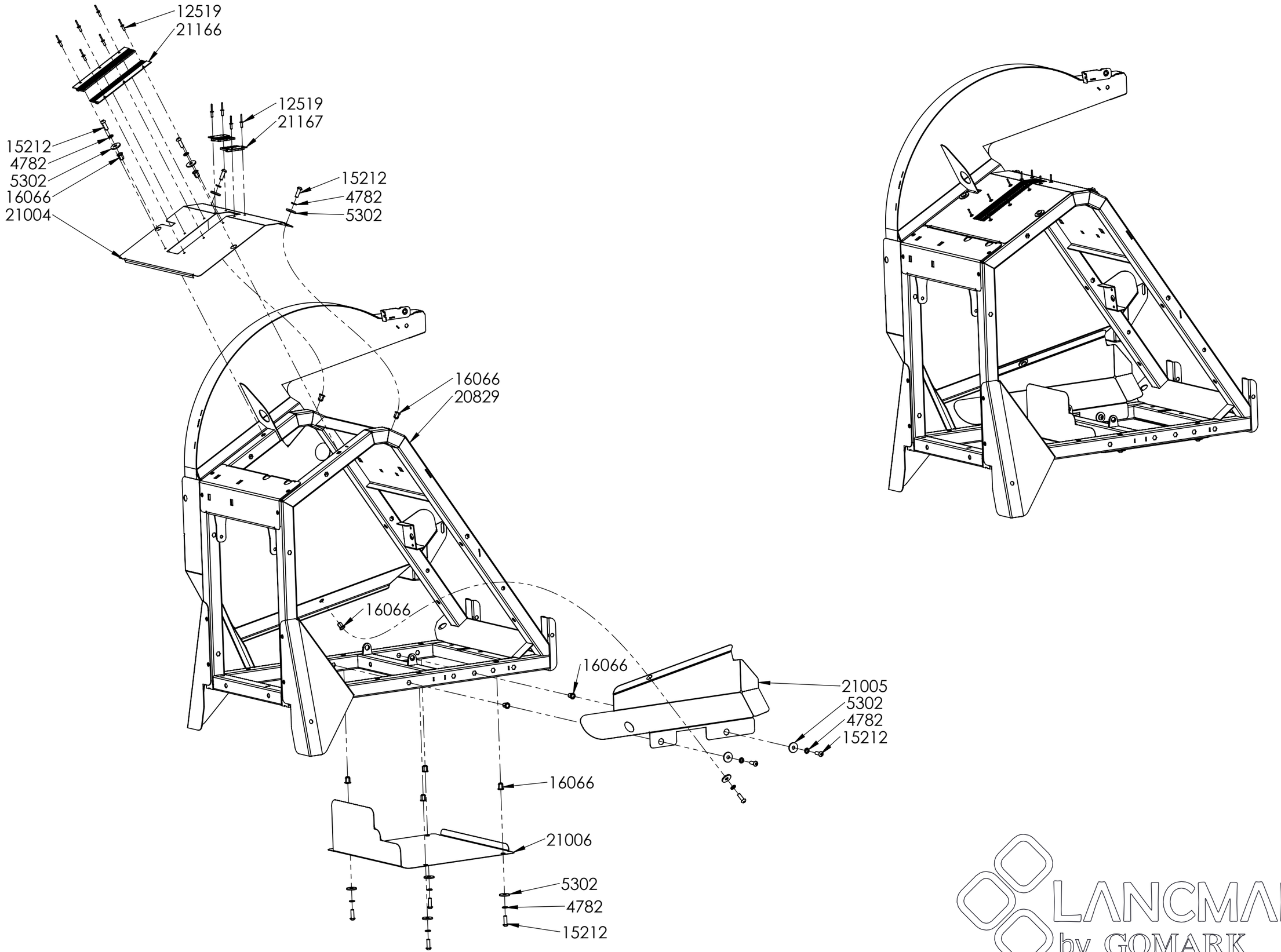

LANCMAN® by GOMARK

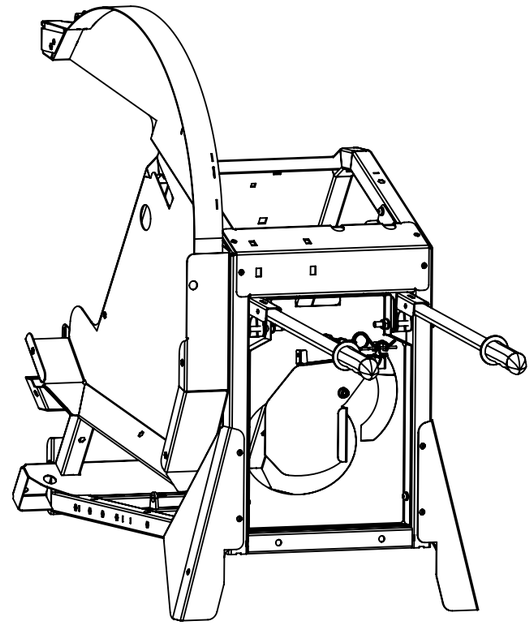

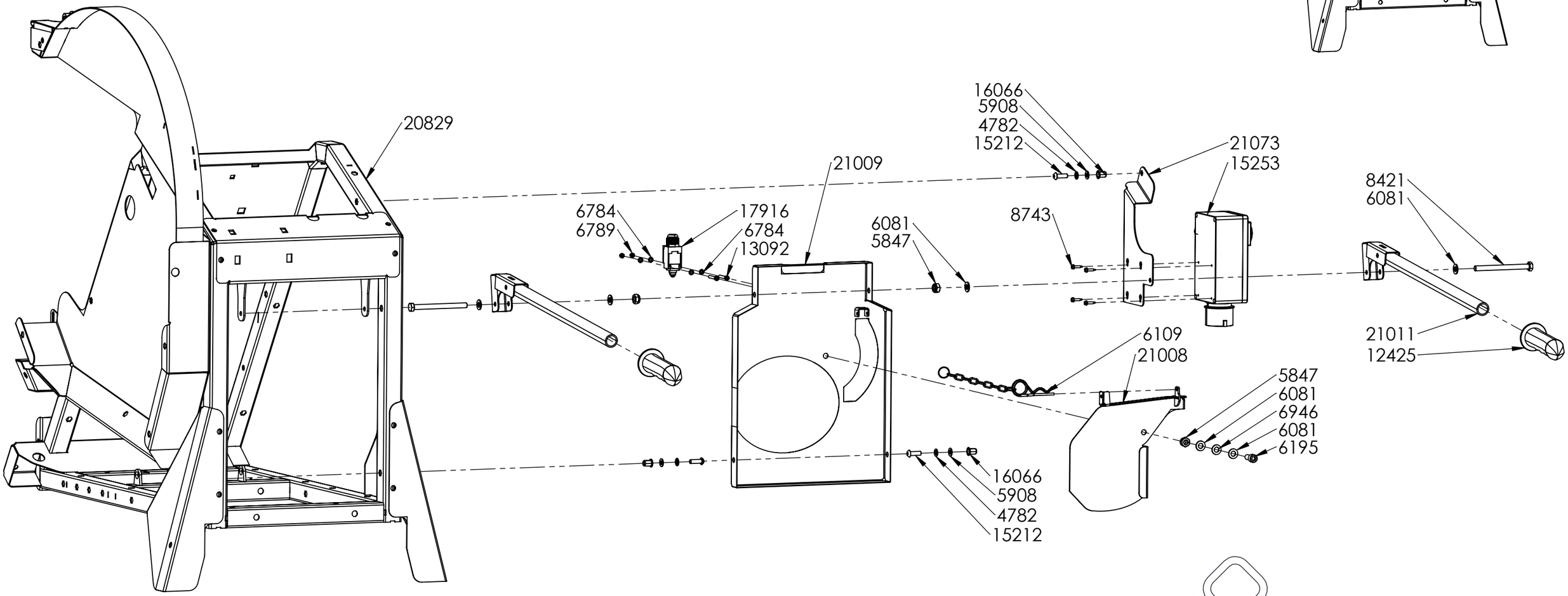

LANCMAN® by GOMARK

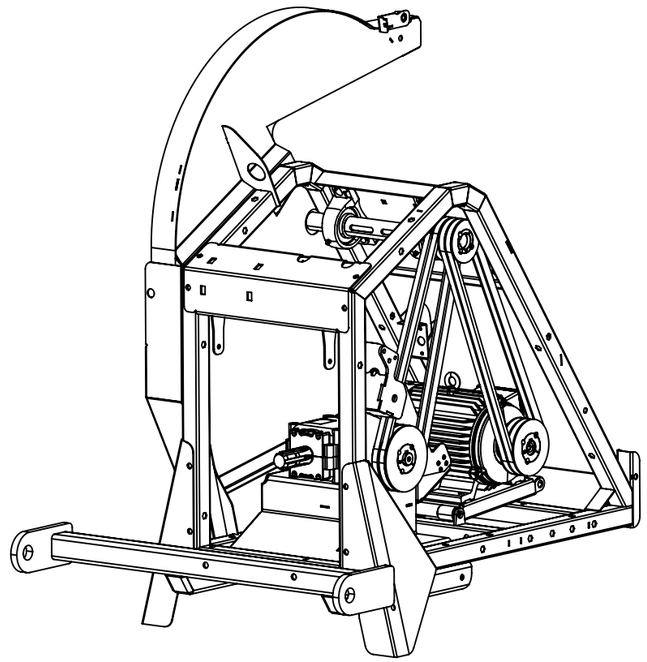

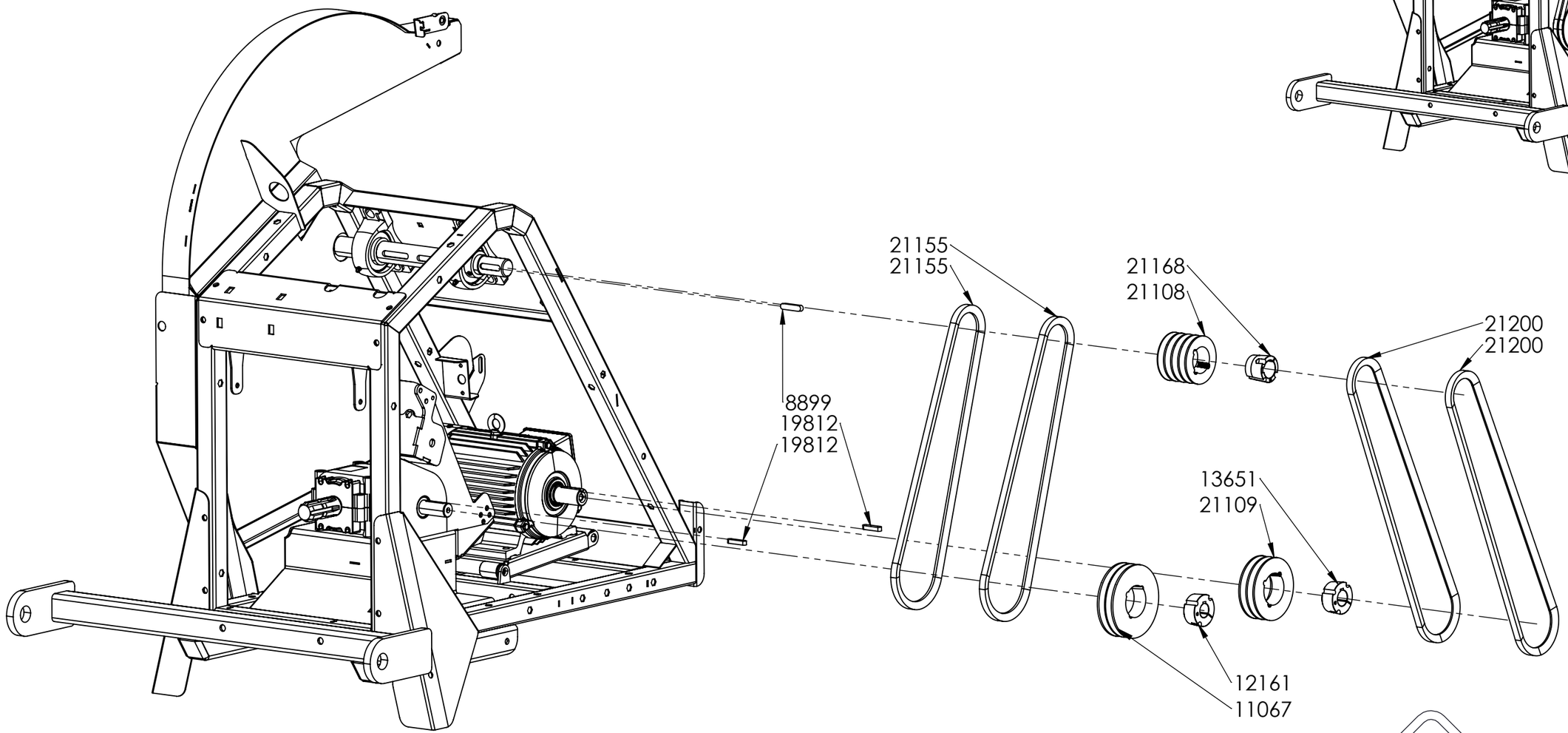

LANCMAN® by GOMARK

Naziv	Ident	QTY.
XZKP-OGRODJE KROŽNE ŽAGE LANCMAN - VARJENEC 2025	20829	1
XZKP-NOGICA sestava	20971	2
PODLOŽKA ZN M10 RAVNA DIN 125	6081	84
MATICA ZN M10 SAMOVAROVALNA DIN 985	5847	33
VIJAK 6KT ZN M10x60 8.8 DIN 933	8247	5
XZKP-OS ZA KOLO sestava	20855	1
XVS-BUČKA ZA VZVOD fi35/M10x30 V2024	19859	1
XZKP-OS ZA BREMZO fi16x98 M10x12/M8x20	21119	1
XC-VZMET TLAČNA FI2.5×22×42,48	7961	1
KOLO S PLATIŠČEM + GUMA R. 250×80	20729	2
RAZCEPKA ZN 3×40 DIN 94	16676	4
PODLOŽKA ZN M20 RAVNA DIN 125	8657	5
PODLOŽKA ZN M18 RAVNA DIN 125	7973	2
VIJAK IMBUS ZN LEČASTI M6X45 POLKR.GLAVA ISO 7380	20794	1
GUMI BLAŽILEC 30×15 MM/ENOSTRANSKI NAVOJ M8×23	10324	3
MATICA ZN M8 DIN 934	5301	4
XZKPP-PRIKLOP sestava	20970	1
PODLOŽKA ZN M12 RAVNA DIN 125	6082	12
MATICA ZN M12 SAMOVAROVALNA DIN 985	6092	4
VIJAK IMBUS ZN M12X120 8.8 DIN 912	6196	4
VIJAK 6KT ZN M10×120 8.8 DIN 931	8421	4
XZKP-POVEZAVA ZA ZG. RM 5mm	20974	1
VIJAK POLKROŽNI S 4KOT ZATIKOM M10×25 DIN 603 ZN	10700	4
LEŽAJ Z OHIŠJEM UCP 207 JIB	11070	2
VIJAK POLKROŽNI S 4KOT ZATIKOM M12×35 DIN 603 ZN 4.6	10781	4
MATICA ZN M14 SAMOVAROVALNA DIN 985	6241	7
PODLOŽKA ZN M14 RAVNA DIN 125	6275	9
XZKP-OS ZA ŽAGO LANCMAN - JKP V2025 fi38x460	20849	1
LIST ŽAGNI FI 700/30/4,2/3,2 VIDIA/HM-LFZ/Z-42	6424	1
XZK-PRIROBNICA KOV fi125/30x39 DEL1	10373	1
MOZNIK 8×7×32 FORM A DIN 6885 Ck 45	10797	1
MATICA ZN M20 SAMOVAROVALNA DIN 985	8493	1
XZK-PRIROBNICA KOV125 DEL2	10374	1
XZKZ-9.3 - Zavorni valj fi79	20951	1
MOZNIK 10×8×45 FORM A DIN 6885 Ck 45	8899	2
VIJAK IMBUS ZATIČNI M6×10 ZN DIN 914	6990	3
20736 XZKZ-4.4 - Nosilec zavore	20736	1
PODLOŽKA ZN M8 RAVNA DIN 125	5908	52
MATICA ZN M8 SAMOVAROVALNA DIN 985	6088	30
VIJAK POLKROŽNI S 4KOT ZATIKOM M8×20 DIN 603 ZN	10417	12
XZKZ-5.3 - Zavorni obroč	20948	1
XZKZ_Plinska vzmet PV A1 109 296 H60H60 - 350 N	19115	1
XZKZ-3.4 - Vzvod vklopa	20939	1
XZKZ-7.3 - Zaskok	20944	1
XZKZ-27.1 - T-kos za napenjanje zavore	20964	1
XZKZ-17.3 - Tipka izklopa	20947	1
XZKZ-26.1 - Sornik fi10 s prečno luknjo fi6.4	20963	2
PODLOŽKA ZN M6 RAVNA DIN 125	6086	28
MATICA ZN M6 SAMOVAROVALNA DIN 985	4890	19
VIJAK IMBUS ZN M6×25 8.8 DIN 912	6197	5
VIJAK IMBUS ZN M8×25 8.8 DIN 912	4851	14
VIJAK IMBUS ZN M6×60 8.8 DIN 912	12835	3
PODLOŽKA ZN M6 RAVNA FORM R DIN 440	12521	3
VIJAK IMBUS ZN M10×60 8.8. DIN 933	11733	1
VIJAK IMBUS ZN M10×50 8.8. DIN 912	10994	1
VIJAK IMBUS ZN M8X80 8.8 DIN 912	11303	2
PODLOŽKA VAROVALNA ZA GRED ZN d=9 DIN 6799	12393	4
XZKZ-24.1SA-Sornik amortizerja	15814	1

Naziv	Ident	QTY.
PODLOŽKA VAROVALNA ZA GRED ZN d=5 DIN 6799	15875	2
VIJAK IMBUS ZN M6×20 DIN 7991 VGREZ.GLAVA	17307	2
XZK-VZMET NATEZNA 1,3x11×55 ZN	15048	3
GUMI ROČKA LANCMAN V. 3.3	12425	3
XZKDMP-PREVISNA MIZA sestava	20915	1
LEŽAJ Z OHIŠJEM UCPA 204	18843	4
XZKDMP-OS ZA PRITRDITEV fi20x70 sestava	20893	3
Slepa matica M8 ZN 6kot 0.8-3.5mm	16066	37
PODLOŽKA ZN M8 VZMETNA DIN 127	4782	39
VIJAK IMBUS ZN M10X25 8.8 DIN 912	6195	9
PODLOŽKA ZN M10 VZMETNA DIN 127	5307	19
XZKDMP-VODILO ŽAGINEGA LISTA ALUMINIJ ZA PREVISNO MIZO 30x20x220	20870	1
XZKDMP-VODILO ŽAGINEGA LISTA ALUMINIJ ZA PREVISNO MIZO posnetje 30x20x220	20875	1
XZKPDM-VODILO ALUM. ZA ŽAGNI LIST ZA PREV.MIZO ploč. desno 2mm	20955	1
XZKPDM-VODILO ALUM. ZA ŽAGNI LIST ZA PREV.MIZO ploč. levo 2mm	20957	1
VIJAK POLKROŽNI S 4KOT ZATIKOM M6×16 DIN 603 ZN	18996	6
VIJAK IMBUS ZN M8X16 8.8 DIN 912	5296	6
OČESNI VIJAK B 4.6 A2K M8X50	18403	2
XZK-SEDIŠČE VZMETI KOTERM fi18/10.5x14	17454	1
XZK-VZMET NATEZNA ZA PREVISNO MIZO 3×23×113,5 ZN	10082	1
MATICA ZN M10 DIN 934	6106	3
VIJAK IMBUS ZN M10X45 8.8 DIN 912	6213	6
XC-ZGLOB KONČNI M10 FI 10 ISB TSF10	15355	4
VIJAK IMBUS ZN M10×20 8.8 DIN 912	7046	4
XZKDMP-POKROV PM sestava	20889	1
PODLOŽKA POLYAMID M 10 DIN 125	6946	20
XZKDM-PLOŠČA ZAŠČITNA PLASTIKA 3mmx240x38	15165	1
XZKDM-PLOŠČA ZAŠČITNA PLASTIKA 3mmx240x38	15165	1
XZKDM-PLOŠČA ZAŠČITNA pločevina 1mm	15166	2
LEŽAJ DIN 6300-2Z	13904	4
XZKDMP-ROCAJ fi40x3x514	20882	1
XZKDMP-PALICA NAVOJNA M10X553	20885	1
MATICA ZN M10 DIN 1587 KLOBUČASTA	6518	4
XZK-SEDIŠČE VZMETI KOTERM fi18/M10x14	11581	1
XZK-VZMET NATEZNA 3x23×152,26 (170) ZN	10711	1
XTB1300 - MAGNET Z VGR. LUKNJO 40 x 5,5 x 13	20775	2
VIJAK IMBUS ZN M5×16 DIN 7991 VGREZ.GLAVA	7715	2
MATICA ZN M5 SAMOVAROVALNA DIN 985	6789	4
PODLOŽKA ZN M5 DIN 125	6784	6
XZKDMP-DRZALO ZA VALJCEK sestava	20898	1
XZK-VALJČEK ZA DDM fi40x3x198	13903	1
XZKDMP-PALICA NAVOJNA VALJČKA M10x240	20902	1
VIJAK OBROČNI ZN M12 DIN 580 ART	6452	1
XZKDMP-PROTI DRZALO DRV 5mm	20869	1
XZKDMP-VODILO OMEJEVALCA POM 5mm	20904	2
VIJAK POLKROŽNI S 4KOT ZATIKOM M6×20 DIN 603 ZN	14468	1
XZKDMPK-OMEJEVALEC vodilo DPDV DEL2 3mm	12729	2
XZKDMP-VODILO VZMETI PREVISNE MIZE napenjalec 2mm	20989	2
XZKDMP-OMEJEVALEC+VODILO VZMETI sestava	20992	1
XZKDMP-VODILO PROTIDRZALA ertalon 64x25x10	20983	1
RKŽ-VZMET TLAČNA ZA VODILO POTISNE MIZE (2,5 x 25,95 x 246,95)	11871	1
MATICA ZN M4 SAMOVAROVALNA DIN 985	7717	2
VIJAK IMBUS ZN M4X25 8.8 DIN 912	14816	2
VIJAK IMBUS ZN M6×20 8.8 DIN 912	11658	4
XZKP-ZASCITA ZAG LISTA sestava mon del.	21055	1
PODLOŽKA ZN M8/28 DIN 440	5302	28

Naziv	Ident	QTY.
VIJAK IMBUS ZN LEČASTI M8X25 POLKR.GLAVA ISO 7380-1	15212	28
XZKP-DODATEK ZG DEL ZASCITE LISTA montažno del 2 2mm	21122	1
Slepa matica M6 6kot 0.8-3.5mm	17495	2
PODLOŽKA ZN M6 VZMETNA DIN 127	4850	2
XZKDMP-ZASCITA POKRIVALO OD M 2mm	20967	1
XC-VZMET ZA IZKLOP VENTILA NATEZNA 50MMX2MMXFI15	6132	1
VIJAK IMBUS ZN M8X30 8.8 DIN 912	4888	1
XZKDM-PODLOZKA DRSNA PLASTIKA fi28/8.3x8+utor za ornig	10857	1
O-RING NBR 22×4.0	15492	1
VIJAK IMBUS ZN M10X40 8.8 DIN 912	9796	1
XZKP-IZMET sestava	20981	1
XZKPDM-LETEV ZA DOLŽINO DRV CEV 40x40x2x490mm	20834	1
XZKP-PLOŠČA ZA ID OMEJEVALEC V2025 2mm	20977	1
VIJAK 6KT ZN M10x65 8.8 DIN 933	14423	1
XC-SORNIK ZA NOGICE Z VERIGO IN VAROVALOM	9208	1
MATICA NAREBRENA FKL5 M10 CINKANA	15650	2
VIJAK IMBUS ZN M10X70 8.8 DIN 912	6084	3
XZKP-ZAKLEP PREVISNE MIZE 3mm	20993	1
XZK-PUŠA TL 1610/28	13651	1
XZKZ_10SA.1_jermenica	14251	1
XZKZ_13A.1_zatik_zajle_3mm	14550	1
VIJAK 6KT ZN M14X80 8.8 DIN 933	10332	1
XZKZ_12A.2-nihajna ploscica 3mm	21050	1
VIJAK IMBUS ZN M8X70 8.8 DIN 912	6087	2
LEŽAJ 61900-2Z -	15520	2
XZKZ-23.1SA-Pusa jermenice notranja	15529	1
XZKZ-22.1SC-Pusa jermenice - fi10	15412	2
Multiplikator kotni prenos MA20-2,91- ALU -KŽ/2019-06-INTERCOM	16033	1
VIJAK 6KT ZN M10×130 8.8 DIN 931	10319	4
KARDANSKA KAPA 76/201 - OVALNA univerzalna 2022	18487	1
XZK-PRIROBNICA KARDANSKE KAPE MA10 kardanska žaga 2mm	18305	1
XZKDMP-OMEJEVALEC+VODILO VZMETI sestava	20987	1
XZKP-OS PRECNA NAPENJ JER fi25x140	20985	2
VIJAK 6KT ZN M14X70 8.8 DIN 931	9509	2
PODLOŽKA ZN M12 VZMETNA DIN 127	6083	4
VIJAK 6KT ZN M12×40 8.8 DIN 933	9930	2
VIJAK IMBUS ZN M12×70 8.8 DIN 912	5875	2
VIJAK 6KT ZN M10×130 8.8 DIN 933	13513	1
ELEKTROMOTOR 5.5 kW/400V/1350 OBR. B3/B5 S6-40% B5 KRN 100 L2-4 (direkt)	10704	1
VIJAK 6KT ZN M10X35 8.8 DIN 931	8248	4
XZKP-NOSILEC STIKALA 2mm	21073	1
XZKPZS-ZASCITNA PLOC 4 1mm	21006	1
XZKPZS-ZAŠČITNA PLOŠČA 3 SESTAVA	21009	1
XZKPZS-ZASCITNA PLOC 1 1mm	20994	1
XZKPZS-ZASCITNA PLOC 2 1mm	21002	1
XZKPZS-ZASCITNA PLOC ZG. 5 1mm	21004	1
XZKP-ROČAJ ZA TRANSPORT sestava	21011	2
XZKPZS-ZASCITA KARDANA PL sestava	21008	1
R-ZATIK DVOJNI 4 MM Z VZMETJO IN VERIGO	6109	2
VIJAK 02144219 SAMOVREZ. 6kt GLAVA 4.2X19	8743	4
STIKALO EL. 400V/5.5kW/10.5 A ZAŠČITA+IZKLOP+VTIKAČ+2×KON.STIK. ZA ŽAGO LANCMAN	15253	1
XEK-KONČNO STIKALO BERNSTEIN Ti2-U1Z Riw	17916	1
VIJAK IMBUS ZN M5×35 8.8 DIN 912	13092	2
SORNIK ZA TRAK PRIKLJUČEK 22×28 KAT. 1/2 M27×3	9965	2

Naziv	Ident	QTY.
MATICA ZN M27 DIN 934	19946	2
SORNIK ZA TRAK PRILKJUČEK 25×19×180	6110	1
ZATIK Z VAROVALOM 8×60 ZA FIKS.CILINDRA	11260	2
OBROČEK ZA KLJUČ FI28 INOX	6661	4
VERIGA ZN FI2,4×19,5×10,0	7185	2
XZKP-Alu profil za ščetke tip 25h L=200mm	21166	2
Kovica slepa alu fi 4,8×14	12519	10
XZKP-Alu profil za ščetke tip 25h L=55mm	21167	2
MOZNIK 8×7×40 FORM A DIN 6885 Ck 45	19812	2
XZK-JERMENICA DVOJNA SPA 125-02 / 1610	11067	1
XZK-PUŠA TL 1610/25	12161	1
XZK-JERMENICA 2R SPA 106-02 / 1610	21109	1
XZKZ_1.3_Sponar_vzvod	15051	1
XZK-PUŠA TL 1215/32	21168	1
XZK-JERMENICA 4R SPA 80-04 / 1215	21108	1
XZKPZS-ZASCITNA PLOC 6 stranska 1mm	21005	1
Cevni priključek za mazanje FI-GE-06LLM6x1k-W3	17014	2
Vijak mazalni M8x1,25	7211	2
XCM-BLOK ZA CENTRALNO MAZANJA 2xM6/M8	17140	1
VIJAK IMBUS ZN M8X50 8.8 DIN 912	8259	2

LANCMAN® by GOMARK